SEAT
IBIZA
IBIZA ST

Forord

Læs denne instruktionsbog og de dertil hørende tillæg nøje igennem, så du hurtigt lærer din bil at kende.

Ud over regelmæssig pleje og vedligeholdelse er en fornuftig brug af bilen med til at bevare bilens værdi.

Læs af hensyn til sikkerheden altid anvisningerne vedr. tilbehør, ændringer og udskiftning af dele.

Hvis du sælger bilen, skal du give den nye indehaver den komplette servicemappe, da den hører med til bilen.

Indholdsfortegnelse

Instruktionsbogens opbygning .. 5

Indhold 6

Sikkerhed 7

Sikker kørsel 7
- Generelt 7
- Sådan sidder personerne i bilen korrekt 9
- Området ved pedalerne 14
- Opbevaring af bagage 15

Sikkerhedsseler 17
- Generelt 17
- Hvorfor bruge sikkerhedssele? 18
- Sikkerhedsseler 21
- Selestrammere* 25

Airbagsystem 26
- Generelt 26
- Frontairbags 29
- Sideairbags 32
- Frakobling af airbags* 36

Sikkerhed for børn 38
- Generelt 38
- Børnesæder 40
- Montering af børnesæde 43

Betjeningsanvisninger 47

Cockpit 47
- Generel oversigt 47
- Instrumenter 49
- Display i kombiinstrumentet 50
- Advarsels- og kontrollamper 56

Knapper på ratstammen* 66
- Brugeranvisninger 66
- Styring af audiosystem 67
- Styring af audio + telefon 68

Åbning og lukning 70
- Centrallås 70
- Nøgler 74
- Fjernbetjening* 76
- Tyverialarm* 78
- Bagklap 80
- Ruder 82
- Panoramatag/vippetag* 85

Se, og bliv set 87
- Lys 87
- Kabinelamper 93
- Godt udsyn 94
- Viskere 95
- Bakspejl og sidespejle 98

Sæder og opbevaring 101
- Hvorfor er det så vigtigt, at sæderne er indstillet korrekt? 101
- Hovedstøtter 102
- Forsæder 104
- Bagsædepladser 106
- Opbevaring 107
- Askebæger, lighter og stikdåser 111
- Førstehjælpskasse, advarselstrekant og ildslukker 114
- Bagagerum 115
- Tagbøjlesystem* 119

Klima 120
- Varmeanlæg 120
- Airconditionanlæg* 123
- Climatronic 126
- Generelle anvisninger 129

Kørsel 130
- Styretøj 130
- Sikkerhed 131
- Tændingslås 131
- Start og standsning af motor 133
- Manuel gearkasse 135
- Automatisk gearkasse* 136
- Håndbremse 144
- Akustisk parkeringshjælp* 146
- Fartpilot* (fartpilot) 147

Råd og dåd 151

Intelligent teknik 151
- Bremser 151
- Antiblokeringssystem ABS og hjulspindsregulering 152
- Elektronisk stabilitetsprogram (ESP)* 153

Kørsel og miljø 156
- Tilkøring 156
- Udstødningsrensningssystem 157
- Økonomisk og miljøbevidst kørsel 158
- Kørsel i udlandet 160
- Kørsel med anhænger 160

Vedligeholdelse, pleje og rengøring 163
Generelt 163
Vedligeholdelse af bilen udvendigt 164
Pleje af bilen indvendigt 170
Tilbehør, udskiftning af dele og ændringer . 172
Tilbehør og reservedele 172
Tekniske ændringer 172
Tagantenne* 173
Mobiltelefoner og kommunikationsudstyr 173
Eftermontering af anhængertræk* 174
Kontrol og påfyldning 175
Tankning 175
Benzin 176
Dieselolie 177
Arbejde i motorrummet 178
Motorolie 181
Kølevæske 185
Sprinklervæske og viskerblade 187
Bremsevæske 190
Bilens batteri 191
Hjul 193
Selvhjælp 200
Bilens værktøj, reservehjul 200
Hjulskift 201
Havarisæt* (tire mobility system) 206
Sikringer 208
Udskiftning af pærer 212
Udskiftning af pærer – dobbelte forlygter 213
Udskiftning af pærer – enkelte forlygter 215
Udskiftning af pærer bagpå (i skærmen) 217
Udskiftning af pærer bagpå (i bagklappen) ... 218
Blinklygte i siden 219
Nummerpladelys 220
Kabine- og læselampe foran 220
3. stoplygte 221
Bagagerumslys 221
Starthjælp 221
Igangslæbning og bugsering 224

Tekniske data 227

Beskrivelse af angivelserne 227
Hvad du bør vide 227
De forskellige angivelser 229
Kørsel med anhænger 229
Hjul 230
Tekniske data 232
Kontrol af væsker 232
1,2 liters benzinmotor 60 hk (44kW) 233
1,2 liters benzinmotor 70 hk (51kW) 234
1,2 liters TSI benzinmotor 105 hk (77kW)
Med Start-Stop system 235
1,2 liters TSI benzinmotor 105 hk (77kW)
Med automatisk gearkasse 236
1,4 liters benzinmotor 85 hk (63kW) 237
1,2 liters TDI CR dieselmotor 75 hk (55kW) 238
1,2 liters TDI CR dieselmotor 75 hk (55kW)
Ecomotive 239
1,6 liters TDI CR dieselmotor 90 hk (66kW) 240
1,6 liters TDI CR dieselmotor 105 hk (77kW) ... 241

Mål og påfyldningsmængder..... 243

Stikordsregister 245

Instruktionsbogens opbygning

Hvad du bør vide, inden du læser instruktionsbogen

Oplysningerne om bilens **udstyr** er baseret på de informationer, der forelå ved redaktionens afslutning. Noget af det udstyr, der bliver beskrevet, kommer først senere eller kan kun fås i bestemte lande.

Da dette er en generel instruktionsbog til modellen IBIZA ST, findes noget af det udstyr og nogle af de funktioner, der er beskrevet i denne instruktionsbog, ikke i alle biler. Udstyret og funktionerne kan også blive ændret som følge af tekniske og markedsspecifikke krav, uden at dette kan betragtes som vildledende markedsføring.

Der kan være afvigelser mellem de viste **billeder** og din bil, da billederne kun er vejledende.

Retningsangivelserne (fx venstre, højre, forrest, bagest, foran og bagi) i denne instruktionsbog er set i bilens kørselsretning, hvis ikke andet er angivet.

Det **udstyr, der er kendetegnet med en stjerne***, leveres kun som standardudstyr til bestemte modeller, kan kun leveres som ekstraudstyr til bestemte modeller eller fås kun i nogle lande.

® Beskyttede varemærker er kendetegnet med ®. Selv om tegnet ikke altid er der, betyder det ikke, at de pågældende begreber frit kan benyttes.

▶ Afsnittet fortsættes på næste side.

■ **Afsnittet er slut**.

BEMÆRK!

Tekster med dette symbol indeholder informationer om din sikkerhed og gør dig opmærksom på, at der kan være fare for ulykker og kvæstelser.

Pas på!

Tekster med dette symbol gør dig opmærksom på, at der kan opstå skader på din bil.

Miljøanvisning

Tekster med dette symbol indeholder miljøoplysninger.

Anvisning

Tekster med dette symbol indeholder yderligere informationer. ■

Indhold

Denne instruktionsbog er bygget op på en helt speciel måde, der skal gøre det lettere at finde de ønskede informationer. Indholdet er opdelt i overskuelige **kapitler** (fx Aircondition), der igen er inddelt i relativt korte **afsnit**. Hele instruktionsbogen er opdelt i fem store dele:

1. Sikkerhed

Informationer om bilens passive sikkerhedsudstyr, fx sikkerhedsseler, airbags og sæder

2. Anvisninger vedr. betjening

Informationer om fordelingen af betjeningselementerne i bilens cockpit, de forskellige muligheder for indstilling af sæder og mulighederne for et godt indeklima etc.

3. Råd og dåd

Anbefalinger vedr. kørsel, pleje og vedligeholdelse af bilen samt beskrivelse af bestemte fejl, som du selv kan reparere

4. Tekniske data

Tal, værdier og mål

5. Stikordsregister

I slutningen af instruktionsbogen er der et generelt, detaljeret stikordsregister. Ved hjælp af dette kan du hurtigt finde de ønskede informationer. ■

Sikkerhed

Sikker kørsel

Generelt

Kære SEAT ejer

Sikkerheden er vigtig!

Dette kapitel indeholder vigtige informationer, tips, forslag og advarsler, som du bør læse af interesse for din og dine passagerers sikkerhed.

BEMÆRK!

- **Dette afsnit indeholder vigtige informationer til fører og passagerer vedr. brug af bilen. I servicemappens andre kapitler kan du også finde vigtige informationer om, hvordan du opnår optimal sikkerhed for dig og dine passagerer.**
- **Sørg for, at den komplette servicemappe altid er i bilen. Dette er især vigtigt, hvis du låner bilen ud eller sælger den.** ■

Sikkerhedsudstyr

Sikkerhedsudstyret er med til at beskytte personerne i bilen og kan reducere faren for kvæstelser i tilfælde af en ulykke.

Du bør ikke sætte din egen og dine passagerers sikkerhed på spil. I tilfælde af en ulykke kan sikkerhedsudstyret reducere faren for kvæstelser. Den følgende liste indeholder en del af sikkerhedsudstyret i din SEAT:

- Optimerede trepunktsseler
- Selekraftbegrænsere på forsæderne og de yderste bagsædepladser
- Selestrammere til forsæderne
- Frontairbags
- Sideairbags i forsædernes ryglæn
- Hovedairbags
- ISOFIX-holdere til ISOFIX-børnesæder til siddepladserne på 2. sæderække
- Hovedstøtter foran, der kan indstilles i højden
- Hovedstøtte bagi i midten med brugs- og hvileposition
- Indstillelig ratstamme

Det nævnte sikkerhedsudstyr arbejder sammen, så du og dine passagerer bliver beskyttet optimalt i tilfælde af en ulykke. Sikkerhedsudstyret hjælper ikke dig eller dine passagerer, hvis du eller dine passagerer sidder forkert eller ikke indstiller og anvender udstyret korrekt.

Derfor informerer vi dig om, hvorfor udstyret er så vigtigt, hvordan det beskytter, hvad du skal være opmærksom på ved brug, og hvordan du og dine passagerer bliver beskyttet optimalt med det sikkerhedsudstyr, der er i ▶

bilen. Dette kapitel indeholder vigtige advarsler, som du og dine passagerer skal være opmærksomme på for at reducere faren for kvæstelser.

Sikkerhed vedrører alle! ■

Før du kører

Føreren er altid ansvarlig for sine passagerer og bilens sikkerhed.

Af hensyn til din egen og dine passagerers sikkerhed bør du følge nedenstående punkter, inden du kører:

– Sørg for, at lys og blinklys på bilen fungerer korrekt.

– Kontroller dæktrykket.

– Sørg for, at ruderne er klare og sikrer et godt udsyn.

– Fastgør eventuel bagage sikkert ⇒ side 15.

– Sørg for, at der ikke ligger genstande i bunden af bilen, der kan hindre betjeningen af pedalerne.

– Indstil spejlene, forsædet og hovedstøtten, så de passer til din krops størrelse.

– Sørg for, at hovedstøtten til det midterste bagsæde er i brugsposition.

– Bed dine passagerer om at indstille hovedstøtterne, så de passer til deres krops størrelse.

– Beskyt børn ved at sætte dem i et egnet børnesæde, og sørg for, at børnenes sikkerhedssele er spændt korrekt ⇒ side 38.

– Sid korrekt. Bed også dine passagerer om at sidde korrekt ⇒ side 9.

– Spænd altid sikkerhedsselen korrekt, inden du kører. Bed også dine passagerer om at spænde sikkerhedsselen korrekt ⇒ side 17. ■

Hvad har indflydelse på kørselssikkerheden?

Kørselssikkerheden bliver i vid udstrækning bestemt af kørestilen og den adfærd, personerne i bilen udviser.

Som fører er du ansvarlig for dig selv og dine passagerer. Hvis kørselssikkerheden bliver påvirket, udsætter du dig selv og andre trafikanter for fare ⇒ ⚠.

– Lad fx ikke dine passagerer eller telefonsamtaler aflede din opmærksomhed fra trafikken.

– Kør aldrig, hvis din evne til at køre er nedsat (fx på grund af medicin, alkohol eller narkotika).

– Overhold færdselsloven og hastighedsbegrænsningerne.

– Tilpas altid hastigheden til vejforholdene, trafikken og vejret.

– Sørg for at holde regelmæssige pauser på lange rejser – mindst hver anden time.

– Hvis det er muligt, bør du undlade at køre, når du er træt eller er i tidsnød. ▶

BEMÆRK!

Hvis kørselssikkerheden reduceres under kørsel, øges faren for ulykker og kvæstelser. ■

Sådan sidder personerne i bilen korrekt

Sådan sidder føreren korrekt

Føreren skal sidde korrekt for at kunne køre sikkert og afslappet.

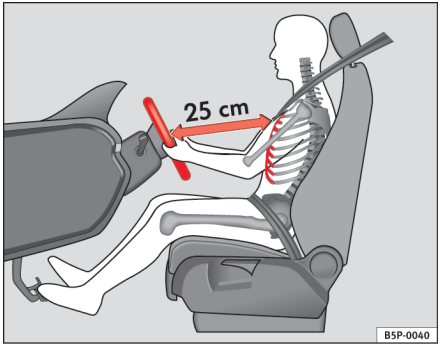

Fig. 1 Den rigtige afstand mellem fører og rat

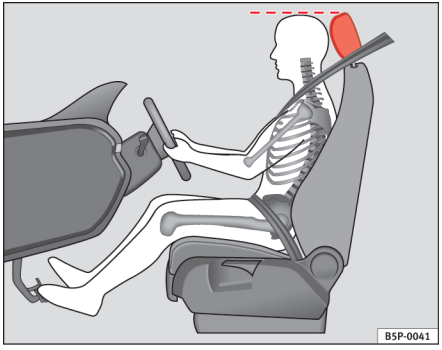

Fig. 2 Sådan sidder førerens hovedstøtte korrekt.

Af hensyn til sikkerheden og for at reducere faren for kvæstelser i tilfælde af en ulykke anbefaler vi, at føreren sidder på følgende måde:

– Indstil rattet, så afstanden mellem rattet og førerens brystkasse er mindst 25 cm ⇒ fig. 1.

– Indstil førersædet i længderetningen, så du kan træde speederen, bremse- og koblingspedalen helt ned med let bøjede ben ⇒ ⚠.

– Sørg for, at du kan nå rattets øverste punkt.

– Indstil hovedstøtterne således, at hovedstøttens øverste kant er på højde med den øverste del af dit hoved ⇒ fig. 2.

– Indstil ryglænet i lodret position, så det støtter hele ryggen.

– Spænd altid sikkerhedsselen korrekt, inden du kører ⇒ side 17. ▶

– Hold fødderne i bunden af bilen, så du altid har fuld kontrol over bilen.

Indstilling af førersæde ⇒ side 101.

BEMÆRK!

- **Hvis føreren sidder forkert, kan det medføre alvorlige kvæstelser.**
- **Indstil førersædet, så der mindst er 25 cm mellem brystkassen og rattets midte ⇒ side 9, fig. 1. Hvis du sidder tættere på end 25 cm, beskytter airbagsystemet ikke optimalt.**
- **Hvis du på grund af fysiske forhold ikke er i stand til at overholde minimumsafstanden på 25 cm, skal du kontakte et værksted. Der kan de rådgive dig om eventuelle nødvendige ændringer.**
- **Under kørsel skal du altid have begge hænder på rattet. Tag fat om rattets sider på den yderste kant (i en position svarende til klokken 9 og 3). Det reducerer faren for kvæstelser, hvis førerens frontairbag udløses.**
- **Hold aldrig begge hænder på den øverste del af rattet (i en position svarende til klokken 12) eller i en anden position (fx i midten af rattet). I sådanne situationer kan du som fører pådrage dig kvæstelser på armene, hænderne og i hovedet, hvis frontairbaggen udløses.**
- **For at reducere faren for kvæstelser, som føreren kan pådrage sig i tilfælde af en pludselig opbremsning eller ulykke, må ryglænet aldrig være stillet langt tilbage under kørsel! Airbagsystemet og sikkerhedsselen beskytter kun optimalt, hvis ryglænet står i lodret position, og føreren har spændt sikkerhedsselen korrekt. Jo længere ryglænet er stillet tilbage, desto større er faren for kvæstelser, hvilket skyldes, at sikkerhedsselen ikke sidder korrekt, og at siddepositionen er forkert!**
- **Indstil hovedstøtten korrekt for at få optimal beskyttelse.** ■

Sådan sidder forsædepassageren korrekt

Forsædepassageren skal have en afstand på mindst 25 cm til instrumentpanelet, så airbaggen beskytter optimalt, hvis den udløses.

Af hensyn til sikkerheden og for at reducere faren for kvæstelser i tilfælde af en ulykke anbefaler vi, at forsædepassageren sidder på følgende måde:

– Skub passagersædet så langt tilbage som muligt ⇒ ⚠.

– Indstil ryglænet i lodret position, så det støtter hele ryggen.

– Indstil hovedstøtterne således, at hovedstøttens øverste kant er på højde med den øverste del af dit hoved ⇒ side 12.

– Hold fødderne i bunden af bilen foran passagersædet.

– Spænd altid sikkerhedsselen korrekt, inden du kører ⇒ side 17.

Forsædepassagerens frontairbag kan **undtagelsesvis** ⇒ side 36 frakobles.

Indstilling af passagersæde ⇒ side 104.

BEMÆRK!

- **Hvis forsædepassageren sidder forkert, kan det medføre alvorlige kvæstelser.**
- **Indstil passagersædet, så der mindst er 25 cm mellem brystkassen og instrumentpanelet. Hvis du sidder tættere på end 25 cm, beskytter airbagsystemet ikke optimalt.**
- **Hvis du på grund af fysiske forhold ikke er i stand til at overholde minimumsafstanden på 25 cm, skal du kontakte et værksted. Der kan de rådgive dig om eventuelle nødvendige ændringer.**

BEMÆRK! (fortsættelse)

- **Under kørsel skal du altid holde fødderne i bunden af bilen – sid aldrig med fødderne på instrumentpanelet, ud af vinduet eller på sæderne! Hvis du sidder forkert, kan det medføre en større fare for kvæstelser i tilfælde af en opbremsning eller en ulykke. I tilfælde af en airbagudløsning kan det medføre livsfarlige kvæstelser, hvis du sidder forkert.**
- **For at reducere faren for kvæstelser, som forsædepassageren kan pådrage sig i tilfælde af en pludselig opbremsning eller ulykke, må ryglænet aldrig være stillet langt tilbage under kørsel! Airbagsystemet og sikkerhedsselen beskytter kun optimalt, hvis ryglænet står i lodret position, og forsædepassageren har spændt sikkerhedsselen korrekt. Jo længere ryglænet er stillet tilbage, desto større er faren for kvæstelser, hvilket skyldes, at sikkerhedsselen ikke sidder korrekt, og at siddepositionen er forkert!**
- **Hovedstøtterne skal være indstillet korrekt, så de beskytter optimalt.** ■

Sådan sidder bagsædepassagererne korrekt

Bagsædepassagererne skal sidde oprejst, have fødderne i bunden af bilen og have spændt selen korrekt. Hovedstøtten til det midterste bagsæde skal være i brugsposition.

For at mindske faren for kvæstelser i tilfælde af en pludselig opbremsning eller en ulykke skal bagsædepassagererne være opmærksomme på nedenstående retningslinjer:

– Indstil hovedstøtten korrekt ⇒ side 12.

– Hold fødderne i bunden af bilen foran bagsædet.

– Spænd altid sikkerhedsselen korrekt, inden du kører ⇒ side 17.

– Anvend et egnet børnesikkerhedssystem, hvis du har børn med i bilen ⇒ side 38.

BEMÆRK!

- **Hvis bagsædepassagererne sidder forkert, kan det medføre alvorlige kvæstelser.**
- **Hovedstøtterne skal være indstillet korrekt, så de beskytter optimalt.**
- **Sikkerhedsselerne beskytter kun optimalt, hvis ryglænet står i lodret position, og passagererne har spændt sikkerhedsselen korrekt. Hvis bagsædepassagererne ikke sidder oprejst, øges faren for kvæstelser, fordi selen sidder forkert.** ■

Korrekt indstilling af hovedstøtter

Hovedstøtter, som er indstillet korrekt, er med til at beskytte personerne i bilen og kan i de fleste ulykkessituationer reducere faren for kvæstelser.

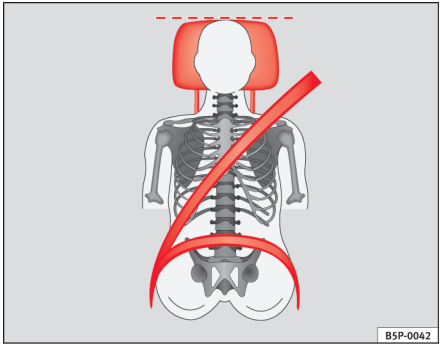

Fig. 3 Korrekt indstillet hovedstøtte set forfra

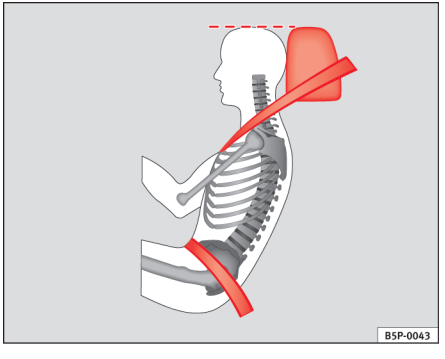

Fig. 4 Korrekt indstillet hovedstøtte set fra siden

Hovedstøtterne skal være indstillet korrekt, så de beskytter optimalt.

– Indstil hovedstøtterne således, at hovedstøttens øverste kant er på højde med den øverste del af dit hoved eller mindst i øjenhøjde ⇒ fig. 3 og ⇒ fig. 4.

Indstilling af hovedstøtter ⇒ side 102

BEMÆRK!

- **Hvis du kører i bilen, når hovedstøtterne er afmonteret eller ikke er korrekt indstillet, øger det faren for alvorlige kvæstelser.**
- **Hvis hovedstøtterne ikke er indstillet korrekt, kan det medføre død i tilfælde af en ulykke.**
- **Hovedstøtter, som ikke er indstillet korrekt, øger også faren for kvæstelser i tilfælde af pludselige eller uventede manøvrer og opbremsninger.**
- **Hovedstøtterne skal altid være indstillet korrekt i forhold til kroppens størrelse.** ■

Hovedstøtter bagi

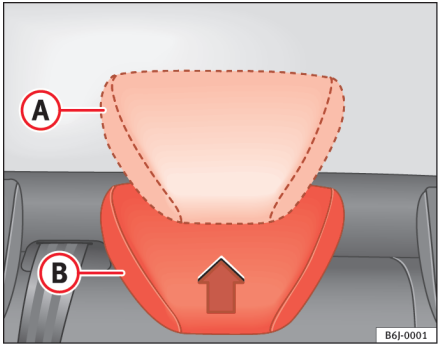

Fig. 5 Indstilling af hovedstøtter bagi

Hovedstøtterne bagi har to positioner.

- Hævet position eller brugsposition (A) ⇒ fig. 5. I denne position fungerer hovedstøtten som en almindelig hovedstøtte, og sammen med sikkerhedsselen beskytter den bagsædepassageren.
- Hvileposition (B) ⇒ fig. 5. I hvileposition er førerens udsyn bedre.

Træk hovedstøtten i pilens retning med begge hænder for at indstille den til brugsposition (A). Tryk hovedstøtten nedad for at anbringe den i hvileposition (B).

BEMÆRK!

Hovedstøtten skal altid være i brugsposition (A), når der sidder en person på bagsædet.

Anvisning

Læs og følg anvisningerne vedr. vertikal indstilling af hovedstøtter. ■

Eksempler på forkert siddeposition

Hvis personerne i bilen sidder forkert, kan det medføre alvorlige kvæstelser eller død.

Sikkerhedsselerne kan kun beskytte optimalt, hvis de sidder korrekt. En forkert siddeposition reducerer sikkerhedsselens beskyttende virkning væsentligt og øger faren for kvæstelser, fordi sikkerhedsselen sidder forkert. Som fører er du ansvarlig for dig selv og dine passagerer – især børn.

– Lad aldrig en passager sidde forkert under kørsel ⇒ ⚠.

Den nedenstående liste indeholder eksempler på siddepositioner, der kan være farlige for alle personer i bilen. Listen er ikke fuldstændig, men vi vil gerne gøre dig opmærksom på emnet.

Når bilen kører, skal du derfor følge nedenstående retningslinjer:

- Stå aldrig op i bilen.
- Stå aldrig på sæderne.
- Sid aldrig på knæ på sæderne.
- Indstil aldrig ryglænet langt bagud.
- Læn dig aldrig mod instrumentpanelet.
- Læg dig aldrig på bagsædet.
- Sæt dig aldrig kun på den forreste del af sædet.
- Sid aldrig med siden til kørselsretningen.
- Læn dig aldrig ud af vinduet.

- Sid aldrig med fødderne ud af vinduet.
- Sid aldrig med fødderne på instrumentpanelet.
- Sid aldrig med fødderne på sædepolstringen.
- Sid aldrig i bunden af bilen.
- Kør aldrig uden sikkerhedssele.
- Ophold dig aldrig i bagagerummet.

BEMÆRK!

- **Alle forkerte siddepositioner øger faren for alvorlige kvæstelser.**
- **Ved at sidde forkert udsætter personerne i bilen sig for livsfarlige kvæstelser, hvis airbaggene udløses og rammer en person, der sidder forkert.**
- **Sæt dig korrekt inden kørsel, og bliv altid siddende i denne stilling under kørsel. Bed dine passagerer om at sætte sig korrekt og blive siddende i denne stilling under kørsel ⇒ side 9, "Sådan sidder personerne i bilen korrekt".** ■

Området ved pedalerne

Pedaler

Betjeningen af pedalerne og deres bevægelsesfrihed må ikke begrænses af genstande eller måtter.

– Sørg for, at du altid uhindret kan træde speederen, bremse- og koblingspedalen helt ned.

– Sørg for, at pedalerne kan komme uhindret tilbage til udgangsstillingen.

Anvend kun måtter, der holder området ved pedalerne frit, og som kan fastgøres sikkert i bunden af bilen.

Hvis en bremsekreds svigter, skal du træde bremsepedalen længere ned end normalt for at standse bilen.

Sørg for at have det rigtige fodtøj på

Tag fodtøj på, som giver god støtte, og som giver dig en god føling med pedalerne.

BEMÆRK!

- **Hvis pedalerne ikke kan betjenes uhindret, kan det føre til kritiske situationer i trafikken.**
- **Læg aldrig genstande i bunden af bilen i førersiden. En genstand kan komme ind under pedalerne og hindre betjeningen af pedalerne. I tilfælde af en pludselig manøvre eller opbremsning er der risiko for, at du ikke længere kan bremse, betjene koblingspedalen eller give gas – fare for ulykke!** ■

Måtter i førersiden

Anvend kun måtter, der kan fastgøres sikkert i bunden af bilen, og som ikke hindrer betjeningen af pedalerne.

– Sørg for, at måtterne er fastgjort sikkert og ikke hindrer betjeningen af pedalerne under kørsel ⇒ ⚠.

Anvend kun måtter, der ikke hindrer betjeningen af pedalerne, og som ikke kan rutsje rundt. Egnede måtter fås i specialforretninger. ▶

BEMÆRK!

- **Hvis pedalerne ikke kan betjenes uhindret, kan det føre til kritiske situationer i trafikken og alvorlige kvæstelser.**
- **Sørg for, at måtterne altid er fastgjort sikkert.**
- **Læg eller monter aldrig måtter eller andre bundbelægninger oven på den monterede måtte, da området ved pedalerne bliver mindre, og betjeningen af pedalerne dermed kan hindres – fare for ulykke!** ■

Opbevaring af bagage

Pakning af bagagerum

Al bagage eller andre genstande skal anbringes sikkert i bagagerummet.

Alle genstande, der ikke er sikkert anbragt i bagagerummet, kan forringe bilens køreegenskaber eller kørselssikkerheden på grund af forskydningen af tyngdepunktet.

– Fordel bagagen jævnt i bagagerummet.

– Læg og opbevar tung bagage så langt fremme i bagagerummet som muligt.

– Læg og opbevar tung bagage nederst i bagagerummet.

BEMÆRK!

- **Løs bagage eller andre løse genstande i bagagerummet kan forårsage alvorlige kvæstelser.**

BEMÆRK! (fortsættelse)

- **Transporter altid genstande i bagagerummet.**
- **I tilfælde af en pludselig manøvre eller en ulykke kan løse genstande flyve fremad og medføre kvæstelser på personer i bilen eller andre trafikanter. Denne øgede fare for kvæstelser stiger endnu mere, hvis genstande, der flyver rundt, rammes af en airbag, der udløses. I en sådan situation kan genstande blive til projektiler – livsfare!**
- **Vær opmærksom på, at bilens køreegenskaber ændres ved transport af tunge ting, fordi tyngdepunktet bliver forskudt – fare for ulykke! Kørestilen og hastigheden skal derfor tilpasses til omstændighederne/situationen.**
- **Overskrid aldrig de tilladte akseltryk og den tilladte totalvægt. Hvis de tilladte akseltryk eller den tilladte totalvægt overskrides, kan bilens køreegenskaber ændre sig, hvilket kan medføre ulykker, kvæstelser og skader på bilen.**
- **Lad aldrig bilen stå uden opsyn, især når bagklappen er åben. Der er risiko for, at børn kan komme op i bagagerummet og lukke bagklappen indefra. Så er de låst inde og kan ikke komme ud uden hjælp udefra – livsfare!**
- **Lad ikke børn lege i og omkring bilen. Når du forlader bilen, skal du lukke og låse såvel bagklappen som alle døre. Inden du låser bilen, skal du sikre dig, at der ikke er nogen personer i bilen.**
- **Tag aldrig passagerer med i bagagerummet. Alle personer i bilen skal spænde selen korrekt ⇒ side 17.**

Anvisning

- Udluftning i bilen er med til at forhindre, at ruderne dugger. Den brugte luft slipper ud gennem udluftningsslidser i bagagerummets sidebeklædning. Sørg for, at udluftningsslidserne ikke er dækket til. ■

Øjer

I bagagerummet kan der være fire øjer til fastgørelse af bagage og andre genstande.

– Anvend altid egnede og ubeskadigede seler til at fastgøre bagage og andre genstande til øjerne med ⇒ ⚠ i “Pakning af bagagerum“ på side 15.

– Klap øjerne op for at kunne fastgøre selerne til dem.

I tilfælde af en kollision eller en ulykke kan også små og lette genstande bevæge sig med så stor kraft, at de kan forårsage alvorlige kvæstelser. Kraftens størrelse afhænger i høj grad af bilens hastighed og genstandens vægt. Bilens hastighed er dog den vigtigste faktor.

Eksempel: En genstand på 4,5 kg ligger i bilen og er ikke fastgjort. I tilfælde af en frontalkollision med en hastighed på 50 km/h skaber genstanden kræfter, der er 20 gange så store som dens vægt. Det betyder, at genstandens vægt stiger til ca. 90 kg. Det er ikke svært at forestille sig, hvilke kvæstelser genstanden kan forårsage, hvis den flyver gennem kabinen og rammer en person. Denne øgede fare for kvæstelser stiger endnu mere, hvis genstande, der flyver rundt, rammes af en airbag, der udløses.

⚠ BEMÆRK!

- **Hvis bagage eller andre genstande bliver fastgjort til øjerne med uegnede eller beskadigede seler, kan det medføre kvæstelser i tilfælde af en opbremsning eller ulykke.**
- **Anvend altid egnede seler, der kan fastgøres sikkert til øjerne, for at forhindre, at bagage eller andre genstande flyver frem i bilen.**
- **Fastgør aldrig et børnesæde til øjerne.** ■

Sikkerhedsseler

Generelt

Før du kører: Tag sikkerhedssele på!

Korrekt spændte sikkerhedsseler kan redde liv!

I dette kapitel kan du læse, hvorfor sikkerhedsseler er så vigtige, hvordan de fungerer, og hvordan man spænder og indstiller dem, samt hvordan de sidder korrekt.

– Læs informationerne, og følg advarslerne i dette hæfte.

BEMÆRK!

- **Inden du sætter den midterste bagsædesele fast i holderen, skal du kontrollere, om ryglænet er sikkert fastgjort, ved at trække i sikkerhedsselen.**
- **Hvis du har placeret sikkerhedsselen forkert eller slet ikke har spændt den, øges faren for alvorlige kvæstelser.**
- **Korrekt spændte sikkerhedsseler reducerer alvorlige kvæstelser i tilfælde af en pludselig opbremsning eller en ulykke. Derfor skal du og dine passagerer altid sørge for at have spændt sikkerhedsselen korrekt, når bilen kører.**
- **Også gravide og personer med legemlige skavanker skal anvende sikkerhedssele. Ligesom alle andre personer i bilen kan de også blive alvorligt kvæstet, hvis de ikke spænder sikkerhedsselen korrekt.** ■

Antal siddepladser

Din bil har **fem** siddepladser – to siddepladser foran og tre siddepladser bagi. Hvert sæde har en trepunktssele.

BEMÆRK!

- **Tag aldrig flere personer med i bilen, end der er siddepladser til.**
- **Alle personer i bilen skal have den sikkerhedssele på, der hører til deres siddeplads, og den skal være spændt korrekt. Børn skal beskyttes med et egnet børnesikkerhedssystem.** ■

Seleadvarselslampe*

Kontrollampen minder føreren om at spænde sikkerhedsselen.

Før du begynder at køre:

– Spænd altid sikkerhedsselen korrekt, inden du kører.

– Bed dine passagerer om at spænde sikkerhedsselen, inden du kører.

– Beskyt børn med et egnet børnesikkerhedssystem, der passer til barnets størrelse og alder.

Kontrollampen i kombiinstrumentet lyser[1], hvis føreren eller forsædepassageren[1] ikke har spændt sikkerhedsselen, når tændingen ▶

tilsluttes. Desuden lyder der et advarselssignal[1], når bilens hastighed overskrider 25 km/h. Dette advarselssignal varer i 90 sek., eller indtil selen bliver spændt.

Kontrollampen* i kombiinstrumentet slukker først, når føreren har spændt sikkerhedsselen, mens tændingen er tilsluttet. ■

Hvorfor bruge sikkerhedssele?

Hvad sker der fysisk ved en frontalkollision?

I tilfælde af en frontalkollision skal en stor mængde kinetisk energi reduceres.

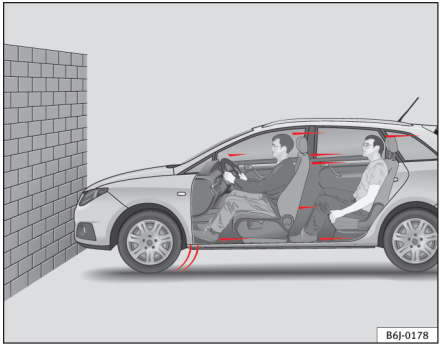

Fig. 6 En bil lige før en frontalkollision med en mur: Personerne i bilen har ikke spændt deres sikkerhedsseler.

[1] Afhængigt af model

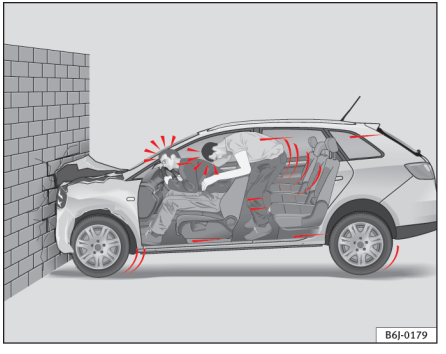

Fig. 7 Bilen kolliderer med muren: Personerne i bilen har ikke spændt deres sikkerhedsseler.

De fysiske påvirkninger i forbindelse med en frontalkollision er nemme at forklare: Når bilen kører ⇒ fig. 6, besidder både bilen og personerne i bilen såkaldt kinetisk energi (bevægelsesenergi).

Hvor stor den kinetiske energi er, afhænger i høj grad af bilens hastighed, dens vægt og den samlede vægt for personerne i bilen. Jo højere hastighed og vægt, desto mere energi skal der reduceres i tilfælde af en ulykke.

Bilens hastighed er dog den vigtigste faktor. Hvis hastigheden fx fordobles fra 25 km/h til 50 km/h, firedobles den kinetiske energi!

Da personerne i bilen i vores eksempel ikke har sikkerhedssele på, bliver hele den kinetiske energi overført fra dem til muren ved kollisionen ⇒ fig. 7.

Selv om du kun kører 30-50 km/h, bliver kroppen i tilfælde af en ulykke udsat for kræfter, som let kan overstige et ton (1.000 kg). De kræfter, som din krop udsættes for, tiltager endnu mere ved højere hastigheder.

Personer, der ikke har sikkerhedssele på, er altså ikke forbundet med bilen. I tilfælde af en frontalkollision vil disse personer altså bevæge sig videre med samme hastighed, som bilen bevægede sig med før kollisionen! Dette eksempel gælder ikke kun frontalkollisioner, men alle typer ulykker og kollisioner. ■

Hvad sker der med personer, der ikke har sikkerhedssele på?

Mange tror, at de kan beskytte deres krop ved at tage fra med hænderne i tilfælde af en mindre ulykke. Det passer ikke!

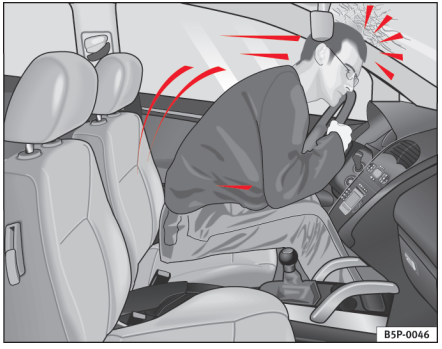

Fig. 8 En fører, der ikke anvender sikkerhedssele, bliver kastet fremad.

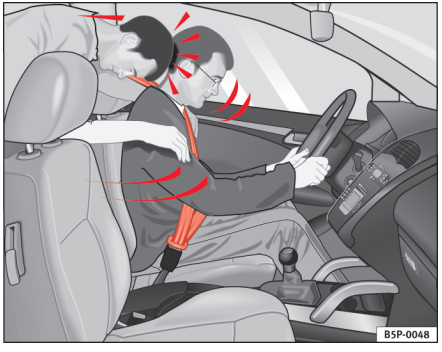

Fig. 9 En bagsædepassager, der ikke har sikkerhedssele på, bliver kastet fremad og ind i den fastspændte fører.

Allerede ved lave hastigheder påvirkes kroppen ved en kollision af så store kræfter, at de ikke kan afværges med hænderne. I tilfælde af en frontalkollision bliver personer, der ikke har sikkerhedssele på, kastet fremad og rammer ukontrolleret forskellige dele i kabinen, fx rattet, instrumentpanelet eller forruden ⇒ fig. 8.

Airbagsystemet er ikke en erstatning for sikkerhedsseler. Når airbaggene udløses, giver de kun ekstra beskyttelse. Alle personer i bilen (inklusive føreren) skal have spændt sikkerhedsselen korrekt under kørsel. Derved reduceres faren for alvorlige kvæstelser i tilfælde af en ulykke – uafhængigt af om der er en airbag til den pågældende siddeplads.

Vær opmærksom på, at airbaggene kun kan udløses én gang. For at opnå optimal beskyttelse skal sikkerhedsselerne altid være spændt korrekt, så du også er beskyttet i tilfælde af ulykker uden airbagudløsning.

Det er også vigtigt, at bagsædepassagererne spænder sikkerhedsselen korrekt, da de i tilfælde af en ulykke ellers bliver slynget ukontrolleret rundt i bilen. En passager på bagsædet, der ikke har spændt sikkerhedsselen, er således ikke kun til fare for sig selv, men også for dem, der sidder foran ⇒ fig. 9. ■

Sikkerhedsseler beskytter

Personer, der ikke har sikkerhedssele på, risikerer alvorlige kvæstelser i forbindelse med en ulykke!

Fig. 10 Fører med korrekt spændt sikkerhedssele: Personen beskyttes af sikkerhedsselen i tilfælde af en katastrofeopbremsning.

Korrekt spændte sikkerhedsseler sørger for, at personerne i bilen sidder korrekt, og reducerer i vid udstrækning den kinetiske energi i tilfælde af en ulykke. Sikkerhedsselerne forhindrer også ukontrollerede bevægelser, som kan medføre alvorlige kvæstelser. Desuden reducerer korrekt spændte sikkerhedsseler faren for at blive kastet ud af bilen.

Personer i bilen, der har spændt deres sikkerhedsseler korrekt, profiterer i høj grad af, at sikkerhedsselerne opfanger kroppens bevægelser. Derudover er konstruktionen af bilens forende og andre dele af bilens passive sikkerhedskoncept, fx airbagsystemet, med til at begrænse kroppens bevægelser. Dermed reduceres faren for kvæstelser.

Eksemplerne i dette kapitel beskriver frontalkollisioner. Naturligvis reducerer korrekt spændte sikkerhedsseler også faren for kvæstelser væsentligt i alle andre typer ulykker. Derfor skal sikkerhedsselerne altid spændes inden en køretur, også selv om det kun er lige rundt om hjørnet.

Sørg for, at dine passagerer også har spændt sikkerhedsselerne korrekt. Ulykkesstatistikker har vist, at faren for kvæstelser reduceres væsentligt, og at chancen for at overleve efter en meget alvorlig ulykke øges, hvis sikkerhedsselerne er spændt korrekt. Korrekt spændte sikkerhedsseler øger desuden den optimale beskyttelse, når airbaggene udløses i tilfælde af en ulykke. Derfor er det i de fleste lande påbudt ved lov, at man skal bruge sikkerhedssele.

Selv om bilen er udstyret med airbags, skal sikkerhedsselerne spændes. Frontairbaggene bliver fx ikke udløst ved alle typer frontalkollisioner. Frontairbaggene bliver ikke udløst ved mindre frontal- og sidekollisioner, ved påkørsler bagfra, hvis bilen ruller rundt, eller ved ulykker, hvor airbagudløsningsværdien i styreenheden ikke overskrides.

Anvend derfor altid sikkerhedssele, og sørg for, at dine passagerer har spændt sikkerhedsselen, inden du kører! ■

Sikkerhedsanvisninger vedr. brug af sikkerhedsseler

Korrekt håndtering af sikkerhedsselerne reducerer faren for kvæstelser væsentligt!

– Anvend altid sikkerhedsselen som beskrevet i dette afsnit.

– Sørg for, at sikkerhedsselerne altid kan anvendes og ikke er beskadigede.

BEMÆRK!

- **Hvis du har spændt sikkerhedsselen forkert eller slet ikke har spændt den, øges faren for livsfarlige eller dødelige kvæstelser. Sikkerhedsselerne beskytter kun optimalt, hvis de er spændt korrekt.**

BEMÆRK! (fortsættelse)

- Spænd altid sikkerhedsselen korrekt, inden du kører – også ved bykørsel. Det gælder også dine passagerer – fare for kvæstelser!
- For at sikkerhedsselerne kan beskytte optimalt, er det meget vigtigt, at de sidder korrekt.
- Der må aldrig være spændt to personer fast med én sikkerhedssele (gælder også børn).
- Hold fødderne i bunden af bilen foran sædet, så længe bilen kører.
- Løsn aldrig sikkerhedsselen, mens bilen kører – livsfare!
- Sikkerhedsselen må ikke være snoet, mens den er spændt.
- Selen må ikke føres hen over faste genstande eller genstande, der kan gå i stykker (briller, kuglepenne etc.), da det kan medføre kvæstelser.
- Selen må ikke sidde i klemme, være beskadiget eller berøre skarpe kanter.
- Sikkerhedsselen må aldrig sidde under armen eller i en anden forkert position.
- Hvis du har beklædningsgenstande på, der er meget tykke (fx en frakke over en blazer), eller som sidder løst, kan sikkerhedsselen ikke sidde korrekt, og den virker derfor ikke, som den skal.
- Åbningen, som låsetappen skal føres ned i, må ikke være stoppet til med papir eller lignende, da det forhindrer låsetappen i at gå sikkert i hak.
- Du må aldrig ændre selens placering ved hjælp af seleklemmer, øjer eller lignende.
- Sikkerhedsseler, der er flossede eller har revner, beskadigede sammenføjninger, seleoprullere eller låsedele kan medføre alvorlige kvæstelser i tilfælde af en ulykke. Kontroller derfor regelmæssigt, at ingen af selerne er beskadigede.
- Hvis en sikkerhedssele er blevet belastet og strakt i forbindelse med en ulykke, skal den udskiftes på et værksted. Det kan være nødvendigt at udskifte sikkerhedsselen, også selv om der ikke er nogen synlige skader

BEMÆRK! (fortsættelse)

på selen. Desuden skal de steder, hvor sikkerhedsselen sidder fast, også kontrolleres.

- Forsøg aldrig selv at reparere sikkerhedsselerne. Sikkerhedsselerne må ikke afmonteres eller på anden måde ændres.
- Selen skal holdes ren. Hvis den er meget snavset, kan det medføre, at seleoprulleren ikke fungerer korrekt. ■

Sikkerhedsseler

Sådan spændes sikkerhedsselerne

Der hører en selelås til sikkerhedsselerne til siddepladserne foran og bagi.

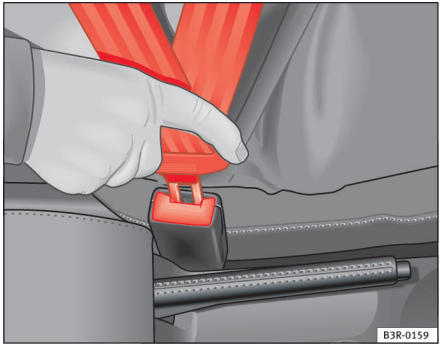

Fig. 11 Sikkerhedsselens selelås og låsetap

For at sikkerhedsselerne kan beskytte optimalt, er det meget vigtigt, at de sidder korrekt.

– Indstil sædet og hovedstøtten korrekt.

– Tag fat i selens låsetap, og træk selen jævnt hen over bryst og hofter.

– Stik låsetappen ind i den selelås, der hører til den pågældende siddeplads. Du skal kunne høre, at den går i hak ⇒ side 21, fig. 11.

– Kontroller, at sikkerhedsselen sidder korrekt fast i låsen, ved at trække i selen.

Sikkerhedsselerne har en seleopruller ved selens skulderdel. Når du trækker langsomt i selen, kan du trække selen ud, som du ønsker det. Men i tilfælde af en pludselig opbremsning, ved bjergkørsel, i sving og ved acceleration blokerer seleoprulleren selens skulderdel.

Seleoprullerne til forsæderne er udstyret med en selestrammer ⇒ side 25.

BEMÆRK!

- **Forkert placering af selen kan medføre alvorlige kvæstelser i tilfælde af en ulykke.**
- **Sikkerhedsselerne beskytter kun optimalt, hvis ryglænet står i lodret position, og sikkerhedsselen er spændt korrekt.**
- **Sæt aldrig låsetappen i en selelås, der hører til et andet sæde. Hvis du gør det, beskytter sikkerhedsselen ikke, som den skal, og faren for kvæstelser øges.**
- **Hvis personerne i bilen ikke har spændt sikkerhedsselen korrekt, beskytter den ikke, som den skal. Forkert placering af selen kan medføre alvorlige kvæstelser.** ■

Selens placering

Det er meget vigtigt for at opnå optimal beskyttelse, at sikkerhedsselerne sidder korrekt.

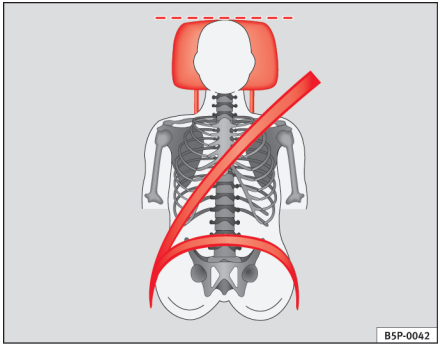

Fig. 12 Korrekt placering af sikkerhedssele og hovedstøtte set forfra

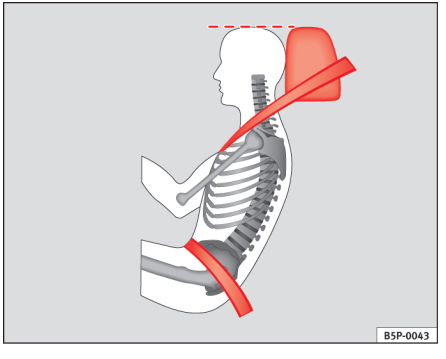

Fig. 13 Korrekt placering af sikkerhedssele og hovedstøtte set fra siden ▶

BEMÆRK!

- **Forkert placering af selen kan medføre alvorlige kvæstelser i tilfælde af en ulykke.**
- **Selens skulderdel skal sidde ca. midt på skulderen. Sikkerhedsselen skal sidde fladt og tæt ind til overkroppen ⇒ side 22, fig. 12.**
- **Sikkerhedsselens hoftedel skal sidde hen over hofterne og aldrig hen over maven. Sikkerhedsselen skal sidde fladt og tæt ind til hofterne ⇒ side 22, fig. 13. Stram selv selen lidt, hvis det er nødvendigt.**
- **Læs og følg advarslerne ⇒ side 20.** ■

Også gravide skal spænde sikkerhedsselen korrekt

Gravide beskytter bedst deres ufødte barn, når de spænder sikkerhedsselen korrekt.

Fig. 14 Selens placering på gravide

For at sikkerhedsselerne kan beskytte optimalt, er det meget vigtigt, at de sidder korrekt ⇒ side 22.

– Indstil forsædet og hovedstøtten korrekt.

– Tag fat i selens låsetap, og træk selen jævnt hen over brystet og så lavt hen over hofterne som muligt ⇒ fig. 14.

– Stik låsetappen ind i den selelås, der hører til den pågældende siddeplads. Du skal kunne høre, at den går i hak ⇒ ⚠.

– Kontroller, at sikkerhedsselen sidder korrekt fast i låsen, ved at trække i selen.

BEMÆRK!

- **Forkert placering af selen kan medføre alvorlige kvæstelser i tilfælde af en ulykke.**
- **Hos gravide skal selens hoftedel placeres så lavt hen over hofterne som muligt og aldrig hen over maven. Desuden skal selen altid ligge fladt ind til kroppen, så den ikke trykker på underlivet.**
- **Læs og følg advarslerne ⇒ side 20.** ■

Sådan tages sikkerhedsselen af

Sikkerhedsselen må først tages af, når bilen holder stille.

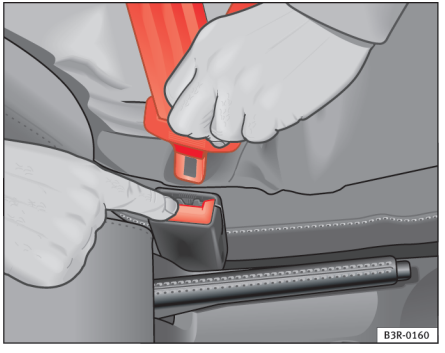

Fig. 15 Sådan frigør du låsetappen fra selelåsen.

– Tryk på den røde knap på selelåsen ⇒ fig. 15. Låsetappen springer ud ⇒ ⚠.

– Før selen tilbage med hånden, mens den ruller op. Det letter oprulningen, og beklædningen bliver ikke beskadiget.

⚠ BEMÆRK!

Løsn aldrig sikkerhedsselen, mens bilen kører. Ellers øges faren for alvorlige eller dødelige kvæstelser. ■

Forkert placering af sikkerhedsseler

Sikkerhedsseler, der er placeret forkert, kan medføre alvorlige eller dødelige kvæstelser.

Sikkerhedsselerne kan kun beskytte optimalt, hvis de sidder korrekt. Rækkefølgen for, hvordan selerne skal placeres, der er beskrevet i dette kapitel, skal overholdes nøje. En forkert siddeposition reducerer sikkerhedsselernes beskyttende virkning væsentligt og kan medføre alvorlige eller dødelige kvæstelser. Faren for alvorlige eller dødelige kvæstelser øges især, hvis en airbag, der udløses, rammer en person, der sidder forkert. Som fører er du ansvarlig for alle personer og især for børn i bilen. Derfor skal du være opmærksom på følgende:

– Lad aldrig en passager placere sikkerhedsselen forkert under kørsel ⇒ ⚠.

⚠ BEMÆRK!

- **Hvis en sikkerhedssele er placeret forkert, øges faren for alvorlige kvæstelser.**
- **Inden du kører, skal du altid bede dine passagerer om at placere sikkerhedsselen korrekt og holde den der under kørsel.**
- **Læs og følg altid informationerne og advarslerne vedr. brug af sikkerhedsseler ⇒ side 20.** ■

Selestrammere*

Selestrammernes funktion

I tilfælde af en frontalkollision bliver sikkerhedsselerne til de forreste siddepladser strammet automatisk.

Sikkerhedsselerne til de forreste siddepladser er udstyret med selestrammere. I tilfælde af alvorlige frontal- og sidekollisioner bliver selestrammerne kun udløst af sensorer, hvis den pågældende sikkerhedssele er spændt. Sikkerhedsselerne bliver strammet modsat den retning, de trækkes ud i, og personernes bevægelse fremad reduceres.

En selestrammer kan kun udløses én gang.

Selestrammerne bliver ikke udløst ved mindre frontal- og sidekollisioner, ved ulykker, hvor den kraft, der påvirker bilen forfra, bagfra og fra siden ikke er så stor, eller ved ulykker, hvor bilen ruller rundt.

Anvisning

- Når selestrammerne udløses, opstår der fint støv. Det er normalt og ikke tegn på brand i bilen.
- Når hele bilen eller enkelte dele af systemet skal skrottes, skal de gældende sikkerhedsforskrifter altid overholdes. På værksteder kender de disse forskrifter og kan give dig nærmere oplysninger om dem. ■

Service og bortskaffelse af selestrammere

Selestrammerne er en del af sikkerhedsselerne, der er placeret ved siddepladserne i din bil. Hvis du udfører arbejde på en selestrammer eller af- og påmonterer dele af systemet på grund af andre reparationer, kan sikkerhedsselen blive beskadiget. Dette kan føre til, at selestrammerne ikke udløses korrekt eller slet ikke udløses i tilfælde af en ulykke.

For at selestrammernes funktion ikke skal blive reduceret, og afmonterede dele ikke skal forårsage kvæstelser og forurening, skal der overholdes nogle forskrifter, som de kender på værkstederne.

BEMÆRK!

- **Arbejde, der ikke er udført fagligt korrekt, og reparationer, som du selv har udført, øger faren for alvorlige eller dødelige kvæstelser, da det kan føre til, at selestrammerne ikke udløses eller udløses uventet.**
- **Foretag aldrig reparationer, indstillinger eller af- og påmontering af selestrammerne eller sikkerhedsselerne.**
- **Selestrammeren og sikkerhedsselen inklusive seleoprulleren kan ikke repareres.**
- **Enhver form for arbejde på selestrammerne og sikkerhedsselerne samt af- og påmontering af systemets dele i forbindelse med andre reparationer må kun foretages på et værksted.**
- **Selestrammerne beskytter dig kun i tilfælde af én ulykke og skal udskiftes efter en udløsning.** ■

Airbagsystem

Generelt

Hvorfor er det vigtigt at anvende sikkerhedssele og sidde korrekt?

For at airbaggene kan give optimal beskyttelse, når de udløses, skal sikkerhedsselen altid sidde rigtigt, og personen i bilen skal sidde korrekt.

Før du begynder at køre, er det vigtigt at overholde følgende regler for at opnå optimal beskyttelse for dig og dine passagerer:

– Sæt altid sikkerhedsselerne korrekt.

– Indstil førersædet og rattet korrekt.

– Indstil passagersædet korrekt.

– Indstil hovedstøtten korrekt ⇒ side 12.

– Anvend det rigtige børnesikkerhedssystem til beskyttelse af børn i bilen.

Airbaggen folder sig ud på brøkdele af et sekund og med høj hastighed. Hvis du sidder forkert i en sådan situation, kan det medføre livsfarlige kvæstelser. Derfor er det nødvendigt, at alle personer i bilen sidder korrekt under kørsel.

En kraftig opbremsning kort før en ulykke kan føre til, at en person uden sikkerhedssele slynges frem i det område, hvor airbaggen udløses. I dette tilfælde kan personen påføre sig livsfarlige eller dødelige kvæstelser, hvis airbaggen udløses. Det gælder især for børn.

Hold altid størst mulig afstand til frontairbaggen. Så kan den i tilfælde af en udløsning folde sig helt ud og dermed beskytte optimalt.

De vigtigste faktorer for udløsning af airbaggene er ulykkens type, kollisionsvinklen og bilens hastighed.

Det afgørende for udløsning af airbaggene er det decelerationsforløb, som forekommer og måles af styreenheden i forbindelse med kollisionen. Hvis decelerationsforløbet i forbindelse med en kollision er under den værdi, der er gemt i styreenheden, bliver front-, side- og/eller hovedairbags ikke udløst. Vær opmærksom på, at synlige og store skader på ulykkesbilen ikke er nogen indikation af, at airbaggene skulle have været udløst.

BEMÆRK!

- **Forkert anvendelse af sikkerhedsselerne eller en forkert siddeposition kan medføre alvorlige eller dødelige kvæstelser.**
- **Alle personer i bilen – også børn – der ikke er fastspændt korrekt, kan blive alvorligt eller dødeligt kvæstet, hvis airbaggen udløses. Børn op til 12 år skal altid sidde på bagsædet. Tag aldrig børn med i bilen, hvis de ikke er fastspændt eller ikke er fastspændt korrekt i forhold til deres vægt.**
- **Hvis du ikke er fastspændt, læner dig ud mod siden, læner dig fremad eller sidder forkert, øges faren for kvæstelser væsentligt. Faren for kvæstelser øges endnu mere, hvis du i et sådant tilfælde bliver ramt af en airbag, der udløses.**
- **Spænd altid sikkerhedsselen korrekt for at reducere faren for kvæstelser på grund af en airbag, der udløses.**
- **Indstil altid forsæderne korrekt.** ■

Hvorfor er det farligt at have et børnesæde på passagersædet?

Bagudvendte børnesæder må aldrig anvendes på passagersædet, mens forsædepassagerens frontairbag er tilkoblet.

Den tilkoblede frontairbag i passagersiden er en stor fare for et barn. Passagersædet er livsfarligt for et barn, hvis barnet sidder i et bagudvendt børnesæde. Børn op til 12 år skal altid sidde på bagsædet.

Hvis et bagudvendt børnesæde er monteret på passagersædet, kan børnesædet blive ramt af forsædepassagerens frontairbag med så stor kraft, at det kan have livsfarlige eller dødelige kvæstelser til følge.

Derfor opfordrer vi dig indtrængende til at sørge for, at børn bliver placeret på bagsædet. Det er den sikreste plads i bilen for børn. Som et alternativ kan forsædepassagerens frontairbag frakobles med nøglekontakten ⇒ side 36. Anvend et børnesæde, der er egnet til barnets alder og størrelse, hvis du skal have et barn med i bilen.

I modeller uden nøglekontakt til frakobling af airbaggen skal frakoblingen foretages på et værksted.

BEMÆRK!

- **Hvis der er monteret et børnesæde på passagersædet, øges faren for livsfarlige eller dødelige kvæstelser for barnet i tilfælde af en ulykke.**
- **Monter aldrig et bagudvendt børnesæde på passagersædet, hvis forsædepassagerens frontairbag er tilkoblet. Barnet kan blive livsfarligt eller dødeligt kvæstet, hvis forsædepassagerens frontairbag udløses.**
- **Hvis forsædepassagerens frontairbag udløses, kan den ramme det bagudvendte børnesæde og slynge det mod døren, loftet eller ryglænet med stor kraft.**

BEMÆRK! (fortsættelse)

- **Hvis det undtagelsesvis er nødvendigt at anvende et bagudvendt børnesæde på passagersædet, skal du altid være opmærksom på følgende sikkerhedsforanstaltninger:**
  - **Frakobl forsædepassagerens frontairbag ⇒ side 36, "Frakobling af airbags*".**
  - **Producenten af børnesædet skal have godkendt det til anvendelse på et passagersæde med front- og sideairbag.**
  - **Følg børnesædeproducentens monteringsvejledning, og vær især opmærksom på advarsler.**
  - **Inden du monterer børnesædet korrekt, skal du skubbe passagersædet helt tilbage, så afstanden til frontairbaggen bliver så stor som mulig.**
  - **Sørg for, at der ikke er noget, der forhindrer passagersædet i at blive skubbet helt tilbage.**
  - **Passagersædets ryglæn skal være i lodret position.** ■

Kontrollampe til airbag- og selestrammersystem

Kontrollampen overvåger airbag- og selestrammersystemet.

Kontrollampen overvåger alle airbags og selestrammere, der er monteret i bilen, inklusive styreenheder og kabelforbindelser.

Overvågning af airbag- og selestrammersystemet

Airbag- og selestrammersystemets funktion overvåges konstant elektronisk. Kontrollampen lyser altid i nogle sekunder, efter at tændingen er tilsluttet (selvdiagnose).

Systemet skal kontrolleres, hvis kontrollampen :

- ikke lyser, når tændingen tilsluttes

- ikke slukker, ca. 4 sek. efter at tændingen er tilsluttet
- slukker og lyser igen, efter at tændingen er tilsluttet
- lyser eller blinker under kørsel.

Hvis der opstår en fejl, lyser kontrollampen konstant. Få straks airbagsystemet kontrolleret på et værksted.

Hvis et værksted har frakoblet en af airbaggene, blinker kontrollampen i nogle sekunder efter udført kontrol og slukker så, hvis der ikke er nogen fejl.

BEMÆRK!

- **Hvis der opstår en fejl, kan airbag- og selestrammersystemet ikke beskytte optimalt.**
- **I tilfælde af fejl bør systemet omgående kontrolleres på et værksted. Ellers er der risiko for, at airbaggene eller selestrammerne ikke udløses eller ikke udløses korrekt i forbindelse med en ulykke.** ■

Reparation, pleje og bortskaffelse af airbags

Airbagsystemets dele er monteret forskellige steder i din bil. Hvis der udføres arbejde på airbagsystemet, eller hvis dele af systemet af- og påmonteres på grund af andre reparationer, kan nogle af airbagsystemets dele blive beskadiget. Dette kan føre til, at airbaggene ikke udløses korrekt eller slet ikke udløses i tilfælde af en ulykke.

Ved **skrotning** af bilen eller dele af airbagsystemet skal de gældende sikkerhedsforskrifter altid overholdes. På værksteder og hos autoophuggere kender de disse sikkerhedsforskrifter.

BEMÆRK!

- **Arbejde, der ikke er udført fagligt korrekt, og reparationer, som du selv har udført, øger faren for alvorlige eller dødelige kvæstelser, da det kan føre til, at airbaggene ikke udløses eller udløses uventet.**
- **Rattets polstringsplade og airbagmodulets bløde overflade i instrumentpanelet i passagersiden må ikke klæbes til, overtrækkes eller på anden måde bearbejdes.**
- **Der må ikke være fastgjort genstande som fx drikkevareholdere eller telefonholdere på airbagmodulernes afdækninger.**
- **Rattet og instrumentpanelet må kun rengøres med en tør klud eller en klud fugtet med vand. Rengør aldrig instrumentpanelet og airbagmodulernes overflade med rengøringsmidler, der indeholder opløsningsmiddel. Rengøringsmidler med opløsningsmiddel gør overfladen porøs. En airbagudløsning kan medføre alvorlige kvæstelser på grund af kunststofdele, der løsner sig.**
- **Foretag aldrig reparationer, indstillinger eller af- og påmontering af airbagsystemets dele.**
- **Alt arbejde på airbaggen samt af- og påmontering af systemets dele i forbindelse med andet reparationsarbejde (fx afmontering af rat) bør kun foretages på et værksted. På værksteder har de det nødvendige værktøj, de nødvendige reparationsinformationer og kvalificeret personale.**
- **Vi opfordrer dig indtrængende til at få alt arbejde på airbagsystemet udført på et værksted.**
- **Foretag aldrig ændringer på den forreste stødfanger eller på karrosseriet.**
- **Airbags beskytter dig kun i tilfælde af en ulykke og skal udskiftes efter en udløsning.** ■

Frontairbags

Beskrivelse af frontairbags

Airbagsystemet kan ikke erstatte sikkerhedsseler!

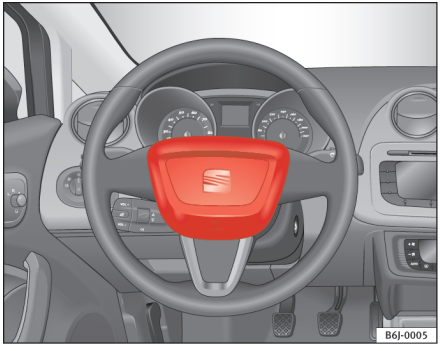

Fig. 16 Førerens frontairbag er placeret i rattet.

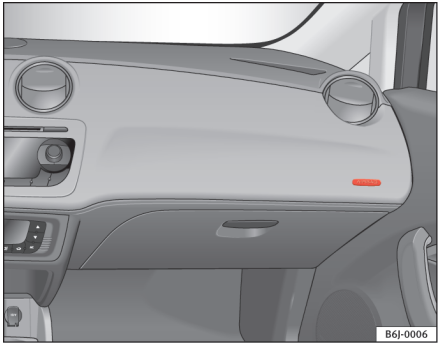

Fig. 17 Forsædepassagerens frontairbag er placeret i instrumentpanelet.

Førerens frontairbag er placeret i rattet ⇒ fig. 16, og forsædepassagerens frontairbag i instrumentpanelet ⇒ fig. 17. Airbaggene er markeret med teksten AIRBAG.

Frontairbagsystemet giver som supplement til sikkerhedsselerne en ekstra beskyttelse af førerens og forsædepassagerens hoved og overkrop ved kraftige frontalkollisioner ⇒ side 31, “Sikkerhedsanvisninger vedr. frontairbagsystemet“.

Ud over den normale beskyttelsesfunktion skal sikkerhedsselerne ved en frontalkollision også holde føreren eller forsædepassageren i en position, hvor airbaggen kan give maksimal beskyttelse.

Airbagsystemet er ikke en erstatning for sikkerhedsseler, men en del af bilens samlede passive sikkerhedskoncept. Vær opmærksom på, at airbagsystemet kun giver optimal beskyttelse, hvis sikkerhedsselerne spændes korrekt, og hovedstøtterne indstilles korrekt. Derfor skal sikkerhedsselerne ikke kun benyttes på grund af færdselsloven, men også af hensyn til sikkerheden.

Frontairbagsystemet består først og fremmest af:

- en elektronisk styre- og overvågningsenhed (styreenhed)
- de to frontairbags (luftpude med gasgenerator) til fører og forsædepassager
- en kontrollampe i instrumentpanelet ⇒ side 27.

Airbagsystemets funktion overvåges elektronisk. Airbagkontrollampen lyser altid i nogle sekunder, efter at tændingen er tilsluttet (selvdiagnose).

Der er fejl i systemet, hvis kontrollampen :

- ikke lyser, når tændingen tilsluttes ⇒ side 27
- ikke slukker, ca. 4 sek. efter at tændingen er tilsluttet
- slukker og lyser igen, efter at tændingen er tilsluttet
- lyser eller blinker under kørsel.

Frontairbagsystemet udløses ikke:

- når tændingen er afbrudt

- ved mindre frontalkollisioner
- sidekollisioner
- ved påkørsler bagfra
- hvis bilen ruller rundt.

BEMÆRK!

- **Sikkerhedsselerne og airbagsystemet beskytter kun optimalt, hvis personerne sidder korrekt ⇒ side 9, "Sådan sidder personerne i bilen korrekt".**
- **Hvis der er fejl i airbagsystemet, skal det omgående kontrolleres på et værksted. Ellers er der risiko for, at airbagsystemet ikke udløses eller ikke udløses korrekt i tilfælde af en frontalkollision.** ■

Frontairbaggenes funktion

Faren for kvæstelse af hoved og overkrop reduceres af oppustede airbags.

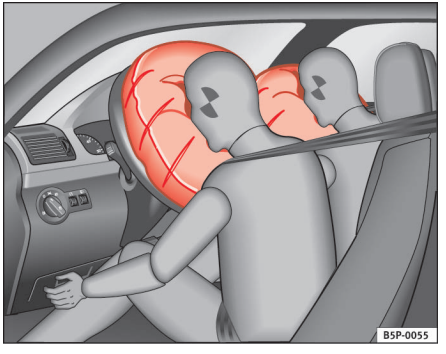

Fig. 18 Oppustede frontairbags

Airbagsystemet er konstrueret således, at frontairbaggene til fører og forsædepassager udløses i tilfælde af kraftige frontalkollisioner.

I nogle ulykkessituationer kan både front-, hoved- og sideairbags blive udløst.

Når systemet udløses, fyldes luftpuderne med drivgas, og de folder sig ud foran føreren og forsædepassageren ⇒ fig. 18. Når føreren og forsædepassageren rammer de helt udfoldede luftpuder, dæmpes deres bevægelse, og faren for kvæstelse af hoved og overkrop reduceres.

Luftpudens specielle konstruktion gør, at gassen slipper langsomt ud, når en person rammer luftpuden. Således bliver hovedet og brystområdet beskyttet, når personen rammer airbaggen. Efter en kollision tømmes luftpuden, så der er frit udsyn fremad. ▶

Airbaggene folder sig ud på brøkdele af et sekund og med høj hastighed for at kunne give ekstra beskyttelse i tilfælde af en ulykke. Når airbaggen folder sig ud, kan der dannes fint støv. Det er normalt og ikke tegn på brand i bilen. ■

Sikkerhedsanvisninger vedr. frontairbagsystemet

Korrekt behandling af airbagsystemet reducerer faren for kvæstelser væsentligt!

BEMÆRK!

- **Det er vigtigt, at føreren og forsædepassageren holder en afstand på mindst 25 cm til henholdsvis rattet og instrumentpanelet. Hvis du ikke overholder minimumsafstanden, kan airbagsystemet ikke beskytte dig – livsfare! Desuden skal forsæder og hovedstøtter altid være indstillet korrekt i forhold til kroppens størrelse.**
- **Hvis du ikke er fastspændt, læner dig ud mod siden, læner dig fremad eller sidder forkert, øges faren for kvæstelser væsentligt. Faren for kvæstelser øges endnu mere, hvis du i et sådant tilfælde bliver ramt af en airbag, der udløses.**
- **Børn må aldrig transporteres på forsædet uden at være fastspændt. Hvis airbagsystemet udløses i tilfælde af en ulykke, kan barnet blive alvorligt kvæstet eller dræbt på grund af airbaggen, der udløses ⇒ side 38, "Sikkerhed for børn".**
- **Der må ikke være andre personer, dyr eller genstande mellem personerne på forsæderne og airbaggens virkeområde.**
- **Airbags beskytter dig kun i tilfælde af en ulykke og skal udskiftes efter en udløsning.**
- **Der må ikke være fastgjort genstande som fx drikkevareholdere eller telefonholdere på airbagmodulernes afdækninger.**

BEMÆRK! (fortsættelse)

- **Der må ikke foretages nogen form for ændringer på airbagsystemets dele.** ■

Sideairbags

Beskrivelse af sideairbags

Airbagsystemet kan ikke erstatte sikkerhedsseler!

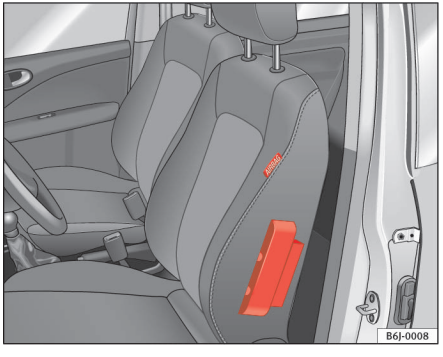

Fig. 19 Sideairbag i førersæde

Sideairbaggene er placeret i førersædets ⇒ fig. 19 og passagersædets ryglænspolstring. Airbaggenes placering er markeret med teksten AIRBAG i ryglænenes øverste område.

Sideairbagsystemet giver som supplement til sikkerhedsselerne en ekstra beskyttelse af overkroppen ved kraftige sidekollisioner til de personer, der sidder på forsæderne ⇒ side 34, "Sikkerhedsanvisninger vedr. sideairbagsystemet".

I tilfælde af en sidekollision reducerer sideairbags risikoen for kvæstelser af de dele af kroppen, der vender mod kollisionen. Ud over den normale beskyttelsesfunktion skal sikkerhedsselerne ved en sidekollision også holde personerne på de yderste siddepladser i en position, hvor sideairbaggen kan give maksimal beskyttelse.

Airbagsystemet er ikke en erstatning for sikkerhedsseler, men en del af bilens samlede passive sikkerhedskoncept. Vær opmærksom på, at airbagsystemet kun beskytter optimalt, hvis du og dine passagerer anvender sikkerhedsselerne. Derfor skal sikkerhedsselerne ikke kun benyttes på grund af færdselsloven, men også af hensyn til sikkerheden.

Sideairbagsystemet udløses ikke:

- når tændingen er afbrudt
- ved mindre sidekollisioner
- ved frontalkollisioner
- ved påkørsler bagfra
- hvis bilen ruller rundt.

Airbagsystemet består først og fremmest af:

- en elektronisk styre- og overvågningsenhed (styreenhed)
- sideairbaggene i siderne på forsædernes ryglæn
- en kontrollampe i instrumentpanelet ⇒ side 27.

Airbagsystemets funktion overvåges elektronisk. Airbagkontrollampen lyser altid i ca. 4 sek., efter at tændingen er tilsluttet (selvdiagnose).

BEMÆRK!

- **Kør ikke, hvis du har afmonteret dørenes indvendige beklædning.**
- **Kør ikke, hvis dørenes indvendige beklædning er afmonteret, eller beklædningen ikke er placeret korrekt.**
- **Kør ikke, hvis højttalerne i dørbeklædningerne er afmonterede, medmindre åbningerne til højttalerne er dækket ordentligt til.**
- **Kontroller, at åbningerne er dækket til eller lukket af, når du har monteret højttalere eller andet tilbehør i de indvendige dørbeklædninger.**
- **Alt arbejde på dørene skal udføres af et autoriseret værksted.**

BEMÆRK! (fortsættelse)

- **Sikkerhedsselerne og airbagsystemet beskytter kun optimalt, hvis personerne sidder korrekt ⇒ side 9, “Sådan sidder personerne i bilen korrekt“.**
- **Hvis der er fejl i airbagsystemet, skal det omgående kontrolleres på et værksted. Der er risiko for, at airbagsystemet ikke udløses eller ikke udløses korrekt i tilfælde af en sidekollision.** ■

Sideairbaggenes funktion

Faren for kvæstelse af hoved og overkrop i forbindelse med mange sidekollisioner kan reduceres af oppustede airbags.

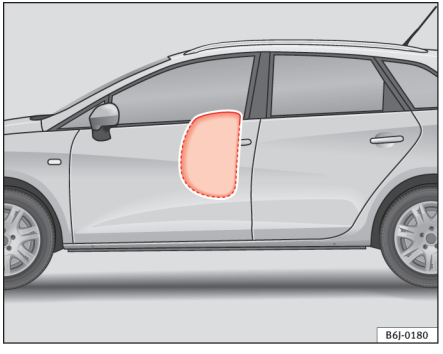

Fig. 20 Oppustet sideairbag i venstre side af bilen

Ved nogle **sidekollisioner** udløses sideairbaggen i den side, hvor kollisionen sker ⇒ fig. 20.

I nogle ulykkessituationer kan både front-, hoved- og sideairbags blive udløst.

Når systemet udløses, fyldes luftpuden med drivgas.

Airbaggene folder sig ud på brøkdele af et sekund og med høj hastighed for at kunne give ekstra beskyttelse i tilfælde af en ulykke. Når airbaggen folder sig ud, kan der dannes fint støv. Det er normalt og ikke tegn på brand i bilen.

Når føreren og forsædepassageren rammer de helt udfoldede luftpuder, dæmpes deres bevægelse, og faren for kvæstelse af hoved og overkrop reduceres.

Luftpudens specielle konstruktion gør, at gassen slipper langsomt ud, når en person rammer luftpuden. Således beskyttes overkroppen, når personen rammer airbaggen. ■

Sikkerhedsanvisninger vedr. sideairbagsystemet

Korrekt behandling af airbagsystemet reducerer faren for kvæstelser i forbindelse med mange sidekollisioner væsentligt!

⚠ BEMÆRK!

- **Hvis man ikke benytter sikkerhedssele, læner sig fremad under kørsel eller sidder forkert, udsætter man sig for en øget fare for kvæstelser ved udløsning af sideairbagsystemet.**
- **For at sideairbaggene kan beskytte optimalt, skal man under kørsel altid sidde sådan, at sikkerhedsselerne sidder korrekt.**
- **Der må ikke være andre personer, dyr eller genstande mellem personerne på de yderste siddepladser og airbaggens virkeområde. På grund af sideairbaggene må der desuden ikke monteres tilbehørsdele som fx drikkevareholdere på dørene.**
- **Hæng kun lette beklædningsgenstande på tøjkrogene i bilen. Der må ikke være tunge genstande eller genstande med skarpe kanter i lommerne.**
- **Siden på ryglænene må ikke udsættes for store belastninger (fx kraftige stød eller slag), da det kan medføre, at systemet bliver beskadiget. I så fald vil sideairbaggene ikke blive udløst!**
- **Anvend under ingen omstændigheder sæde- eller skånebetræk på sæder med sideairbag, hvis de ikke er udtrykkeligt godkendt til din bil. Da luftpuden folder sig ud fra sæderyglænet, bliver sideairbaggens beskyttende funktion væsentligt forringet, hvis der anvendes sæde- eller skånebetræk, som ikke er godkendt.**

▶

BEMÆRK! (fortsættelse)

- **Beskadigelse af de originale sædeindtræk eller af sømmen i området ved sideairbaggene skal straks repareres på et værksted.**
- **Airbags beskytter dig kun i tilfælde af en ulykke og skal udskiftes efter en udløsning.**
- **Hvis børn sidder forkert, er de udsat for en øget fare for kvæstelser i tilfælde af en ulykke. Det gælder især børn, der sidder på passagersædet, når airbagsystemet udløses i forbindelse med en ulykke. Det kan medføre alvorlige og livsfarlige kvæstelser ⇒ side 38, "Sikkerhed for børn".**
- **Alt arbejde på airbaggen samt af- og påmontering af systemets dele i forbindelse med andet reparationsarbejde (fx afmontering af rat) må kun foretages på et værksted. Er det ikke tilfældet, kan der opstå fejl i airbag-systemet.**
- **Der må ikke foretages nogen form for ændringer på airbagsystemets dele.**
- **For ikke at reducere side- og hovedairbaggenes funktion må der ikke foretages ændringer på hverken dørene eller dørbeklædningerne (fx efter-montering af højttalere). Skader på fordøren kan reducere airbagsystemets funktion. Alt arbejde på fordøren skal udføres af et værksted.** ■

Frakobling af airbags*

Frakobling af forsædepassagerens frontairbag

Ved montering af et bagudvendt børnesæde på passagersædet skal forsædepassagerens frontairbag frakobles.

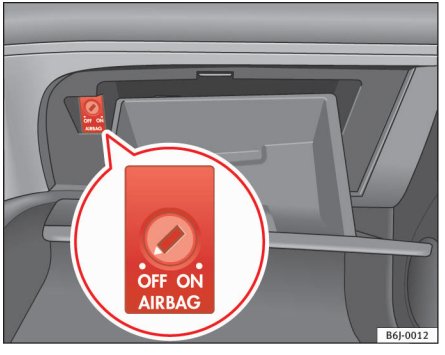

Fig. 21 I handskerummet: nøglekontakt til til- og frakobling af forsædepassagerens airbag

Fig. 22 Kontrollampe, der viser om forsædepassagerens airbag er frakoblet

Hvis forsædepassagerens airbag er **frakoblet**, betyder det, at kun frontairbaggen i passagersiden er frakoblet. Alle andre airbags i bilen er stadig tilkoblede.

Frakobling af forsædepassagerens frontairbag

– Afbryd tændingen.

– Drej nøglekontakten i handskerummet til position **OFF** ⇒ fig. 21 med tændingsnøglen.

– Kontroller, at kontrollampen AIRBAG OFF i konsollen ⇒ fig. 22 lyser, når tændingen er tilsluttet ⇒ ⚠.

Tilkobling af forsædepassagerens frontairbag

– Afbryd tændingen.

– Drej nøglekontakten i handskerummet til position **ON** ⇒ fig. 21 med tændingsnøglen.

– Kontroller, at kontrollampen AIRBAG OFF i konsollen ⇒ side 36, fig. 22 *ikke* lyser konstant, når tændingen er tilsluttet ⇒ ⚠.

BEMÆRK!

- **Ansvaret for, at nøglekontakten står i den rigtige position, ligger hos føreren.**
- **Forsædepassagerens frontairbag må kun frakobles, hvis du undtagelsesvis skal benytte et bagudvendt børnesæde på passagersædet ⇒ side 38, "Sikkerhed for børn".**
- **Monter aldrig et bagudvendt børnesæde på passagersædet, hvis frontairbaggen til forsædepassageren ikke er frakoblet – livsfare! Hvis det undtagelsesvis er nødvendigt at transportere et barn i et bagudvendt børnesæde på passagersædet, skal du frakoble frontairbaggen til forsædepassageren.**
- **Så snart børnesædet ikke længere benyttes på passagersædet, skal du tilkoble frontairbaggen til forsædepassageren igen.**
- **Frakobl kun forsædepassagerens frontairbag, mens tændingen er afbrudt, ellers kan det medføre fejl i airbagsystemet, således at frontairbaggen ikke udløses korrekt eller slet ikke udløses i tilfælde af en ulykke.**
- **Hvis kontrollampen AIRBAG OFF i instrumentpanelet ikke lyser konstant, når forsædepassagerens frontairbag er frakoblet, kan der være en fejl i airbagsystemet:**
  - **Få straks airbagsystemet kontrolleret på et værksted.**
  - **Anvend ikke et børnesæde på passagersædet! Forsædepassagerens frontairbag kan trods fejlen udløses i tilfælde af en ulykke, og barnet kan få alvorlige kvæstelser eller blive dræbt.**
  - **Det kan ikke forudsiges, om forsædepassagerens airbags udløses i tilfælde af en ulykke! Informer dine passagerer om dette.** ■

Sikkerhed for børn

Generelt

Indledning

Ulykkesstatistikkerne viser tydeligt, at det er mere sikkert at transportere børn på bagsædet end på passagersædet.

Vi anbefaler af hensyn til sikkerheden, at børn under 12 år sidder på bagsædet. Alt efter barnets alder, størrelse og vægt skal barnet fastgøres på bagsædet i et børnesæde eller ved hjælp af bilens sikkerhedsseler. Af hensyn til sikkerheden bør børnesædet monteres midt på bagsædet eller bag passagersædet.

Fysikkens grænser gælder også for børn i tilfælde af en ulykke ⇒ side 18, “Hvorfor bruge sikkerhedssele?“. I modsætning til voksne er børns muskler og knoglestruktur ikke fuldt udviklede. Derfor er der større risiko for, at børn pådrager sig kvæstelser.

For at mindske denne risiko må børn kun sidde i specielle børnesæder!

Vi anbefaler, at du anvender et børnesikkerhedssystem fra SEAT Original Tilbehør med navnet Peke[2]. Det fås til alle aldre.

Disse specielt udviklede og godkendte systemer opfylder normen ECE-R44.

Ved montering og brug af børnesæder skal gældende lov på området og børnesædeproducentens anvisninger overholdes. Læs og overhold under alle omstændigheder ⇒ side 38, “Sikkerhedsanvisninger vedr. brug af børnesæder“.

Vi anbefaler, at du lægger børnesædeproducentens betjeningsvejledning ind i servicemappen, så du altid har den i bilen. ■

[2] Fås ikke i alle lande.

Sikkerhedsanvisninger vedr. brug af børnesæder

Korrekt brug af børnesæder reducerer faren for kvæstelser væsentligt!

Som fører er du ansvarlig for de børn, du tager med i bilen.

– Beskyt børnene ved at bruge egnede børnesæder korrekt ⇒ side 40.

– Læs og følg i den forbindelse altid børnesædeproducentens anvisninger vedr. korrekt placering af sikkerhedsseler.

– Lad ikke børnene aflede din opmærksomhed fra trafikken under kørsel.

– Hold regelmæssige pauser på lange rejser. Mindst hver 2. time.

⚠ BEMÆRK!

- **Monter aldrig et bagudvendt børnesæde på passagersædet, hvis forsædepassagerens frontairbag ikke er frakoblet – livsfare! Hvis det undtagelsesvis er nødvendigt at transportere et barn på passagersædet, skal du frakoble frontairbaggen til forsædepassageren ⇒ side 36, “Frakobling af airbags*“. Hvis passagersædet kan indstilles i højden, skal du indstille det i den højeste position.**
- **I modeller uden nøglekontakt til frakobling af airbaggen skal frakoblingen foretages på et værksted.**
- **Under kørsel skal alle personer i bilen – især børn – sidde og være fastspændt korrekt.**
- **Sid aldrig med børn eller babyer på skødet – livsfare!**

BEMÆRK! (fortsættelse)

- Giv aldrig et barn lov til at komme med i bilen uden at være fastspændt eller til at stå op eller sidde på knæ under kørsel. I tilfælde af en ulykke kan barnet blive slynget gennem bilen og dermed kvæste sig selv og andre personer i bilen livsfarligt.
- Hvis børn sidder forkert under kørsel, er de udsat for en øget fare for kvæstelser i tilfælde af en pludselig opbremsning eller en ulykke. Det gælder især børn, der sidder på passagersædet, når airbagsystemet udløses i forbindelse med en ulykke. Det kan medføre alvorlige og livsfarlige kvæstelser.
- Et egnet børnesæde kan beskytte børn!
- Lad aldrig et barn sidde i børnesædet uden opsyn eller alene i bilen.
- Afhængigt af årstiden kan der opstå livsfarlige temperaturer i en parkeret bil.
- Børn, der er under 1,50 m høje, må ikke fastspændes med en normal sikkerhedssele uden brug af et børnesæde, da det i tilfælde af en pludselig opbremsning eller en ulykke kan medføre kvæstelser i maveregionen og ved halsen.
- Selen må ikke sidde i klemme, være snoet eller berøre skarpe kanter.
- Hvis sikkerhedsselerne ikke er spændt korrekt, kan det medføre kvæstelser selv ved mindre ulykker eller en pludselig opbremsning.
- For at sikkerhedsselerne kan beskytte optimalt, er det meget vigtigt, at de sidder korrekt ⇒ side 21, “Sikkerhedsseler“.
- Der må kun være fastspændt ét barn i et børnesæde ⇒ side 40, “Børnesæder“. ■

Børnesæder

Opdeling af børnesæder i forskellige grupper

Anvend kun godkendte børnesæder, der er egnede til det pågældende barn.

ECE-R 44-normen gælder for børnesæder. ECE-R er en norm fra det Europæiske Økonomiske Fællesskab.

Børnesæderne opdeles i fem forskellige grupper:

Gruppe 0: op til 10 kg

Gruppe 0+: op til 13 kg

Gruppe 1: 9 til 18 kg

Gruppe 2: 15 til 25 kg

Gruppe 3: 22 til 36 kg

Alle børnesæder, der er kontrolleret i henhold til ECE-R 44-normen, bærer ECE-R 44-kontrolmærket (et stort E i en cirkel med et kontrolnummer nedenunder). ■

Børnesæder – gruppe 0 og 0+

Et egnet børnesæde kan sammen med en korrekt spændt sikkerhedssele hjælpe med at beskytte barnet!

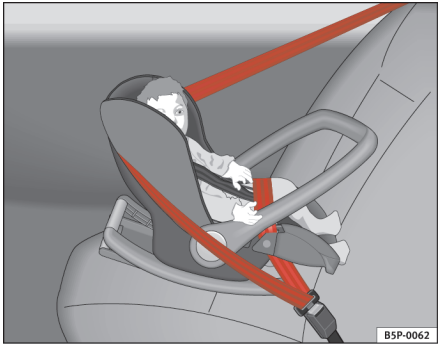

Fig. 23 Børnesæde monteret mod kørselsretningen på bagsædet – gruppe 0

Gruppe 0: Til babyer indtil ca. 9 måneder på op til 10 kg er børnesædet på billedet ⇒ fig. 23 bedst egnet.

Gruppe 0+: Til babyer indtil ca. 18 måneder på op til 13 kg er børnesædet på billedet ⇒ fig. 23 bedst egnet.

Ved montering og brug af børnesæder skal gældende lov på området og børnesædeproducentens anvisninger overholdes.

Vi anbefaler, at du lægger børnesædeproducentens betjeningsvejledning ind i servicemappen, så du altid har den i bilen.

BEMÆRK!

Læs og følg altid informationerne og advarslerne vedr. brug af børnesæder ⇒ ⚠ i "Sikkerhedsanvisninger vedr. brug af børnesæder" på side 38. ■

Børnesæder – gruppe 1

Et egnet børnesæde kan sammen med en korrekt spændt sikkerhedssele hjælpe med at beskytte barnet!

Fig. 24 Børnesæde monteret i kørselsretningen på bagsædet – gruppe 1

Til babyer og småbørn på 9-18 kg er det bedst at anvende børnesæder med ISOFIX-system eller bagudvendte børnesæder.

Ved montering og brug af børnesæder skal gældende lov på området og børnesædeproducentens anvisninger overholdes.

Vi anbefaler, at du lægger børnesædeproducentens betjeningsvejledning ind i servicemappen, så du altid har den i bilen.

BEMÆRK!

Læs og følg altid informationerne og advarslerne vedr. brug af børnesæder ⇒ ⚠ i "Sikkerhedsanvisninger vedr. brug af børnesæder" på side 38. ■

Børnesæder – gruppe 2 og 3

Et egnet børnesæde kan sammen med en korrekt spændt sikkerhedssele hjælpe med at beskytte barnet!

Fig. 25 Børnesæde monteret i kørselsretningen på bagsædet

Ved montering og brug af børnesæder skal gældende lov på området og børnesædeproducentens anvisninger overholdes.

Vi anbefaler, at du lægger børnesædeproducentens betjeningsvejledning ind i servicemappen, så du altid har den i bilen.

Børnesæder – gruppe 2

Til børn *indtil* 7 år på 15-25 kg er det bedst at anvende et børnesæde fra gruppe 2 sammen med en korrekt spændt sikkerhedssele.

Børnesæder – gruppe 3

Til børn *fra* 7 år på 22-36 kg, der er under 1,50 m, er det bedst at anvende en selepude med rygstøtte sammen med en korrekt spændt sikkerhedssele ⇒ fig. 25.

BEMÆRK!

- **Selens skulderdel skal sidde ca. midt på skulderen og aldrig hen over halsen eller overarmen. Selens skulderdel skal sidde tæt ind til overkroppen. Selens hoftedel skal altid sidde tæt ind til kroppen og hen over hofterne – ikke hen over maven. Stram om nødvendigt selv selen lidt ⇒ side 21, "Sikkerhedsseler".**
- **Læs og følg altid informationerne og advarslerne vedr. brug af børnesæder ⇒ ⚠ i "Sikkerhedsanvisninger vedr. brug af børnesæder" på side 38.** ■

Montering af børnesæde

Forskellige muligheder for montering af børnesæde

Børnesæder kan monteres på bagsædet og på passagersædet.

Du har følgende muligheder for at montere et børnesæde sikkert på bagsædet og passagersædet.

- Børnesæder fra gruppe **0 til 3** kan monteres med sikkerhedsselen.
- Børnesæder fra gruppe **0, 0+ og 1** med ISOFIX-system kan fastgøres uden sikkerhedsseler ved hjælp af ISOFIX-holderne ⇒ side 43.

Vægtklasse	Vægt	Siddepladser		
		Passager-sæde	Bagi yderst	Bagi i midten
Gruppe 0	‹ 10 kg	U*	U	U
Gruppe 0+	‹ 13 kg	U*	U	U
Gruppe 1	9-18 kg	U*	U/L	U
Gruppe 2/3	15-36 kg	X	UF	UF

U: Egnet til universalsikkerhedssystemer, der er godkendt til anvendelse i denne aldersklasse (universalsikkerhedssystemer omfatter børnesæder, der skal fastgøres med sikkerhedsselen til voksne).

UF Egnet til fremadvendte universalsikkerhedssystemer, der er godkendt til anvendelse i forbindelse med denne aldersklasse.

*: Skub passagersædet så langt tilbage som muligt, indstil det så højt som muligt, og kobl altid forsædepassagerens frontairbag fra.

L: Egnet til sikkerhedssystemer med ISOFIX-holdere.

X Denne siddeplads er ikke egnet til børn i denne aldersgruppe.

⚠ BEMÆRK!

- **Under kørsel skal børn altid være fastspændt med et børnesikkerhedssystem, der passer til barnets alder, vægt og størrelse.**
- **Monter aldrig et bagudvendt børnesæde på passagersædet, hvis forsædepassagerens frontairbag ikke er frakoblet – livsfare! Hvis det undtagelsesvis er nødvendigt at transportere et barn på passagersædet, skal forsædepassagerens frontairbag frakobles ⇒ side 36, "Frakobling af airbags*", og sædet skal indstilles i den øverste position, hvis sædet kan indstilles i højden.**
- **Læs og følg altid informationerne og advarslerne vedr. brug af børnesæder ⇒ ⚠ i "Sikkerhedsanvisninger vedr. brug af børnesæder" på side 38.** ■

Montering af børnesæder med ISOFIX-system

Børnesæder med ISOFIX-system kan hurtigt, nemt og sikkert monteres på de yderste bagsædepladser.

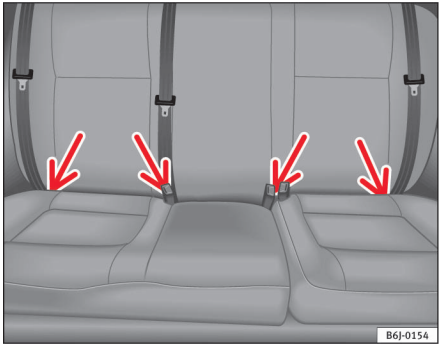

Fig. 26 ISOFIX-holdere ▶

Følg altid børnesædeproducentens betjeningsvejledning, når børnesædet skal af- og påmonteres.

– Sæt sædet på ISOFIX-holderne, indtil du hører, at sædet går i hak og er sikkert fastlåst. Hvis børnesædet har en anden drejesikring, skal du være opmærksom på producentens anvisninger.

– Kontroller, at børnesædet sidder fast, ved at trække i det i begge sider.

Der er monteret **to** ISOFIX-holdere til hver af de to yderste bagsædepladser. I nogle biler er holderne monteret på sædestellet, i andre biler i bilens bund. Man har adgang til ISOFIX-holderne mellem ryglænet og bagsædet.

Børnesæder med ISOFIX-system kan købes hos SEAT partnerne.

BEMÆRK!

- **Holderne er kun udviklet til børnesæder med ISOFIX-system.**
- **Sæt aldrig børnesæder uden ISOFIX-system, fastspændingsseler eller andre genstande fast på holderne – livsfare!**
- **Sørg for, at børnesædet er fastgjort korrekt i ISOFIX-holderne.** ■

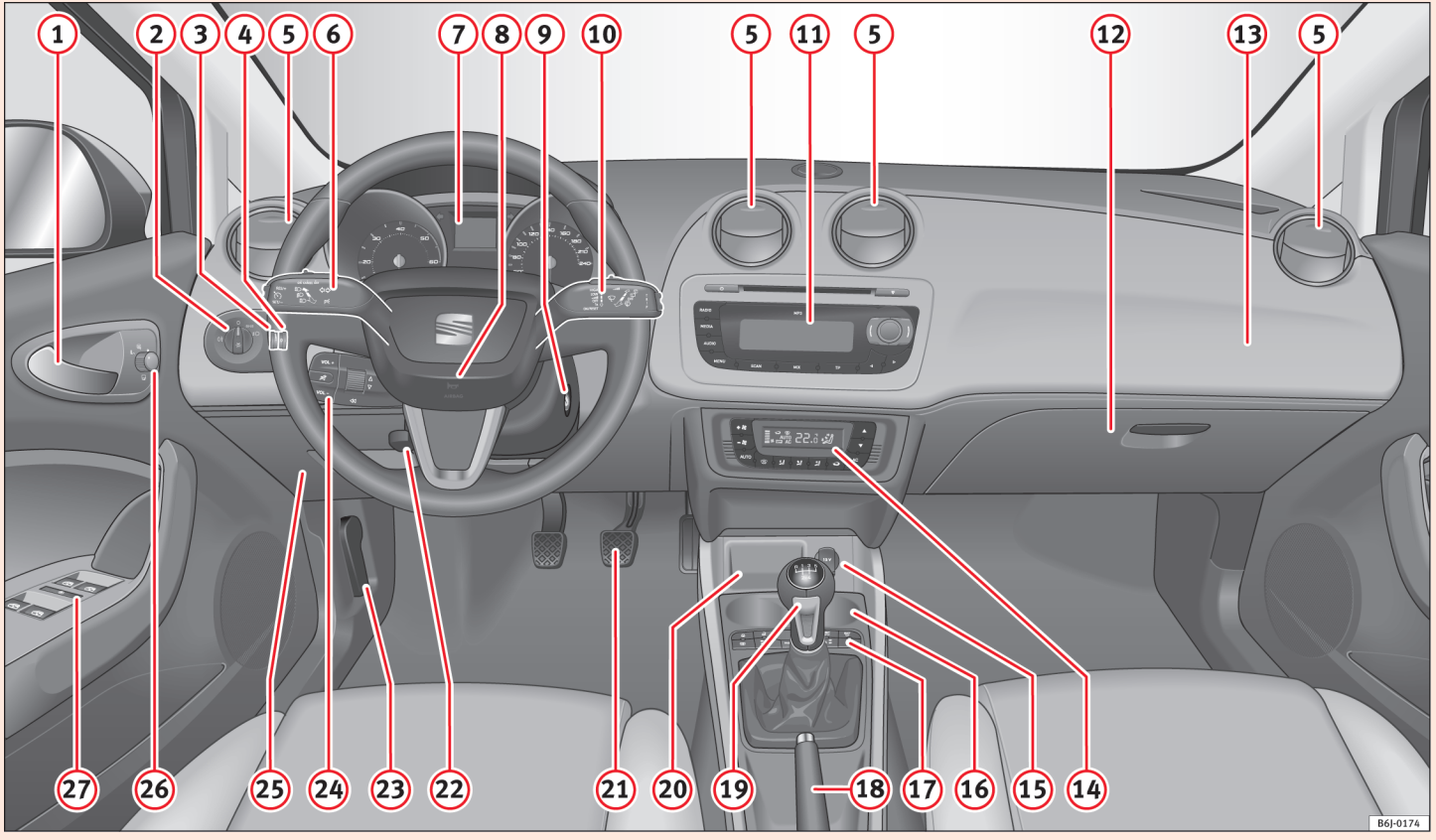

Fig. 27 Instrumentpanel

Betjeningsanvisninger

Cockpit

Generel oversigt

Oversigt over instrumentpanel

Denne oversigt skal hjælpe dig til hurtigt at blive fortrolig med de forskellige displays og betjeningselementer.

1 Indvendigt dørhåndtag
2 Lyskontakt 87
3 Indstillingshjul til instrumentlys* 88
4 Lyslængderegulering* 88
5 Luftdyser
6 Betjeningsarm til:
– blink-/nærlys 92
– fartpilot* 147
7 Kombiinstrument og kontrollamper:
– Instrumenter 49
– Advarsels- og kontrollamper 56
8 Horn (fungerer kun, når tændingen er tilsluttet) og førerens frontairbag* 26
9 Rat- og tændingslås 131
10 Betjeningsarm til:
– visker-sprinkler-anlæg 95
– bagrudevisker* 95
– betjening af kørecomputer* 52
11 Radio
12 Handskerum/opbevaringsrum 107
13 Frontairbag til forsædepassager* 29
14 Kontakter til:
– varme- og ventilationsanlæg 120
– airconditionanlæg* 123
– Climatronic* 126
15 Lighter/stikdåse 111
16 Drikkevareholder/askebæger 110
17 Kontakter i midterkonsollen:
– Havariblink 91
– Kontrollampe til frakoblet airbag* 27
– ESP 153
– Dæktrykskontrol 61
– Elbagrude 90
– Sædevarme* 105
– Centrallås* 73
– AUX-tilslutning 113
18 Håndbremsearm 144
19 Gearstang/gearvælger
– Automatisk gearkasse* 136
– Manuel gearkasse 135
20 Opbevaringsplads
21 Pedaler ..... 14 ▶

22 Arm til indstilling af ratstamme* 130
23 Greb til udløsning af motorhjelm 180
24 Kontakt i ratstamme til audio- og telefonbetjening* 66
25 Låseholder 208
26 Kontakt til indstilling af sidespejle med elektrisk indstilling* 99
27 Kontakt til elrude* 82

Anvisning

Noget af det udstyr, som er anført her, hører kun til bestemte modeller eller er ekstraudstyr. ■

Instrumenter

Oversigt over instrumenter

Instrumenterne viser bilens driftstilstand.

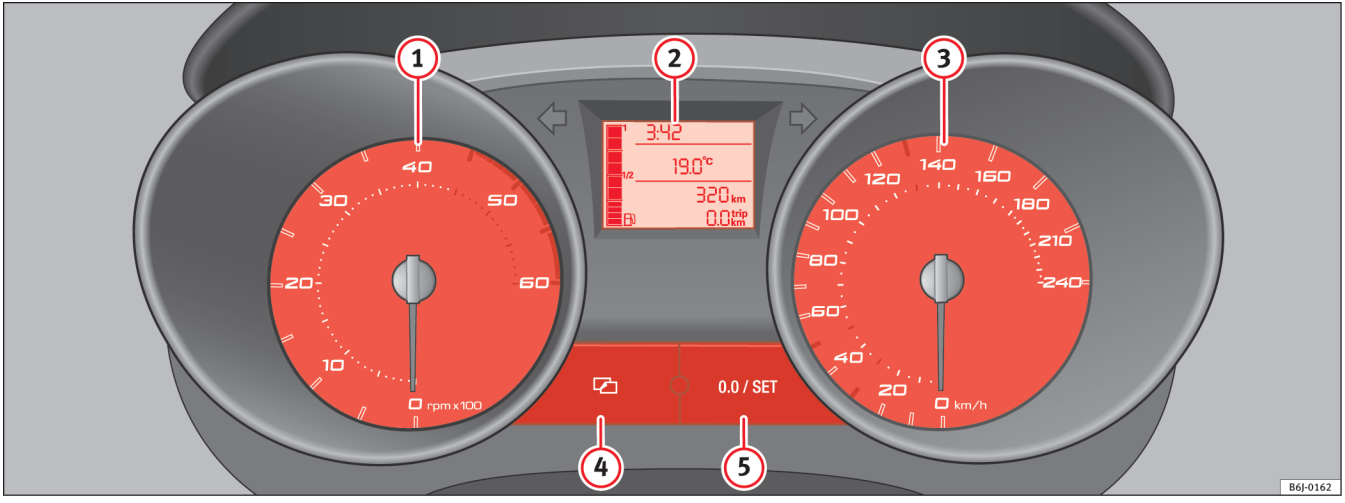

Fig. 28 Udsnit af instrumentpanelet: kombiinstrument

Placeringen af instrumenter afhænger af modelvariant og motor.

1. Omdrejningstæller* ⇒ side 50
2. Display ⇒ side 50
3. Speedometer ⇒ side 50
4. Menuknap på kombiinstrumentets digitale display
5. Indstillingsknap afhængigt af den valgte menu ■

Omdrejningstæller

Omdrejningstælleren viser motorens omdrejninger pr. minut.

Begyndelsen af det røde område ⇒ side 49, fig. 28 (1) markerer det maksimalt tilladte motoromdrejningstal ved driftstemperatur. Før du når dette område, bør du skifte til næste højere gear, vælge gearvælgerposition D eller flytte foden fra speederen.

Pas på!

Nålen i omdrejningstælleren må under ingen omstændigheder komme ind i det røde område på skalaen – risiko for motorskade!

Miljøanvisning

Tidlig opgearing reducerer bilens brændstofforbrug og støj! ■

Speedometer

Speedometret omfatter også kilometertæller, triptæller og serviceindikator.

Så længe bilen ikke er kørt til, skal du være opmærksom på anvisningerne ⇒ side 156. ■

Display i kombiinstrumentet

Tankmåler og kontrollampe

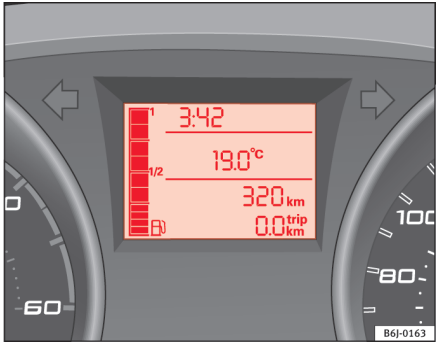

Fig. 29 Tankmåler

Kombiinstrument: tankmåler

Tanken rummer ca. 45 l.

Når nålen kommer ned i reservefeltet ⇒ fig. 29, lyser advarselssymbolet, og samtidig lyder der et advarselssignal **for at minde dig om, at du skal tanke**. Der er stadig 7 l brændstof tilbage i tanken. ■

Digitalur*

– Tryk på knappen (4) ⇒ side 49, fig. 28 for at indstille klokkeslættet. Optionen Stunden (timer) blinker i displayet og indstilles med knappen (5) set ⇒ side 49, fig. 28. ▶

– Tryk igen på knappen (4), og vælg Minuten (minutter) for at indstille minutterne. Minutterne indstilles med knappen (5) set.

Efter indstillingen bliver klokkeslættet gemt i systemet. ■

Udetermometer

Udetemperaturen bliver vist, når tændingen er tilsluttet.

Ved faldende temperaturer i området +4° C til -7° C og stigende temperaturer fra -5° C til +6° C bliver der foruden udetemperaturen vist et iskrystalsymbol. Når bilen kører mere end 10 km/h, lyder der desuden et advarselssignal.

Iskrystalsymbolet lyser som en advarsel om isglat vej og opfordrer føreren om at køre ekstra forsigtigt.

Når bilen holder stille eller kører med meget lav hastighed, kan den viste temperatur være lidt højere end den faktiske udetemperatur på grund af varme fra motoren. ■

Gearskifteanbefaling*

Gearskifteanbefalingen har til formål at reducere brændstofforbruget.

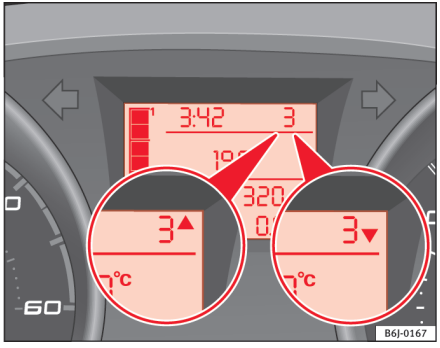

Fig. 30 Gearindikator

Du kan spare brændstof ved hjælp af gearindikatoren. Hvis du kører i et uegnet gear, bliver der vist en trekant ved siden af gearskifteanbefalingen. Den anbefaler dig at skifte til et højere eller lavere gear ⇒ fig. 30. ■

Display med kørecomputer*

Kørecomputeren viser forskellige informationer om kørsel og brændstofforbrug.

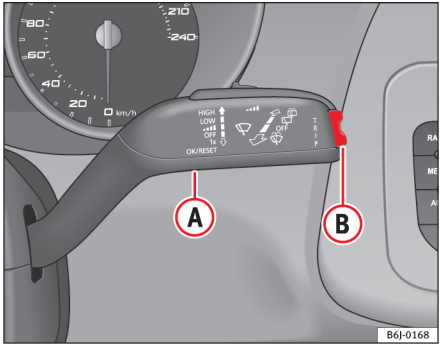

Fig. 31 Betjeningsarm til viskerne: knappen A og vippeknappen B

Kørecomputeren har to automatiske hukommelser: **1 – enkeltturshukommelse** og **2 – totalhukommelse**. Den valgte hukommelse vises øverst til højre.

Valg af hukommelse

– Tryk et kort øjeblik på knappen ⇒ fig. 31 (A) på betjeningsarmen til viskerne, når tændingen er tilsluttet, for at skifte mellem de to hukommelser.

Sletning af hukommelse

– Vælg den hukommelse, du vil nulstille.

– Hold knappen (A) på betjeningsarmen til viskerne inde i mindst 2 sek.

Enkeltturshukommelsen 1 samler alle informationer om kørsel og brændstofforbrug, fra tændingen bliver tilsluttet, og indtil den bliver afbrudt. Hvis du fortsætter kørslen, inden for 2 timer efter at tændingen er blevet afbrudt, bliver de nye værdier medregnet. Hvis du holder en pause på mere end 2 timer, bliver hukommelsen slettet automatisk.

Totalhukommelse 2 samler kørselsinformationer for et vilkårligt antal enkeltture (også selv om tændingen bliver afbrudt i mere end 2 timer) indtil en køretid på 19 timer og 59 min. eller en strækning på 1.999 km. Hvis et af de nævnte tal overskrides, bliver hukommelsen slettet automatisk. ■

Kørecomputer – visninger*

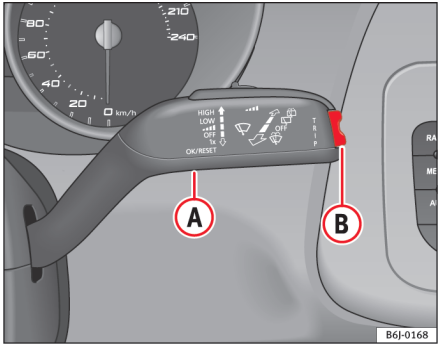

Fig. 32 Betjeningsarm til viskere og sprinklere: knappen A og vippeknappen B

Hvis du trykker på vippeknappen ⇒ fig. 32 (B) på betjeningsarmen til viskerne, kan du skifte mellem følgende visninger i kørecomputeren:

Hukommelsernes visninger

- Hastighed ▶

- Køretid
- Gennemsnitshastighed
- Strækning
- Rækkevidde
- Gennemsnitligt brændstofforbrug
- Aktuelt brændstofforbrug
- Udetermometer
- Hastighedsadvarsel

Km/t– hastighed

Hastigheden vises digitalt i displayet.

min – køretid

Displayet viser køretiden, siden tændingen blev tilsluttet.

De to hukommelser kan maksimalt vise 19 timer og 59 min. Hvis dette tal overskrides, bliver den pågældende hukommelse slettet.

Ø km/t – gennemsnitshastighed

Efter at tændingen er tilsluttet, bliver gennemsnitshastigheden vist, når du har kørt ca. 100 m. Indtil da er det kun streger, der bliver vist. Under kørsel bliver gennemsnitshastigheden opdateret hvert 5. sek.

km – strækning

Displayet viser det antal kilometer, der er kørt, siden tændingen blev tilsluttet.

Det maksimale kilometervisning i begge hukommelser er 1.999 km. Hvis dette tal overskrides, bliver den pågældende hukommelse slettet.

km – rækkevidde

Rækkevidden bliver beregnet på grundlag af tankindholdet og det aktuelle brændstofforbrug. Rækkevidden viser, hvor mange kilometer bilen kan køre endnu med samme kørestil.

Ø l/100 km – gennemsnitligt brændstofforbrug

Det gennemsnitlige brændstofforbrug bliver vist, når tændingen er tilsluttet, og du har kørt ca. 100 m. Indtil da er det kun streger, der bliver vist. Under kørsel bliver det gennemsnitlige brændstofforbrug opdateret hvert 5. sek. Den brugte brændstofmængde vises ikke.

l/100 km eller l/t – aktuelt brændstofforbrug

Det aktuelle brændstofforbrug bliver vist i i l/100 km, mens bilen kører, og i l/h (liter/time), mens den holder stille.

Ved hjælp af denne visning kan du danne dig et billede af, hvilken indflydelse din kørestil har på brændstofforbruget ⇒ side 156.

Udetermometer

Temperaturområdet er fra -45° C til +58° C. Ved temperaturer under +4° C og en hastighed på over 10 km/h vises desuden en iskrystal, og der lyder et akustisk advarselssignal (advarsel om glat føre). Symbolet blinker først i ca. 10 sek., hvorefter det lyser konstant, så længe temperaturen ikke stiger til over +4° C samt under kørsel, hvis symbolet allerede har lyst, og udetemperaturen ikke overstiger +6° C.

Hastighedsadvarsel

Når du har nået den ønskede hastighed, skal du kalde optionen Geschwindigkeitswarnung (hastighedsadvarsel) frem i menuen og trykke på knappen (A) -RESET-. Således gemmes den viste hastighed. Så snart du overskrider den viste hastighed, bliver der vist en advarsel i displayet, og der lyder et akustisk advarselssignal [3].

Du kan deaktivere hastighedsadvarslen ved at trykke på knappen RESET. Du kan ændre hastigheden i trin a 5 km/t med vippeknappen (B) Dette kan ske, inden for 5 sek. efter at du gemte hastigheden første gang.

[3] Visningen i kombiinstrumentets display afhænger af modellen. Enten blinker hastighedsvisningen, eller der vises en hastighedstekst.

BEMÆRK!

Selv om iskrystallen ikke bliver vist, kan der være risiko for glatte veje. Du bør derfor ikke udelukkende stole på denne visning – fare for ulykke!

Anvisning

Når bilen holder stille eller kører med meget lav hastighed, kan den viste temperatur være lidt højere end den faktiske udetemperatur på grund af varme fra motoren. ■

Display til gearvælgerposition*

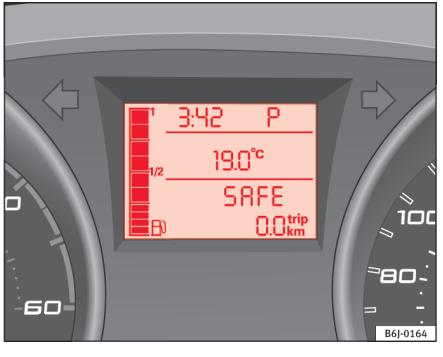

Fig. 33 Display: gearvælgerposition (automatisk gearkasse)

I forbindelse med automatisk gearkasse bliver gearvælgerens position vist i displayet ⇒ side 136. ■

Kilometertæller eller serviceindikator

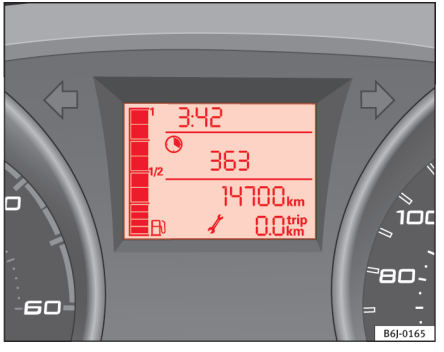

Fig. 34 Service-Intervall-Anzeige (serviceindikator)

Kilometertæller

Den øverste tæller i displayet registrerer det samlede antal kørte kilometer.

Den nederste tæller registrerer de korte strækninger. Det sidste ciffer skifter for hver 100 m. Triptælleren kan nulstilles ved at trykke på nulstillingsknappen ⇒ side 49, fig. 28 (5).

Serviceindikator

Når det er blevet tid til service, vises der en **påmindelse om service** i kilometertælleren. Der vises en skruenøgle og km med angivelse af, hvor mange kilometer der er til næste serviceeftersyn. Efter ca. 10 sek. skifter denne visning. Der vises et ur og antal dage til næste serviceeftersyn.

Når det er tid til et serviceeftersyn, bliver følgende vist i instrumentpanelets display:

INSP (serviceeftersyn)

Servicemeddelelsen slukker, ca. 20 sek. efter at tændingen er blevet tilsluttet, eller når motoren er blevet startet. Du kan også skjule meddelelsen ▶

ved at trykke på knappen til nulstilling af triptælleren og holde den inde i mere end 0,5 sek. [4].

Værkstedet, hvor du får udført serviceeftersynet, vil nulstille serviceindikatoren efter serviceeftersynet.

Vi anbefaler, du får udført alt reparations- og vedligeholdelsesarbejde hos en autoriseret SEAT partner.

Hvis du vil vide, hvornår det er tid til næste service, kan du få det vist ved at trykke på knappen (4) ⇒ side 49, fig. 28 og vælge den pågældende option i menuen. ■

[4] Når tændingen er afbrudt, bliver meddelelsen -Inspektion- (service) ved med at være i displayet.

Advarsels- og kontrollamper

Oversigt over advarsels- og kontrollamper

Advarsels- og kontrollamperne viser bestemte funktioner eller indikerer fejl.

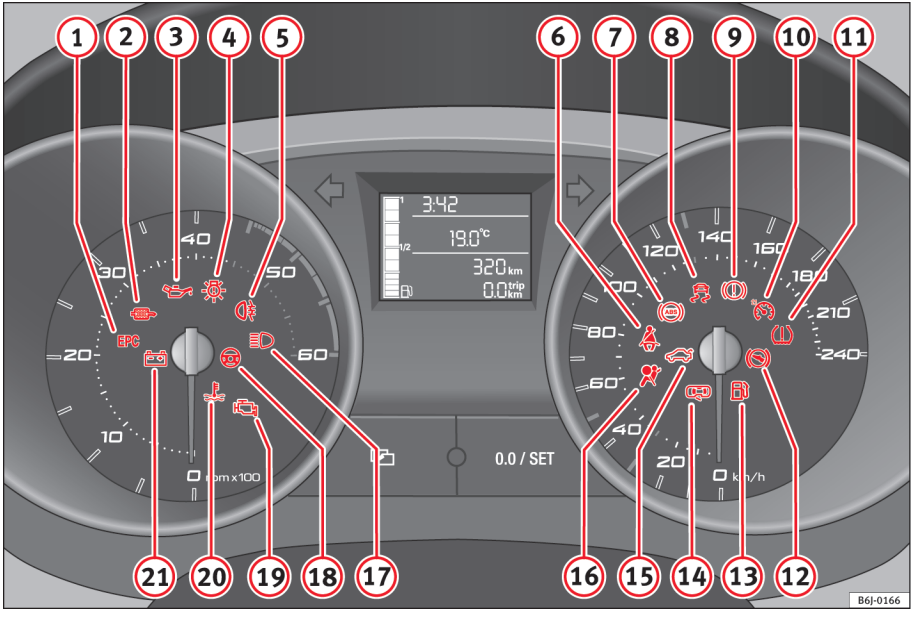

Fig. 35 Kombiinstrument med advarsels- og kontrollamper. Nogle af de advarsels- og kontrollamper, som er anført her, hører kun til bestemte modeller eller er ekstraudstyr.

Pos.	Symbol	Advarsels- og kontrollampernes betydning	Yderligere informationer
1	EPC	Motorfejl (benzinmotor)	⇒ side 58
1		Forglødeanlæg (dieselmotor) **Lyser:** forglødeanlæg tilsluttet **Blinker:** motorfejl	⇒ side 58
2		Partikelfilter tilstoppet med sod (dieselmotor)	⇒ side 58
3		Motorolietryk	⇒ side 59
4		Defekt pære	⇒ side 59
5		Tågebaglygte tændt	⇒ side 59
6		Seleadvarselslampe*	⇒ side 17
7	ABS	Antiblokeringssystem til bremser (ABS)*	⇒ side 59
8		**Blinker**: Det elektroniske stabilitetsprogram ESP/ASR griber ind og regulerer. **Lyser**: fejl i ESP	⇒ side 60
9		Håndbremse trukket, bremsevæskemangel eller fejl i bremsesystem	⇒ side 61
10		Fartpilot aktiveret	⇒ side 61
11		Dæktryk	⇒ side 61

Pos.	Symbol	Advarsels- og kontrollampernes betydning	Yderligere informationer
12		Gearvælgerlås (automatisk gearkasse)	⇒ side 62
13		Tankindhold/brændstofreserve	⇒ side 62
14		En eller flere døre åbne	⇒ side 62
15		Bagklap åben	⇒ side 62
16		Airbag- eller selestrammersystem defekt eller airbag frakoblet	⇒ side 27
17		Fjernlys tændt	⇒ side 63
18		Elektrohydraulisk styretøj	⇒ side 63
19		Fejl i udstødningskontrolsystem	⇒ side 63
20		Kølevæsketemperatur/kølevæskestand	⇒ side 63
21		Fejl i generator	⇒ side 64
		Blinklys tændt	⇒ side 64
	SAFE	Elektronisk startspærre	⇒ side 64

BEMÆRK!

- **Hvis du ikke er opmærksom på advarsels- og kontrollamper, der lyser, kan det medføre alvorlige kvæstelser eller beskadigelse af bilen.**

BEMÆRK! (fortsættelse)

- **Hvis bilen ikke kan køre, er der øget fare for ulykke. Brug advarselstrekanten til at gøre andre trafikanter opmærksomme på din holdende bil.**
- **Bilens motorrum er et farligt område! Inden du åbner motorhjelmen og begynder at arbejde på motoren eller i motorrummet, skal du huske følgende: Stands motoren, og lad den afkøle for at mindske faren for forbrændinger og andre kvæstelser. Læs og følg de pågældende advarsler i ⇒ side 178.**

Anvisning

- I biler uden visning af advarsler eller informationer i displayet er det kun den pågældende kontrollampe, der lyser i tilfælde af en fejl.
- I biler med visning af advarsler og informationer i displayet lyser den pågældende kontrollampe i tilfælde af en fejl, samtidig med at der i displayet vises en advarsel eller information. ■

Motorstyring* EPC

Kontrollampen overvåger motorstyringen til benzinmotorer.

Kontrollampen **EPC** (electronic power control) lyser som funktionskontrol, når tændingen tilsluttes. Kontrollampen skal slukke, når motoren er startet.

Hvis der under kørsel opstår en fejl i den elektroniske motorstyring, lyser kontrollampen. Stop bilen, og kontakt et værksted. ■

Forglødeanlæg/motorfejl*

Kontrollampen lyser, så længe dieselmotoren forglødes. Den blinker, hvis der er en motorfejl.

Kontrollampen lyser

Hvis kontrollampen lyser, når tændingen tilsluttes, forglødes der. Motoren bør startes med det samme, når kontrollampen slukker.

Kontrollampen blinker

Hvis der under kørsel opstår en fejl i motorstyringen, bliver dette vist, ved at kontrollampen til forglødeanlægget blinker. Kør snarest muligt til et værksted, og få motoren kontrolleret. ■

Tilstopning af partikelfilter med sod i forbindelse med dieselmotorer*

Hvis kontrollampen begynder at lyse, kan du køre på en sådan måde, at filtret renses automatisk.

I den forbindelse skal du køre i ca. 15. min. i 4. eller 5. gear (køreprogram S i biler med automatisk gearkasse) med en hastighed på mindst 60 km/h og et motorområdrejningstal på 2.000 omdr./min. Derved stiger temperaturen i systemet, og den ophobede sod forbrændes. Når filtret er renset korrekt, slukker kontrollampen.

Hvis kontrollampen ikke slukker, skal du få et værksted til at afhjælpe fejlen. ▶

BEMÆRK!

- **Tilpas altid hastigheden til vejforholdene, trafikken og vejret. Anbefalingen om at tilpasse kørestilen må på ingen måde medføre, at du bryder færdselsloven.**
- **På grund af de høje temperaturer, der opstår i dieselpartikelfiltret, skal bilen parkeres et sted, hvor partikelfiltret ikke kan komme i berøring med brændbare materialer under bilen. Ellers er der brandfare!** ■

Motorolietryk

Advarselslampen viser, at motorolietrykket er for lavt.

Hvis symbolet blinker, og der samtidig lyder tre **advarselssignaler**, skal du standse motoren og kontrollere oliestanden. Fyld om nødvendigt mere olie på.

Hvis advarselssymbolet blinker, selv om oliestanden er i orden, må du *ikke* køre videre. Motoren må heller ikke køre i tomgang. Kontakt et værksted. ■

Defekt pære*

Kontrollampen lyser, hvis en af pærerne er defekt.

Kontrollampen lyser, hvis der er en fejl i blinklysene, forlygterne, positionslyset eller tågelygterne. ■

Tågebaglygte*

Når tågebaglygten er tændt, lyser kontrollampen . Yderligere informationer ⇒ side 87. ■

Antiblokeringssystem (ABS)*

Med kontrollampen bliver ABS-funktionen kontrolleret.

Kontrollampen lyser i nogle sekunder, når tændingen tilsluttes. Når det automatiske kontrolforløb er afsluttet, slukker den.

Der er fejl i ABS, hvis:

- kontrollampen ikke lyser, når tændingen tilsluttes
- kontrollampen ikke slukker igen efter nogle sekunder
- kontrollampen lyser under kørsel.

Bilen kan stadig bremse med det normale bremsesystem – altså uden ABS. Kør til et værksted snarest muligt. Yderligere anvisninger vedr. ABS, se ⇒ side 152.

Hvis der foreligger en fejl i ABS, lyser kontrollampen til ESP* og dæktrykskontrollampen også.

Fejl i hele bremsesystemet

Hvis ABS-kontrollampen lyser samtidig med kontrollampen til bremsesystemet , er det ikke kun ABS, som er defekt. Du skal også regne med, at bremsesystemet er defekt ⇒ .

BEMÆRK!

- **Før du åbner motorhjelmen, skal du læse og følge advarslerne i ⇒ side 178, "Arbejde i motorrummet".**

BEMÆRK! (fortsættelse)

- **Hvis kontrollampen til bremsesystemet lyser samtidig med ABS-kontrollampen, skal du straks stoppe bilen og kontrollere bremsevæskestanden i bremsevæskebeholderen ⇒ side 190, "Bremsevæske". Hvis væskestanden er under MIN-mærket, må du ikke køre videre – fare for ulykke! Kontakt et værksted.**
- **Hvis bremsevæskestanden er i orden, kan fejlen i bremsesystemet skyldes, at ABS-funktionen ikke virker. Derved kan baghjulene blokere relativt hurtigt, når du bremser. Dette kan under visse omstændigheder medføre, at bilens bagende skrider ud – risiko for udskridning! Stop bilen, og kontakt et værksted.** ■

Fejl i den elektroniske differentialespærring (EDS)*

I biler med elektronisk stabilitetsprogram (ESP) arbejder EDS sammen med ABS.*

Hvis EDS svigter, lyser ABS-kontrollampen. Kør til et værksted snarest muligt. Yderligere anvisninger vedr. EDS ⇒ side 154, "Elektronisk differentialespærring (EDS)*". ■

Hjulspindsregulering (ASR)*

Hjulspindsreguleringen forhindrer, at de trækkende hjul spinder ved acceleration.

Når tændingen tilsluttes, lyser kontrollampen i ca. 2 sek.

Kontrollampen blinker under kørsel, når ASR griber ind og regulerer. Hvis der foreligger en fejl i systemet, lyser kontrollampen.

Da ASR arbejder sammen med ABS, lyser kontrollampen også, hvis der er en fejl i ABS. Yderligere anvisninger, se ⇒ side 151, "Bremser".

Når du trykker på kontakten til ESP*, deaktiveres ASR, og den pågældende kontrollampe blinker langsomt. Når du trykker på knappen igen, aktiveres ASR-funktionen, og kontrollampen holder op med at lyse. ■

Elektronisk stabilitetsprogram (ESP)*

Kontrollampen overvåger det elektroniske stabilitetsprogram.

ABS, EDS og ASR er forbundet med dette program.

Kontrollampen har følgende funktioner:

- Den lyser i ca. 2 sek. som funktionskontrol, når tændingen tilsluttes.
- Den blinker hurtigt under kørsel, når ESP griber ind og regulerer.
- Den lyser, hvis der er en fejl i ESP.
- Den lyser også, hvis der er en fejl i ABS, da ESP-systemet arbejder sammen med ABS.

Hvis kontrollampen lyser, straks efter at motoren er startet, kan det skyldes, at systemet har afbrudt sig selv. I så fald skal du afbryde tændingen og tilslutte den igen for at aktivere ESP. Når kontrollampen slukker, er systemet funktionsklart igen. ■

Bremsesystem*/håndbremse

Advarselslampen lyser, hvis håndbremsen er trukket, hvis bremsevæskestanden er for lav, eller hvis der er en fejl i bremsesystemet.

Hvornår lyser advarselslampen ?

- Når håndbremsen er trukket
- Hvis bremsevæskestanden er for lav ⇒ side 190
- Hvis der er en fejl i bremsesystemet

Denne advarselslampe kan også lyse samtidig med ABS-kontrollampen.

BEMÆRK!

- **Hvis advarselslampen til bremsesystemet ikke slukker eller begynder at lyse under kørsel, betyder det, at bremsevæskestanden ⇒ side 190, "Bremsevæske" er for lav – fare for ulykke! Stop bilen, og kør ikke videre. Kontakt et værksted.**
- **Hvis advarselslampen til bremsesystemet lyser samtidig med ABS-kontrollampen, kan det skyldes, at ABS-funktionen ikke virker. Derved kan baghjulene blokere relativt hurtigt, når du bremser. Dette kan under visse omstændigheder medføre, at bilens bagende skrider ud – risiko for udskridning! Stop bilen, og kontakt et værksted.** ■

Fartpilot*

Kontrollampen lyser, når fartpiloten er aktiveret.

Kontrollampen lyser, når fartpiloten er aktiveret. Yderligere anvisninger vedrørende fartpiloten ⇒ side 147. ■

Dæktryk*

Fig. 36 Midterkonsol: Knap til dækkontrolvisning

Dæktrykskontrollampen[5] sammenligner de enkelte hjuls omdrejningstal og dermed dækkenes diameter ved hjælp af ESP. Hvis diameteren ændrer sig, bliver du advaret ved hjælp af kontrollampen til dæktrykskontrol. Et dæks diameter ændrer sig, hvis:

- dæktrykket er utilstrækkeligt
- dækstrukturen er beskadiget
- bilen er læsset ujævnt
- hjulene på en aksel bliver belastet mere end de andre (fx hvis du kører med anhænger eller ned ad/op ad stejle bakker)
- der er monteret snekæder på bilen
- nødhjulet er monteret
- et hjul på en aksel er blevet udskiftet. ▶

[5] Afhængigt af model

Indstilling af dæktryk

Efter at du har ændret dæktrykket eller udskiftet et eller flere hjul, skal du holde knappen ⇒ side 61, fig. 36 inde, indtil der lyder et akustisk signal. Tændingen skal være tilsluttet.

Ved kraftig belastning af hjulene (fx ved kørsel med anhænger eller tung last) skal dæktrykket øges til det anbefalede dæktryk ved fuld last (se mærkaten på indersiden af tankklappen). Når du trykker på knappen til dæktrykskontrolsystemet, kan det nye dæktryk blive bekræftet.

Dæktrykskontrollampen (!) lyser

Hvis dæktrykket på et hjul er væsentligt lavere end det, som føreren har indstillet, lyser dæktrykskontrollampen ⇒ ⚠.

BEMÆRK!

- **Hvis dæktrykskontrollampen lyser, skal du reducere hastigheden med det samme og undgå pludselige retningsskift og opbremsninger. Stands bilen så hurtigt som muligt, og kontroller alle dækkenes dæktryk og tilstand.**
- **Føreren er ansvarlig for, at dæktrykket er korrekt. Derfor bør du kontrollere dæktrykket regelmæssigt.**
- **I visse tilfælde (fx ved sportslig kørsel, om vinteren eller ved kørsel på veje, der ikke er asfalterede) kan dæktrykskontrollampen reagere med forsinkelse eller måske slet ikke fungere.**

Anvisning

Hvis batteriet har været afbrudt, lyser den gule kontrollampe (!), når du tilslutter tændingen. Kontrollampen skal slukke efter en kort strækning. ■

Gearvælgerlås*

Hvis denne kontrollampe lyser, skal du træde på bremsepedalen. Det er nødvendigt, hvis den automatiske gearkasses* gearvælger skal flyttes fra position **P** eller **N**. ■

Tankindhold/brændstofreserve

Dette symbol lyser, når bilen kører på reservetanken.

Når der kun er ca. 7 l brændstof tilbage i tanken, lyser denne lampe. Samtidig lyder der et **advarselssignal***. Du bør tanke ved førstkomne lejlighed ⇒ side 175. ■

Åben dør/åbne døre*

Denne kontrollampe lyser, hvis en af dørene er åben.

Kontrollampen skal slukke, når alle dørene er helt lukkede. ■

Åben bagklap*

Advarselslampen skal slukke, når bagklappen er helt lukket. ■

Fjernlys

Kontrollampen lyser, når fjernlyset er tændt.

Når fjernlyset er tændt, eller du benytter overhalingslyset, lyser kontrollampen.

Yderligere informationer ⇒ side 92. ■

Elektrohydraulisk styretøj*

Servostyringen tilpasses afhængigt af hastigheden og rattets drejning.

Kontrollampen lyser i nogle sekunder, når tændingen tilsluttes. Kontrollampen skal slukke, når motoren er startet.

Hvis lampen ikke slukker efterfølgende eller begynder at lyse under kørsel, er der en fejl i den elektrohydrauliske servostyring. Kontakt hurtigst muligt et værksted.

Anvisning

Servostyringen virker ikke, når bilen bugseres med standset motor, eller når der er fejl i servostyringen. Du kan dog stadig styre bilen, selv om du skal bruge flere kræfter. ■

Udstødningskontrolsystem*

Kontrollampen overvåger udstødningssystemet.

Kontrollampen blinker:

Katalysatoren kan blive beskadiget på grund af forbrændingsudsættere. Kør langsomt og forsigtigt videre til nærmeste værksted, og få motoren kontrolleret.

Kontrollampen lyser:

Hvis der opstår en fejl under kørsel, er udstødningens kvalitet forringet (fx kan lambdasonden være defekt). Kør langsomt og forsigtigt videre til nærmeste værksted, og få motoren kontrolleret. ■

Kølevæskestand*/kølevæsketemperatur

Advarselslampen lyser, hvis kølevæsketemperaturen er for høj, eller kølevæskestanden er for lav.

Der er opstået en fejl, hvis:

- advarselslampen ikke slukker igen efter nogle sekunder
- advarselslampen lyser eller blinker under kørsel, og der samtidig lyder **tre advarselssignaler** ⇒ ⚠.

Det betyder, at kølevæskestanden kan være for lav, eller at kølevæsketemperaturen kan være for høj.

Kølevæsketemperatur for høj

Hvis kontrollampen lyser, **skal du stoppe bilen, standse motoren og lade den køle af.** Kontroller kølevæskestanden.

Hvis kølevæskestanden er i orden, kan fejlen skyldes, at køleventilatoren ikke virker. Kontroller køleventilatorens sikring, og få den om nødvendigt udskiftet ⇒ side 208.

Hvis kontrollampen lyser igen efter en kort strækning, **skal du stoppe og standse motoren**. Kontakt en SEAT partner eller et andet værksted.

Kølevæskestand for lav

Så snart kontrollampen lyser, **skal du stoppe bilen, standse motoren og lade den køle af.** Kontroller først kølevæskestanden. Hvis væskestanden i beholderen er under MIN-mærket, skal du fylde mere kølevæske på ⇒ ⚠.

BEMÆRK!

- **Hvis bilen af tekniske grunde ikke kan køre videre, skal du parkere den i sikker afstand fra den øvrige trafik. Stands motoren, tænd havariblinket, og stil advarselstrekanten op.**
- **Åbn aldrig motorhjelmen, hvis du kan se eller høre, at der kommer damp eller kølevæske ud af motorrummet – fare for skoldning! Vent, indtil du kan se eller høre, at der ikke længere trænger damp eller kølevæske ud.**
- **Bilens motorrum er et farligt område! Før du foretager arbejde i motorrummet, skal du standse motoren og lade den køle af. Følg altid advarslerne i ⇒ side 178.** ■

Generator

Advarselslampen viser, at der er en fejl i generatoren.

Advarselslampen lyser, når tændingen tilsluttes. Kontrollampen skal slukke, når motoren er startet.

Lyser advarselslampen under kørsel, bliver bilens batteri ikke længere opladet af generatoren. Du bør straks køre til det nærmeste værksted.

Da bilens batteri aflades, bør du afbryde alle elektriske forbrugere, som ikke er absolut nødvendige.

Hvis kontrollampen blinker, er der ikke tilstrækkelig spænding til normal brug af bilen. ■

Blinklys

Denne kontrollampe blinker, når blinklyset er tændt.

Afhængigt af hvilken retning du blinker til, lyser den venstre eller højre kontrollampe. Når havariblinket er tændt, blinker de to kontrollamper samtidig.

Hvis en blinklygte svigter, blinker kontrollampen ca. dobbelt så hurtigt.

Yderligere anvisninger vedr. blinklys ⇒ side 92. ■

Elektronisk startspærre SAFE*

Meddelelsen vises, hvis der anvendes en forkert kodet tændingsnøgle.

Den chip, der er i nøglen, deaktiverer automatisk den elektroniske startspærre, når du sætter nøglen i tændingslåsen. Når du tager tændingsnøglen ud af tændingslåsen, bliver den elektroniske startspærre automatisk aktiveret igen.

I kombiinstrumentets display vises følgende information[6]: **SAFE**. Du kan derfor ikke starte bilen.

Det er dog muligt at starte motoren, hvis du anvender en SEAT Original Nøgle, som er kodet korrekt. ▶

[6] Afhængigt af model

Anvisning

Du kan kun være sikker på, at din bil fungerer korrekt, hvis du bruger SEAT Original Nøgler. ■

Knapper på ratstammen*

Brugeranvisninger

Der er placeret multifunktionsmoduler på ratstammen, som kan anvendes til at styre bilens audio- og telefonfunktioner med.

Der er to typer multifunktionsmoduler:

- Typen audio til betjening af de tilgængelige audiofunktioner fra ratstammen.
- Typen audio + telefon til betjening af de tilgængelige audio- og telefonfunktioner fra rattet.

Begge versioner kan anvendes til at styre audiosystemet (radio, audio-cd'er, mp3-cd'er). ■

Styring af audiosystem

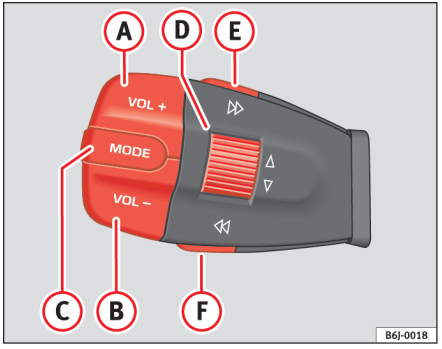

Fig. 37 Kontakter og knapper til styring af audiosystem

Knap	Kort tryk			
	Radio	Audio-cd	Mp3-cd/USB/iPod[a)]	AUX-IN
A	Højere lydstyrke			
B	Lavere lydstyrke			
C	Skift af musikkilde i cyklus, FM – AM – cd – FM ...			
D	Stationssøgning, frekvensområde frem △	Næste nummer		Ingen funktion
D	Stationssøgning, frekvensområde tilbage ▽	Forrige nummer		Ingen funktion
E	Næste gemte station	Ingen funktion	Skift af mappe (frem)	Ingen funktion
F	Forrige gemte station	Ingen funktion	Skift af mappe (tilbage)	Ingen funktion

a) Kun radioer, der er kompatible med mp3-formatet*

Styring af audio + telefon

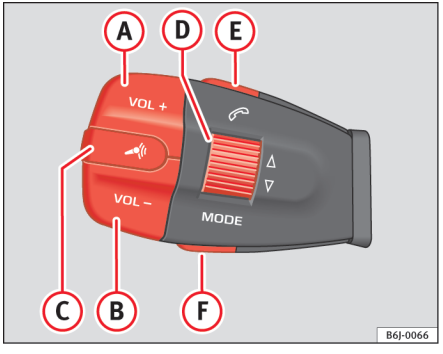

Fig. 38 Styring af audio + telefon

Knap	Kort tryk				Langt tryk			
	Radio	Cd	Mp3-cd/USB/iPod[a)]	AUX-IN	Radio	Cd	Mp3-cd/USB/iPod[a)]	AUX-IN
A	Højere lydstyrke				Højere lydstyrke (kontinuerligt)			
B	Lavere lydstyrke				Lavere lydstyrke (kontinuerligt)			
C	Aktivering af stemmegenkendelse. Skal trykkes ind, før du kan tale.				Ingen specifik funktion			
D	Stationssøgning, frekvensområde frem △	Næste nummer		Ingen funktion	Stationssøgning, frekvensområde frem △	Næste nummer		Ingen funktion

D	Stationssøg-ning, frekvens-område tilbage ▽	Forrige nummer	Ingen funktion	Stationssøg-ning, frekvens-område tilbage ▽	Forrige nummer	Ingen funktion
E	Besvarelse/afslutning af opkald			Afvisning af opkald		
F	Skift af musikkilde i cyklus, FM – AM – cd – FM ...			Skift af musikkilde i cyklus, FM – AM – cd – FM ...		

a) Kun radioer, der er kompatible med mp3-formatet

Åbning og lukning

Centrallås

Beskrivelse

Med centrallåsen kan alle døre og bagklappen låses op og låses samtidig.

Du kan betjene centrallåsen på følgende måder:

- Med **nøglen** ved at sætte den ind i låsecylinderen i førerdøren og dreje den i oplåsningsretningen. Afhængigt af bilens version låses alle døre op, eller kun førerdøren låses op. Når bilen låses med nøglen, bliver alle døre låst.
- Med **den indvendige centrallåskontakt** ⇒ side 73
- Med **fjernbetjeningen** – ved hjælp af knapperne, der er integreret i nøglen ⇒ side 76

Din bil er udstyret med forskellige systemer, der skal sikre den bedre:

- Sikkerhedssystemet "Safe*"
- Selektiv oplåsning*
- Automatisk låsning til sikring mod uønsket åbning
- Låsning afhængigt af hastighed og automatisk oplåsning*
- Sikkerhedsoplåsning

BEMÆRK!

- **Uforsigtig eller ukontrolleret lukning af ruderne udefra kan især hos børn medføre alvorlige kvæstelser.**
- **Låste døre gør det imidlertid vanskeligt at komme ind i bilen i nødstilfælde. Derfor bør børn aldrig opholde sig i bilen uden opsyn.**

BEMÆRK! (fortsættelse)

- **Når dørene er låst, forhindres det, at uvedkommende kan trænge ind i bilen udefra – fx hvis du holder for rødt lys.**

Anvisning

Af hensyn til tyverisikring er der kun en låsecylinder i førerdøren. ■

Sikkerhedssystemet Safe*

Dette er et tyverisikringssystem, der omfatter dobbelt låsning af dørlåsene og deaktivering af bagagerummet, så det bliver sværere for uvedkommende at komme ind i bilen (afhængigt af land).

Aktivering

Du aktiverer safefunktionen, når du låser bilen med nøglen eller fjernbetjeningen.

For at aktivere safefunktionen med nøglen skal du dreje den en gang i låseretningen i dørlåsen.

For at aktivere med fjernbetjeningen skal du trykke en gang på fjernbetjeningens låseknap 🔒.

Når safefunktionen er aktiveret, er det ikke muligt at åbne dørene på normal vis – hverken ude- eller indefra. Bagklappen kan ikke åbnes. Centrallåskontakten kan ikke aktiveres. ▶

Deaktivering

Drej nøglen to gange i låseretningen i dørlåsen.

Eller tryk to gange efter hinanden på fjernbetjeningens låseknap 🔒 inden for 5 sek.

Når du deaktiverer safefunktionen, bliver alarmsystemets kabineovervågning også deaktiveret.

Når safefunktionen er deaktiveret, kan dørene åbnes indefra, men ikke udefra.

Se Selektiv oplåsning*.

Safefunktionens tilstand

I førerdøren er der en kontrollampe, der viser safefunktionens tilstand. Kontrollampen kan ses udefra gennem ruden.

Er safefunktionen aktiveret, blinker kontrollampen. Kontrollampen blinker, indtil bilen bliver låst op. Dette gælder for alle biler – med eller uden alarmsystem.

Husk:

Aktiveret safefunktion (biler med eller uden alarmsystem): Kontrollampen blinker konstant.

Deaktiveret safefunktion i biler uden alarmsystem: Kontrollampen er slukket.

Deaktiveret safefunktion i biler med alarmsystem: Kontrollampen er slukket.

BEMÆRK!

Når safefunktionen er aktiveret, må der ikke være nogen i bilen, da dørene hverken kan åbnes inde- eller udefra, hvilket gør det svært at få hjælp udefra. Det kan være livsfarligt. Personer, som er låst inde, vil ikke kunne komme ud af bilen i nødstilfælde. ■

Selektiv oplåsning*

Ved hjælp af dette system kan du vælge kun at låse førerdøren eller hele bilen op.

Oplåsning af førerdør

Du låser førerdøren op ved at låse op en enkelt gang. Det kan foretages med nøglen eller med fjernbetjeningen.

Med nøglen: Drej nøglen en gang i oplåsningsretningen i dørlåsen. Safefunktionen i førerdøren deaktiveres, og døren bliver låst op. I forbindelse med biler med alarmsystem – se afsnittet Tyverialarm ⇒ side 78.

Med fjernbetjening: Tryk en gang på fjernbetjeningens oplåsningsknap 🔓. Hele bilens safefunktion bliver ophævet, kun førerdøren bliver låst op, så den kan åbnes, alarmsystemet bliver deaktiveret, og kontrollampen slukker.

Oplåsning af alle døre og bagklap

For at du kan åbne dørene og bagagerummet, skal du trykke to gange efter hinanden på oplåsningsknappen 🔓 på fjernbetjeningen.

Dette skal ske inden for 5 sek. Derved bliver hele bilens safefunktion ophævet, alle dørene bliver låst op, og bagagerummet kan åbnes. Kontrollampen slukker, og i biler med alarmsystem bliver alarmen deaktiveret.

Oplåsning af bagagerum

Se ⇒ side 80.

Aktivering af selektiv oplåsning*

Sæt nøglen i tændingslåsen, mens døren er åben, og tilslut tændingen. Sæt den anden nøgle ind i førerdørens dørlås, og drej den i oplåsningsretningen i mindst 3 sek. Blinklygterne blinker to gange.

Deaktivering af selektiv oplåsning*

Sæt nøglen i tændingslåsen, mens døren er åben, og tilslut tændingen. Sæt den anden nøgle ind i førerdørens dørlås, og drej den i låseretningen i mindst 3 sek. Blinklygterne blinker en gang. ■

Utilsigtet oplåsning

Dette er et tyverisikringssystem, der sikrer, at bilen ikke er låst op utilsigtet.

Hvis en af dørene eller bagklappen ikke bliver åbnet, inden der er gået 30 sek. efter oplåsning, bliver bilen automatisk låst igen. ■

Låsning afhængigt af hastighed og automatisk oplåsning*

Dette er et sikkerhedssystem, der forhindrer, at bilen bliver åbnet udefra, mens motoren kører (fx hvis du holder for rødt lys).

Låsning

Dørene bliver automatisk låst, når hastigheden kommer over 15 km/h. Bagklappen bliver automatisk låst, når hastigheden kommer over 6 km/h.

Hvis du stopper bilen og åbner en af dørene eller bagklappen, bliver den eller de døre/bagklappen, der er blevet åbnet, låst igen, når du fortsætter kørslen og når de angivne hastigheder.

Oplåsning

Når du tager tændingsnøglen ud, er bilen igen i samme tilstand, som den var i før den automatiske låsning.

Dørene kan låses op og åbnes enkeltvis indefra (fx så en person kan stige ud af bilen). Du skal bare trække en gang i dørhåndtaget indefra.

Aktivering af systemet*

Tryk mellem 3 og 10 sek. på låseknappen til centrallåsen, mens tændingen er tilsluttet.

Deaktivering af systemet*

Tryk mellem 3 og 10 sek. på oplåsningsknappen til centrallåsen, mens tændingen er tilsluttet.

I begge tilfælde blinker låseknappen 🔒 som bekræftelse, når fremgangsmåden er fulgt korrekt ⇒ side 73, fig. 39.

BEMÆRK!

Træk i ikke i dørhåndtagene indefra, mens bilen kører: Døren ville blive åbnet.

Anvisning

Hvis airbaggene udløses i forbindelse med en ulykke, bliver hele bilen på nær bagagerummet låst op. Efter at tændingen har været afbrudt og tilsluttet igen, kan bilen igen låses fra kabinen med centrallåsen. ■

Sikkerhedsoplåsning

Hvis airbaggene udløses i forbindelse med en ulykke, bliver hele bilen på nær bagagerummet låst op. Efter at tændingen har været afbrudt og tilsluttet igen, kan bilen igen låses fra kabinen med centrallåsen. ■

Centrallåskontakt*

Med centrallåskontakten kan bilen låses og låses op indefra.

Fig. 39 Kontakt til centrallås

Låsning af bilen

– Tryk på knappen 🔒 ⇒ fig. 39 ⇒ ⚠.

Oplåsning af døre

– Tryk på knappen 🔓 ⇒ fig. 39.

Centrallåskontakten fungerer også, når tændingen er afbrudt. Medmindre safefunktionen er aktiveret.

Når du låser bilen med centrallåskontakten, skal du være opmærksom på følgende:

- Det er ikke muligt at åbne dørene og bagklappen *udefra* (sikkerhedsforanstaltning, fx hvis du holder for rødt lys).
- Hvis førerdøren står åben, bliver den ikke låst. På den måde undgår du at blive låst ude.
- Indefra kan du låse dørene op og åbne dem enkeltvis. Det gør du ved at trække *en gang* i dørhåndtaget indefra.

⚠ BEMÆRK!

- **Hvis bilen er låst, kan den være en fælde for børn og personer, der har behov for hjælp.**
- **Hvis centrallåsen betjenes gentagne gange, medfører det, at centrallåskontakten er ude af funktion i et kort stykke tid. Bilen kan kun låses op, hvis den er blevet låst. Efter nogle få sekunder er centrallåsen klar til brug igen.**
- **Centrallåskontakten fungerer ikke, hvis bilen er blevet låst udefra (med fjernbetjeningen eller med nøglen).**

Anvisning

- Låsning af bilen, knappen 🔒
- Oplåsning af bilen, knappen 🔓 ■

Børnesikring

Børnesikringen forhindrer, at bagdørene kan åbnes indefra. Det skal forhindre, at børn åbner døren under kørsel.

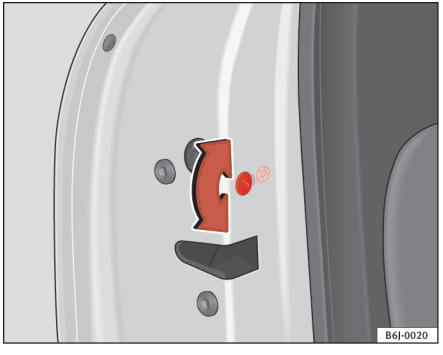

Fig. 40 Børnesikring i venstre dør

Denne funktion er uafhængig af bilens elektroniske oplåsnings- og låsesystemer. Den er kun til rådighed i bagdørene. Børnesikringen kan kun aktiveres og deaktiveres som beskrevet i det følgende:

Aktivering af børnesikring

– Lås bilen op, og åbn den dør, hvor børnesikringen skal aktiveres.

– Mens døren er åben, skal du bruge nøglen til at dreje slidsen mod uret i den venstre dør ⇒ fig. 40 og med uret i den højre dør.

Deaktivering af børnesikring

– Lås bilen op, og åbn den dør, hvor børnesikringen skal deaktiveres.

– Mens døren er åben, skal du bruge nøglen til at dreje slidsen mod uret i den højre dør og med uret i den venstre dør ⇒ fig. 40.

Når børnesikringen er aktiveret, kan døren kun åbnes udefra. Mens døren er åben, kan du aktivere og deaktivere børnesikringen med nøglen i slidsen som beskrevet i det foregående. ■

Nøgler

Nøglesæt

Nøglesættet omfatter en nøgle med fjernbetjening, en nøgle uden fjernbetjening og et nøglevedhæng.*

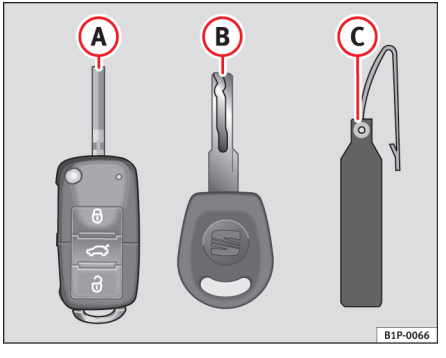

Fig. 41 Nøglesæt

Afhængigt af bilens version indeholder nøglesættet følgende:

- En nøgle med fjernbetjening ⇒ fig. 41 (A)

- Nøgle uden fjernbetjening (B)
- Nøglevedhæng* (C)

eller

- To nøgler uden fjernbetjening (B)
- Nøglevedhæng* (C)

Ny nøgle

Hvis du har brug for en ny nøgle, skal du henvende dig på værkstedet og oplyse bilens stelnummer.

BEMÆRK!

- **Hvis bilens nøgler bliver brugt forkert, kan det medføre alvorlige kvæstelser.**
- **Børn eller personer, der har behov for hjælp, må aldrig efterlades alene i bilen, da de ikke selv kan forlade bilen eller hjælpe sig selv i nødstilfælde.**
- **Hvis en uvedkommende bruger bilens nøgle uden opsyn, kan det medføre, at motoren bliver startet, eller at elektrisk udstyr (fx elruderne) bliver aktiveret – fare for ulykke! Bilens døre kan blive låst ved hjælp af nøglen med fjernbetjening. Dette medfører, at det i nødstilfælde bliver vanskeligt at hjælpe de personer, der sidder inde i bilen.**
- **Lad aldrig en nøgle, der passer til bilen, ligge i bilen. Hvis en uvedkommende starter bilen uden din tilladelse, kan bilen blive beskadiget eller stjålet. Tag derfor altid nøglen med, når du forlader bilen.**
- **Tag aldrig nøglen ud af tændingslåsen, mens bilen er i bevægelse. Ratlåsen kan pludseligt blive aktiveret, og du kan ikke længere styre bilen.**

Pas på!

Der er elektroniske komponenter i nøglen med fjernbetjening. Beskyt nøglen mod fugt og voldsomme rystelser. ■

Fjernbetjening*

Oplåsning og låsning af bilen

Med fjernbetjeningen kan du på afstand låse bilen op og låse den igen.

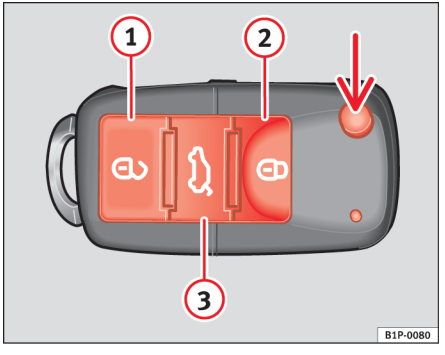

Fig. 42 Knapper på nøglen med fjernbetjening

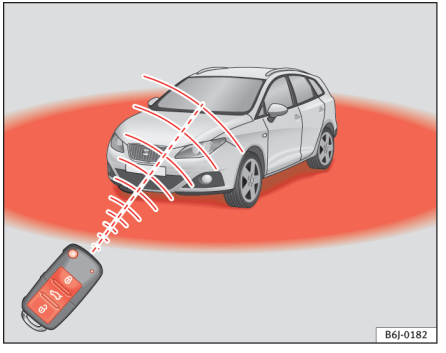

Fig. 43 Område, hvor fjernbetjeningen virker

Med knappen ⇒ fig. 42 (pil) på fjernbetjeningen kan du klappe nøglen ud.

Oplåsning af bilen ⇒ fig. 42 (1)

Låsning af bilen ⇒ fig. 42 (2)

Oplåsning af bagklappen. Tryk på knappen ⇒ fig. 42 (3), indtil alle blinklygter på bilen blinker et kort øjeblik. Når du har trykket på oplåsningsknappen (3), kan du åbne bagklappen inden for 2 min. Når denne periode er gået, bliver bagklappen låst igen.

Desuden blinker nøglens batterikontrollampe ⇒ fig. 43.

Senderen med batterierne sidder i nøglen med fjernbetjening. Modtageren er placeret i bilens kabine. Den maksimale afstand, som fjernbetjeningen virker fra, afhænger af forskellige faktorer. Når batterierne bliver svagere, vil afstanden blive kortere.

BEMÆRK!

- **Hvis bilens nøgler bliver brugt forkert, kan det medføre alvorlige kvæstelser.**

BEMÆRK! (fortsættelse)

- **Børn eller personer, der har behov for hjælp, må aldrig efterlades alene i bilen, da de ikke selv kan forlade bilen eller hjælpe sig selv i nødstilfælde.**
- **Lad aldrig en nøgle, der passer til bilen, ligge i bilen. Det kan medføre alvorlige kvæstelser og ulykker. Du kan også risikere, at bilen bliver stjålet. Tag derfor altid nøglen med, når du forlader bilen.**
- **Hvis en uvedkommende bruger bilens nøgle uden opsyn, kan det medføre, at motoren bliver startet, eller at elektrisk udstyr (fx elruderne) bliver aktiveret – fare for ulykke! Bilen kan blive låst ved hjælp af nøglen med fjernbetjening. Dette medfører, at det i nødstilfælde bliver vanskeligt at hjælpe de personer, der sidder inde i bilen.**

Anvisning

- Fjernbetjeningen fungerer kun inden for virkeområdet ⇒ side 76, fig. 43.
- Hvis du ikke kan låse bilen op eller låse den ved hjælp af fjernbetjeningen, skal nøglen med fjernbetjening synkroniseres igen. I den forbindelse skal du henvende dig hos en SEAT forhandler. ■

Udskiftning af batteri

Hvis batterikontrollampen i nøglen med fjernbetjening ikke blinker, når du trykker på knapperne, skal batteriet udskiftes hurtigst muligt.

Pas på!

Hvis du anvender batterier, der ikke passer til fjernbetjeningen, kan den blive beskadiget. Udskift derfor altid det brugte batteri med et batteri med samme styrke og størrelse.

Miljøanvisning

De brugte batterier skal bortskaffes miljørigtigt. ■

Synkronisering af nøgle med fjernbetjening

Nøglen med fjernbetjening skal synkroniseres igen, hvis bilen ikke kan låses eller låses op med fjernbetjeningen.

Når bilen er låst op:

– Tryk på knappen 🔒 (2) ⇒ side 76, fig. 42 på fjernbetjeningen.

– Lås derefter bilen med nøglens nøglekam **inden for 1 min.**

Når bilen er låst:

– Tryk på knappen 🔓 (1) ⇒ side 76, fig. 42 på fjernbetjeningen.

– Lås derefter bilen med nøglens nøglekam **inden for 1 min.**

Hvis du ofte trykker på knappen 🔓, når du ikke er i fjernbetjeningens virkeområde, kan du risikere, at bilen ikke længere kan låses eller låses op med fjernbetjeningen. Fjernbetjeningen skal så synkroniseres igen.

Såfremt du ønsker flere nøgler med fjernbetjening, kan de købes hos værkstedet, hvor de også bliver tilpasset til låsesystemet.

Du kan maksimalt anvende fem nøgler med fjernbetjening. ■

Tyverialarm*

Beskrivelse af tyverialarmen*

Tyverialarmen bliver udløst, hvis den registrerer, at der foretages handlinger på bilen, som ikke er tilladt.

Tyverialarmen skal forhindre forsøg på indbrud i bilen og gøre det vanskeligere at stjæle bilen. Når systemet registrerer uvedkommende indtrængen i bilen, udløses akustiske og optiske advarselssignaler.

Tyverialarmen bliver automatisk aktiveret, når bilen låses. Til det formål skal du dreje nøglen i låseretningen eller trykke på knappen 🔒 (2) på fjernbetjeningen*. Systemet er klar til brug med det samme. Når alarmsystemet og safefunktionen (dobbelt låsning) aktiveres, vises det ved, at kontrollampen i førerdøren og blinklygterne blinker.

Hvis en dør eller bagklappen er åben, når tyverialarmen aktiveres, er den pågældende dør/bagklappen ikke omfattet af alarmen. Hvis døren eller bagklappen lukkes på et senere tidspunkt, er den automatisk omfattet af alarmen, og blinklygterne blinker som bekræftelse, når dørene låses.

- Blinklygterne blinker to gange, når bilen låses op, og når tyverialarmen deaktiveres.
- Blinklygterne blinker én gang, når bilen låses, og når tyverialarmen aktiveres.

Hvornår udløses alarmen?

Alarmen udløses, hvis følgende handlinger udføres, mens bilen er låst:

- Bilen låses op mekanisk med nøglen, og tændingen ikke tilsluttes ikke inden for 15 sek.
- En dør åbnes.
- Motorhjelmen åbnes.
- Bagklappen åbnes.
- Tændingen tilsluttes med en ugyldig nøgle.
- Der er bevægelser i bilens kabine (kun biler med kabineovervågning).
- Bilen bliver bugseret[7].
- Bilens hældning[7]
- Der manipuleres uhensigtsmæssigt med alarmen.
- Der manipuleres med batteriet.

Der udløses horn- og lyssignaler (blinklygter) i ca. 30 sek. Denne cyklus kan gentage sig op til 10 gange (afhængigt af land).

Hvordan stoppes alarmen?

For at deaktivere tyverialarmen skal nøglen drejes i oplåsningsstilling, døren skal åbnes, og tændingen skal tilsluttes, eller man skal trykke på knappen 🔓 på fjernbetjeningen.

I biler med tyverialarm har man efter åbning af førerdøren 15 sek. til rådighed til at sætte nøglen i tændingslåsen og tilslutte tændingen.

Hvis du ikke tilslutter tændingen, inden der er gået 15 sek., udløses alarmen og spærres tændingen i 30 sek.

Anvisning

- Hvis du ikke kører i bilen i en længere periode, slukker kontrollampen efter 28 dage for at skåne batteriet. Tyverialarmen er fortsat aktiveret.
- Hvis der efter udløb af alarmperioden bliver forsøgt at trænge ind et andet sted i bilen, udløses alarmen igen.
- Alarmsystemet kan aktiveres og deaktiveres med fjernbetjeningen ⇒ side 76. ■

[7] I biler med bortslæbningsovervågning

Kabine- og bortslæbningsovervågning*

Dette overvågnings- og kontrolsystem er en del af tyverialarmen og registrerer uvedkommende indtrængen i bilen ved hjælp af ultralydssensorer.*

Aktivering

– Dette system aktiveres automatisk, når tyverialarmen aktiveres.

Deaktivering

– Lås bilen op manuelt med nøglen [8], eller tryk på knappen 🔓 på fjernbetjeningen.

– Tryk to gange på knappen 🔒 på fjernbetjeningen. Sensoren til kabineovervågningen og hældningssensoren deaktiveres. Tyverialarmen er fortsat aktiveret.

Kabine- og bortslæbningsovervågningen bliver automatisk aktiveret igen, næste gang du låser bilen.

Kabine- og bortslæbningsovervågningen (hældningssensor) bliver automatisk aktiveret sammen med tyverialarmen. For at du kan aktivere kabineovervågningens sensor, skal alle døre og bagklappen være lukkede.

Hvis du ønsker, at kabine- og bortslæbningsovervågningen skal være deaktiverede, skal du gentage det, hver gang du låser bilen, da de aktiveres automatisk igen, hver gang du låser bilen.

Hvis du har dyr inde i bilen, mens den er låst, bør du deaktivere kabine- og bortslæbningsovervågningen, da bevægelser inde i bilen kan udløse alarmen. Kabine- og bortslæbningsovervågningen bør også deaktiveres, hvis bilen skal transporteres, eller hvis bilen skal bugseres med en aksel løftet.

[8] Efter åbning af førerdøren skal tændingsnøglen sættes i, inden der er gået 15 sek. Ellers udløses alarmen.

Fejludløsning af alarm

Kabineovervågningen fungerer kun korrekt, hvis bilen er helt lukket. Overhold de gældende regler på området.

I følgende tilfælde kan der forekomme en fejludløsning af alarmen:

- Et vindue er helt eller delvis åbent.
- Skyde-/vippetaget er helt eller delvis åbent.
- Bevægelser, der skyldes genstande i bilens kabine, som fx løst papir, vedhæng fastgjort på bakspejlet (luftfriskere) etc.

Anvisning

- Hvis bilen låses, mens alarmsystemet er aktiveret uden aktivering af kabineovervågningen, betyder denne nye låsning, at alarmsystemet aktiveres med alle funktioner undtagen kabineovervågningen. Kabineovervågningen aktivers igen, næste gang alarmsystemet aktiveres, hvis den ikke bevidst deaktiveres forinden.
- Hvis tyverialarmen har været udløst via kabineovervågningens sensor, blinker kontrollampen i førerdøren, når bildøren åbnes. Blinksignalet er anderledes end det blinksignal, der viser, at tyverialarmen er aktiveret.
- Hvis en mobiltelefon, der er efterladt i bilen, vibrerer, er der risiko for, at kabineovervågningens alarm bliver udløst, da dens sensorer reagerer på bevægelser og vibrationer i bilens kabine.
- Hvis en af dørene eller bagklappen stadig er åben, når tyverialarmen aktiveres, er det kun alarmsystemet, der aktiveres. Kun når alle døre (inklusive bagklappen) er lukkede, aktiveres også kabine- og bortslæbningsovervågningen. ■

Bagklap

Åbning og lukning

Du kan åbne bagklappen via et elektrisk system. Det betjenes via SEAT logoet i bagklappen.

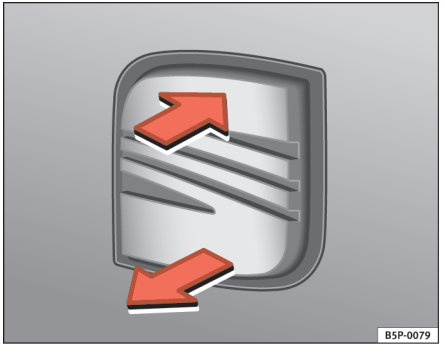

Fig. 44 Bagklap: åbning udefra

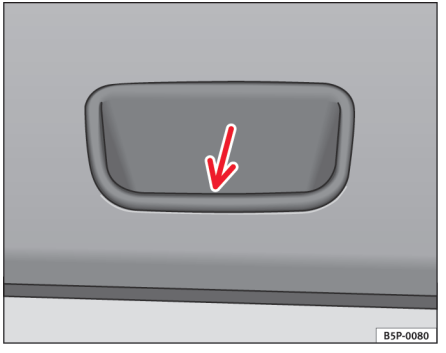

Fig. 45 Udsnit af den indvendige beklædning på bagklappen: greb til at lukke bagklappen med

Åbning af bagklap

– Træk i grebet, og løft bagklappen lidt op ⇒ fig. 44. Bagklappen åbnes automatisk.

Lukning af bagklap

– Tag fat i et af de to greb i bagklappens indvendige beklædning, og luk bagklappen med et let ryk.

Afhængigt af bilens tilstand er dette systems funktion til rådighed eller spærret.

Når bagklappen er låst, kan den ikke åbnes. Hvis bagklappen er låst op, er åbningssystemet aktiveret, og bagklappen kan åbnes.

For at skifte mellem tilstandene låst/låst op skal du trykke på knappen eller knappen (1) ⇒ side 76, fig. 42 på nøglen med fjernbetjening.

Hvis bagklappen er åben eller ikke lukket ordentligt, bliver det vist i kombiinstrumentets display.* Fra 6 km/h bliver der udløst et advarselssignal, hvis bagklappen bliver åbnet.*

BEMÆRK!

- **Det kan være farligt, hvis bagklappen ikke er ordentligt lukket.**
- **Åbn ikke bagklappen, mens tågebaglygterne og baklygterne er tændt. Det kan beskadige pærerne.**
- **Luk ikke bagklappen med hånden på bagruden. Bagruden kan gå itu – fare for kvæstelser!**
- **Når du har lukket bagklappen, skal du kontrollere, at den er låst, så den ikke pludseligt åbner under kørsel.**
- **Lad ikke børn lege i og omkring bilen. En låst bil kan afhængigt af årstiden enten blive ekstremt opvarmet eller afkølet, hvilket kan medføre alvorlige kvæstelser/sygdomme eller i værste fald have døden til følge. Luk og lås både bagklappen og alle døre, når du ikke bruger bilen.**
- **Vær ikke uopmærksom eller letsindig, når du lukker bagklappen. Det kan medføre alvorlige kvæstelser for dig og andre. Kontroller altid, at der ikke er nogen i nærheden af bagklappen, når du skal åbne eller lukke den.**
- **Kør aldrig med bagklappen på klem eller helt åben, da der kan trænge udstødningsgas ind i kabinen – fare for forgiftning!**
- **Når du kun har åbnet bagagerummet, må du ikke lade nøglen ligge i bagagerummet. Hvis du glemmer nøglen i bagagerummet, kan du ikke låse bilen op igen.** ■

Nødoplåsning

Hvis centrallåsen svigter (fx hvis batteriet er afladet), kan bilen nødoplåses.

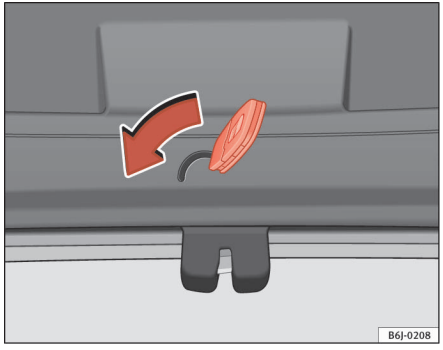

Fig. 46 Bagklap: nødoplåsning

I bagagerumsbeklædningen er der en slids, hvorfra du kan få adgang til nødoplåsningsmekanismen.

Oplåsning af bagklap fra bagagerummet

– Sæt nøglen i slidsen, og lås låsesystemet op ved at bevæge nøglen fra højre mod venstre i pilens retning ⇒ fig. 46. ■

Ruder

Åbning og lukning af elruder*

Ruderne foran og bagi kan åbnes og lukkes ved hjælp af betjeningselementerne i førerdøren. I de andre døre er der placeret separate kontakter til de pågældende ruder.

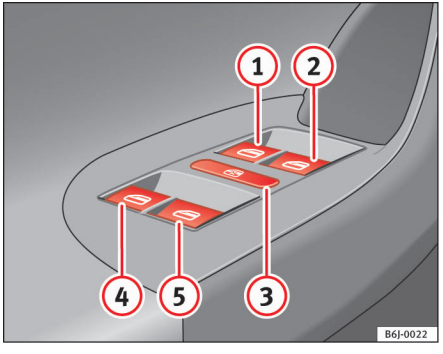

Fig. 47 Udsnit af førerdøren: kontakter til de forreste og bageste elruder

Åbning og lukning af ruder

– Tryk på kontakten for at åbne ruden.

– Træk i kontakten for at lukke ruden ⇒ ⚠.

Sørg altid for at lukke ruderne helt, når du parkerer bilen eller forlader den uden opsyn ⇒ ⚠.

Efter at tændingen er afbrudt, kan ruderne stadig betjenes i ca. 10 min., så længe tændingsnøglen ikke er taget ud, og hverken fører- eller passagerdøren er blevet åbnet.

Kontakter i førerdøren

1. Kontakt til ruden i venstre fordør
2. Kontakt til ruden i højre fordør
3. Sikkerhedskontakt til deaktivering af rudekontakterne i bagdørene
4. Kontakt til ruden i venstre bagdør
5. Kontakt til ruden i højre bagdør

Sikkerhedskontakt*

Du kan deaktivere rudekontakterne i bagdørene med sikkerhedskontakten (3) i førerdøren.

Sikkerhedskontakten er ikke trykket ind: Kontakterne i bagdørene kan anvendes.

Sikkerhedskontakten er trykket ind: Kontakterne i bagdørene kan ikke anvendes.

⚠ BEMÆRK!

- **Hvis elruderne bliver brugt forkert, kan det medføre kvæstelser!**
- **Vær ikke uopmærksom eller letsindig, når du lukker ruderne. Det kan medføre alvorlige kvæstelser for dig og andre. Derfor skal du altid sørge for, at der ikke opholder sig nogen i nærheden af ruderne, når de åbnes eller lukkes.**
- **Tag altid tændingsnøglen med dig, når du forlader bilen.**
- **Børn eller personer, der har behov for hjælp, må aldrig efterlades alene i bilen – det gælder især, hvis de kan få fat i tændingsnøglen. Hvis nøglerne bliver brugt forkert, fx af børn, kan det medføre alvorlige kvæstelser og ulykker.**
- **Der er risiko for, at motoren startes ukontrolleret.**
- **Hvis tændingen tilsluttes, kan det elektriske udstyr tændes – risiko for personskade, fx fra elruderne.**

⚠ BEMÆRK! (fortsættelse)

- **Bilens døre kan blive låst ved hjælp af nøglen med fjernbetjening. Dette medfører, at det i nødstilfælde bliver vanskeligt at hjælpe de personer, der sidder inde i bilen.**
- **Tag derfor altid nøglen med, når du forlader bilen.**
- **Elruderne er først afbrudt, når tændingen er afbrudt, og en af fordørene bliver åbnet.**
- **Hvis det er nødvendigt, skal du afbryde elruderne bagi ved hjælp af sikkerhedskontakten. Kontroller, at de virkelig er afbrudt.**

Anvisning

Hvis ruden går trægt eller støder mod en forhindring under lukningen, åbnes ruden med det samme igen ⇒ side 83. Kontroller, hvorfor ruden ikke kan lukkes, inden du forsøger at lukke den igen. ■

Automatisk op- og nedrulning*

Hvis du anvender den automatiske op- og nedrulning, er det ikke nødvendigt at holde kontakten inde.

Kontakterne⇒ side 82, fig. 47 (1), (2), (4) og (5) har to trin til åbning og to til lukning af ruden. Derved bliver det lettere at styre åbningen og lukningen.

Automatisk oprulning

– Træk kontakten til ruden opad til andet trin et kort øjeblik. Ruden lukkes helt.

Automatisk nedrulning

– Tryk kontakten til ruden nedad til andet trin et kort øjeblik. Ruden åbnes helt.

Genetablering af automatisk op- og nedrulning

– Hvis bilens batteri har været afbrudt og er blevet tilsluttet igen, virker den automatiske op- og nedrulningsfunktion ikke. Den kan aktiveres igen på følgende måde:

– Kør ruden helt op ved at trække i kontakten, indtil ruden er helt oppe.

– Slip kontakten, og løft op i den igen i 1 sek. Den automatiske op- og nedrulningsfunktion er nu aktiveret igen.

Hvis du trykker på eller trækker i kontakten indtil første trin, åbnes eller lukkes ruden, indtil du slipper kontakten. Hvis du trykker på eller trækker i kontakten et kort øjeblik indtil andet trin, åbnes (automatisk nedrulning) eller lukkes (automatisk oprulning) ruden automatisk. Hvis du betjener kontakten, mens ruden åbnes eller lukkes, standser ruden.

Den automatisk oprulning virker ikke, når tændingen er afbrudt.

Hvis ruderne har en funktionsfejl, fungerer den automatiske op- og nedrulning og kraftbegrænsningen ikke korrekt. Kontakt derfor et værksted. ■

Elrudernes kraftbegrænsning

Elrudernes kraftbegrænsning reducerer risikoen for personskade, når en rude lukkes.

- Hvis ruden går trægt eller støder mod en forhindring under den automatiske oprulning, standser ruden og åbner straks igen ⇒ ⚠. ▶

- Før du igen forsøger at lukke ruden, bør du finde ud af grunden til, at ruden ikke kunne lukkes før.
- Hvis du forsøger at lukke ruden igen, inden der er gået 10 sek., og ruden går trægt under lukningen eller støder på en forhindring, deaktiveres den automatiske oprulning i 10 sek.
- Hvis ruden stadig ikke kan lukkes, fordi den går trægt, eller støder mod en forhindring, standser ruden her.
- Hvis du ikke ved, hvorfor ruden ikke kan lukkes, skal du forsøge at lukke den igen, inden der er gået 10 sek. ved at trække i kontakten. Ruden lukkes med maksimal kraft. **Kraftbegrænsningen er nu deaktiveret.**

Venter du længere end 10 sek., åbnes ruden igen helt, når du betjener en kontakt. Den automatiske oprulning er aktiveret igen.

Hvis ruderne har en funktionsfejl, fungerer den automatiske op- og nedrulning og kraftbegrænsningen ikke korrekt. Kontakt derfor et værksted.

BEMÆRK!

- **Hvis elruderne bliver brugt forkert, kan det medføre kvæstelser!**
- **Hvis du forlader bilen – selv et kort øjeblik – skal du altid tage tændingsnøglen ud. Børn må aldrig efterlades i bilen uden opsyn.**
- **Elruderne er først afbrudt, når tændingen er afbrudt, og en af fordørene bliver åbnet.**
- **Du skal være opmærksom og ikke letsindig, når du lukker ruderne, ellers kan du eller andre blive påført alvorlige kvæstelser. Du skal sørge for, at der ikke opholder sig nogen i nærheden af ruderne, når de åbnes eller lukkes.**
- **Når du låser bilen udefra, må du aldrig lade nogen blive tilbage i bilen – i nødstilfælde er det ikke længere muligt at åbne ruderne!**
- **Kraftbegrænsningen kan dog ikke forhindre, at fingre eller andre legemsdele bliver trykket ind mod ruderammen – fare for kvæstelser!** ■

Komfortåbning og -lukning*

Med nøglen i førerdøren

– Hold nøglen i oplåsnings- eller låsestilling i førerdørens lås, indtil alle ruder er åbnet eller lukket.

– Slip nøglen for at afbryde funktionen.

Med fjernbetjeningen

– Hold låsnings-/oplåsningsknappen inde, så elruderne lukkes eller åbnes. Hvis du slipper knappen, afbrydes åbningen eller lukningen.

– Hvis den automatiske oprulning afbrydes, og du efterfølgende trykker på oplåsningsknappen og holder den inde, åbnes ruderne.

– Når ruderne er rullet helt op, blinker bilens blinklys. ■

Panoramatag/vippetag*

Åbning eller lukning af panoramatag/vippetag

Når tændingen er tilsluttet, kan du åbne og lukke panoramataget/vippetaget med kontakten.

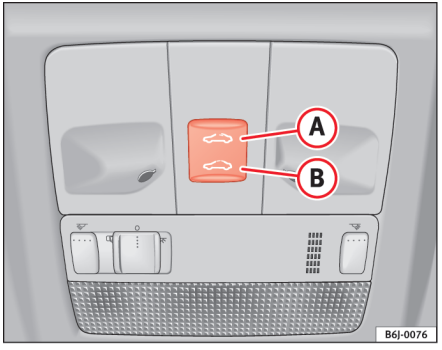

Fig. 48 Panoramatag/vippetag

Lukning af panoramatag/vippetag

– Hvis du betjener kontakten (B) ⇒ fig. 48 ⇒ ⚠ og holder den i positionen, lukker taget, indtil du slipper kontakten igen.

Åbning af panoramatag/vippetag

– Betjen kontakten (A), og hold den i denne position. Hvis du trykker på kontakten, og holder den inde, åbner taget, indtil du slipper kontakten igen.

Automatisk lukning af panoramatag/vippetag

– Hvis du trykker én gang på kontakten (B), lukkes taget helt.

Automatisk åbning af panoramatag/vippetag

– Tryk et kort øjeblik på kontakten (A). Taget åbnes automatisk helt op.

Genetablering af den automatiske åbning/lukning

– Luk taget manuelt, indtil det er helt lukket. Slip derefter kontakten igen.

– Hold derefter kontakten til lukning inde igen, indtil taget er åbnet og lukket helt en gang.

Du skal altid lukke panoramataget/vippetaget helt, når du parkerer bilen eller efterlader den uden opsyn ⇒ ⚠.

Vippetaget kan åbnes og lukkes i yderligere 10 min., efter at tændingen er blevet afbrudt, hvis fører- eller passagerdøren ikke åbnes.

Solskærm

Solskærmen kan åbnes og lukkes manuelt (uafhængigt af panoramataget/vippetaget).

⚠ BEMÆRK!

- **Hvis vippetaget bliver brugt forkert, kan det medføre kvæstelser.**
- **Du skal være opmærksom og ikke letsindig, når du lukker vippetaget, ellers kan du eller andre blive påført alvorlige kvæstelser. Derfor skal du altid sørge for, at der ikke er nogen i vippetagets funktionsområde.**
- **Tag altid tændingsnøglen med dig, når du forlader bilen.**
- **Børn eller personer, der har behov for hjælp, må aldrig efterlades alene i bilen – det gælder især, hvis de kan få fat i tændingsnøglen. Hvis en uved-** ▶

⚠ **BEMÆRK! (fortsættelse)**

kommende bruger bilnøglen uden opsyn, kan det medføre, at motoren bliver startet, eller at elektrisk udstyr (fx det elektriske vippetag) betjenes – fare for ulykke! Bilens døre kan blive låst ved hjælp af nøglen med fjernbetjening. Dette medfører, at det i nødstilfælde bliver vanskeligt at hjælpe de personer, der sidder inde i bilen.

- **Vippetaget virker, indtil en af fordørene er blevet åbnet, eller tændingsnøglen er taget ud.**
- **Sørg for, at der ikke er nogen genstande eller legemsdele mellem ruden og taget, når du aktiverer den automatiske åbnings-/lukkefunktion igen.** ■

Komfortlukning*

Med nøglen i førerdøren

– Hold nøglen i låsestilling i førerdørens lås, indtil vippetaget er lukket.

– Slip nøglen for at afbryde funktionen.

Med fjernbetjeningen

– Tryk på fjernbetjeningens låseknap i ca. 3 sek. Vippetaget bliver lukket.

– Funktionen kan afbrydes ved at trykke på oplåsningsknappen på fjernbetjeningen. ■

Panoramatagets/vippetagets kraftbegrænsning*

Panoramataget/vippetaget er udstyret med en *kraftbegrænsning*, som forhindrer, at større genstande kommer i klemme, når taget bliver lukket. Kraftbegrænsningen fjerner ikke risikoen for at få fastklemt fingre i soltaget. Hvis vippetaget blokeres af en genstand under lukningen, stopper det og åbnes straks igen. ■

Betjening i tilfælde af funktionsfejl

I tilfælde af en fejl kan vippetaget lukkes manuelt.

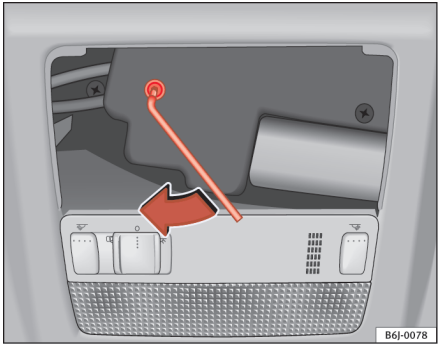

Fig. 49 Nødbetjening af panoramatag/vippetag

– Løsn kunststofafdækningen ved at sætte en skruetrækker ind på bagsiden.

– Sæt en unbrakonøgle (4 mm) helt ind i åbningen, og luk taget. ■

Se, og bliv set

Lys

Sådan tændes og slukkes lyset

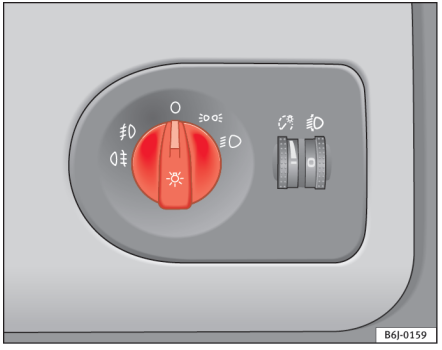

Fig. 50 Udsnit af instrumentpanelet: kontakt til lys, tågeforlygter og tågebaglygte

Sådan tændes positionslyset

– Drej lyskontakten ⇒ fig. 50 til position ≣D.

Sådan tændes nærlyset

– Drej lyskontakten til position ≣D.

Sådan slukkes lyset

– Drej lyskontakten til position 0.

Sådan tændes tågeforlygterne*

– Drej lyskontakten fra position ≣D eller ≣D til første hak, og træk den ud. Symbolet ≣D i lyskontakten lyser.

Sådan tændes tågebaglygten (biler med tågeforlygter)

– Drej lyskontakten fra position ≣D eller ≣D til første hak, og træk den ud ⇒ ⚠. Der lyser en kontrollampe i kombiinstrumentet.

Sådan tændes tågebaglygten (biler uden tågeforlygter)

– Drej lyskontakten fra position ≣D eller ≣D til slutpositionen, og træk den ud. Der lyser en kontrollampe i kombiinstrumentet.

⚠ BEMÆRK!

Kør aldrig med positionslys – fare for ulykke! Positionslyset giver ikke tilstrækkeligt lys, når du kører på vejen, og du kan ikke ses af de andre trafikanter. Derfor skal du altid tænde nærlyset, når det er mørkt, eller når sigtbarheden er dårlig.

Anvisning

- Nærlyset lyser kun, når tændingen er tilsluttet. Når tændingen tilsluttes, tændes positionslyset automatisk.
- Hvis du tager tændingsnøglen ud, mens lyset er tændt, vil der lyde et advarselssignal i et par sekunder, når førerdøren er åben. Det er en påmindelse om, at du skal slukke lyset.
- Lyset fra tågebaglygten er så skarpt, at det kan blænde de bagvedkørende trafikanter. Brug kun tågebaglygten, hvis sigtbarheden er dårlig.
- Overhold gældende lov på området, når du benytter bilens lys. ■

Instrument- og kontaktlys/lyslængderegulering

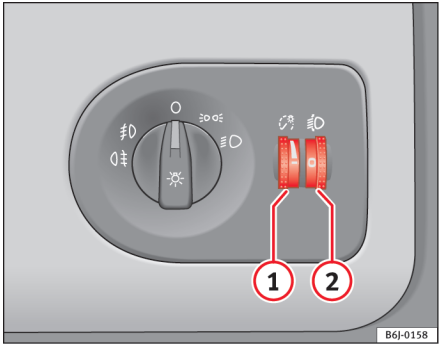

Fig. 51 På instrumentpanelet: indstillingshjul til instrument-/kontaktlys og lyslængderegulering

Instrument- og kontaktlys (1)

Når lyset er tændt, kan lysstyrken på instrument- og kontaktlyset reguleres trinløst ved at dreje på indstillingshjulet ⇒ fig. 51 (1).

Biler med xenonforlygter har automatisk lyslængderegulering.

Lyslængderegulering (2)

Med den elektriske lyslængderegulering (2) kan forlygterne reguleres trinløst alt efter bilens læs. På den måde sikrer du, at de modkørende trafikanter ikke bliver blændet mere end højst nødvendigt. Når forlygterne er indstillet rigtigt, betyder det også, at føreren får det bedst mulige udsyn.

Forlygterne kan kun indstilles, når nærlyset er tændt. For at sænke lyskeglen skal du dreje indstillingshjulet (2) nedad i forhold til grundpositionen **0**.

Dynamisk lyslængderegulering

Biler med **gasudladningspærer** (xenonlys) har **dynamisk lyslængderegulering**. Dermed bliver lyslængden reguleret afhængigt af bilens læs, når du tænder lygterne.

Biler med gasudladningspærer har ingen manuel lyslængderegulering. ■

Dagskørelys*

Dagskørelyset tændes automatisk, når tændingen tilsluttes (kun i forbindelse med AFS-forlygter).

Når du tænder positionslyset, slukkes dagskørelyset automatisk.

Anvisning

I den forbindelse skal man være opmærksom på at overholde gældende national lov. ■

Kurvelys* (til kørsel i sving)

Når du kører gennem sving, bliver det relevante område af vejen bedre belyst.

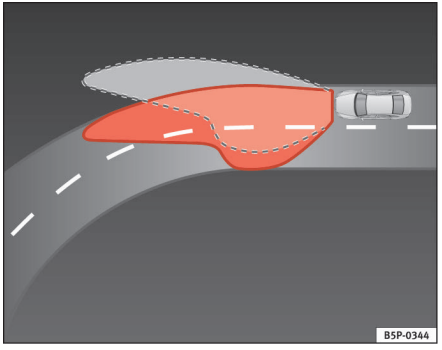

Fig. 52 Belysning af et sving med kurvelys

Fordelen ved kurvelys er, at sving og vejkanter bliver bedre belyst. Det dynamiske kurvelys styres automatisk og afhængigt af bilens hastighed og rattets drejningsvinkel.

De to forlygter drejer i forskellige vinkler, så området foran bilen ikke bliver for mørkt.

Anvisning

Systemet fungerer fra en hastighed på 10 km/h. ■

Tågeforlygter med drejefunktion*

Her er der tale om en ekstra lyskilde, der lyser kørebanen bedre op, når du drejer.

Drejelyset fungerer, når lyset er tændt, og hastigheden er under 40 km/h. Drejelyset tænder, når du drejer styretøjet eller tænder blinklyset.

Kørsel fremad

- Hvis du drejer rattet mod højre eller tænder det højre blinklys, tænder højre forlygte.
- Hvis du drejer rattet mod venstre eller tænder det venstre blinklys, tænder venstre forlygte.

Når du bakker, tænder begge forlygter.

Anvisning

Når tågelyset er tændt, aktiveres drejelysfunktionen, ved at begge forlygter tændes permanent. ■

Coming home-funktion*

Når det er mørkt, bliver området omkring bilen automatisk lyst op ved hjælp af coming home-funktionen.

Aktivering af funktion

– Tag nøglen ud af tændingslåsen.

– Sluk lyset.

– Luk førerdøren. ▶

– Træk lysarmen til fjernlyspositionen (overhalingslys) et kort øjeblik ≡D.

– Når du åbner døren tænder nærlyset.

Fra det øjeblik, hvor du tager tændingsnøglen ud af tændingslåsen, har du 2 min. til at tænde overhalingslyset. Hvis tiden udløber, kan du ikke længere aktivere coming home-funktionen. Hvis du vil aktivere funktionen på ny, skal det ovenstående forløb indledes igen.

Hvis systemet er aktiveret, bliver drejelyset ved med at være tændt i 30 sek, efter at du lukker døren. Hvis døren bliver ved med at være åben i mere end 3 min., aktiveres systemet ikke, når denne tid er gået, og nærlyset bliver således ikke tændt.

Anvisning

- Når coming home-funktionen er aktiveret permanent, øges belastningen af batteriet – især når du kører korte ture i mørke. Kør derfor nogle lange ture af og til for at forhindre dette.
- Overhold gældende lov på området, når du benytter bilens lys. ■

Elbagrude

Fig. 53 Midterkonsol: kontakt til elbagrude

Elbagruden virker kun, når motoren kører. Når du har tilsluttet elbagruden, lyser der en kontrollampe i kontakten.

Når der er gået ca. 8 min. afbrydes elbagruden automatisk.

Miljøanvisning

Du bør afbryde elbagruden, når ruden igen er klar. Et lavere strømforbrug har en positiv indflydelse på brændstofforbruget.

Anvisning

For ikke at belaste batteriet unødigt kan elbagruden afbrydes automatisk midlertidigt, indtil de normale driftsbetingelser igen er til stede. ■

Havariblink ⚠

Havariblinket skal anvendes til at gøre andre trafikanter opmærksomme på din bil i farlige situationer.

Fig. 54 Midterkonsol: knap til havariblink

Hvis din bil ikke kan køre længere:

1. Parker bilen i sikker afstand fra den øvrige trafik.
2. Tryk på knappen for at tænde havariblinket ⇒ ⚠.
3. Stands motoren.
4. Træk håndbremsen.
5. Sæt gearstangen i 1. gear (manuel gearkasse), eller sæt gearvælgeren i position **P** (automatisk gearkasse).
6. Brug advarselstrekanten til at gøre andre trafikanter opmærksomme på din bil.
7. Tag altid tændingsnøglen med dig, når du forlader bilen.

Tænd fx havariblinket i følgende tilfælde:

- Hvis du kommer til slutningen af en kø.
- Hvis du kommer ud for et uheld.
- Hvis din bil svigter som følge af en teknisk fejl.
- Hvis du skal bugsere en anden bil, eller din egen bil skal bugseres.

Når havariblinket er tændt, blinker alle blinklygterne samtidig. Blinklygterne ⇦ ⇨ og kontrollampen i kontakten ⚠ blinker samtidig. Havariblinket fungerer også, når tændingen er afbrudt.

⚠ BEMÆRK!

- **Hvis bilen ikke kan køre, er der øget fare for ulykke. Brug altid havariblinket og advarselstrekanten, så andre trafikanter bliver gjort opmærksomme på din bil.**
- **På grund af de høje temperaturer i katalysatoren må du aldrig parkere bilen i nærheden af materialer, der let kan antændes, fx tørt græs eller benzin, som er løbet ud – brandfare!**

Anvisning

- Bilens batteri bliver afladet (også når tændingen er afbrudt), hvis havariblinket er tændt i længere tid.
- Overhold gældende lov på området, når du benytter havariblinket. ■

Blink- og fjernlysarm

Blink- og fjernlysarmen anvendes ikke kun til blink- og fjernlyset, men også til parkerings- og overhalingslyset.

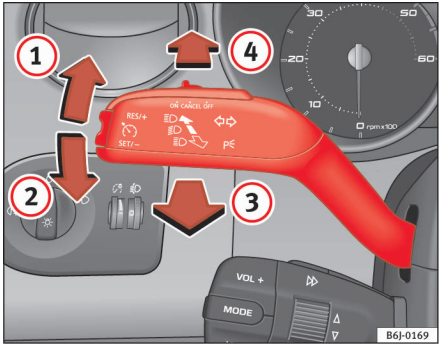

Fig. 55 Blink- og fjernlysarm

Blink- og fjernlysarmen har følgende funktioner:

Sådan tændes blinklyset

– Tryk armen helt op ⇒ fig. 55 (1) for at tænde **højre** blinklys, og tryk den helt ned (2) for at tænde **venstre** blinklys.

Sådan bruges blinklyset, når du skal skifte vognbane

– Tryk armen opad (1) eller nedad (2), indtil du mærker en let modstand, og slip derefter armen. Blinklyset blinker tre gange. Kontrollampen blinker også.

Sådan tændes og slukkes fjernlyset

– Drej lyskontakten til position ≡D.

– Tryk armen fremad ⇒ fig. 55 (4) for at tænde fjernlyset.

– Træk armen tilbage i udgangsposition for at slukke fjernlyset.

Overhalingslys

– For at tænde overhalingslyset skal du trække armen mod rattet (3).

Parkeringslys

– Afbryd tændingen, og tag nøglen ud af tændingslåsen.

– Tryk blinklysarmen opad eller nedad for at tænde parkeringslyset i højre eller venstre side.

BEMÆRK!

De andre trafikanter kan blive kraftigt blændet af fjernlyset – fare for ulykke! Anvend derfor kun fjernlyset eller overhalingslyset, hvis det ikke blænder andre.

Anvisning

- *Blinklyset* fungerer kun, når tændingen er tilsluttet. Når blinklyset er tændt, blinker den pågældende kontrollampe ⇦ eller ⇨ i kombiinstrumentet også. Kontrollampen ⇦⇨ blinker, når blinklyset tændes, og der er koblet en anhænger korrekt til bilen. Hvis en pære til blinklyset er defekt, blinker kontrollampen dobbelt så hurtigt. Hvis pærerne til blinklyset på anhængeren er defekte, lyser kontrollampen ⇦⇨ ikke. Udskift pæren.
- *Fjernlyset* kan kun tændes, når nærlyset er tændt. Kontrollampen ≡D lyser i kombiinstrumentet.
- *Overhalingslyset* er tændt, så længe du trækker i armen – også selv om lyset ikke er tændt. Kontrollampen ≡D lyser i kombiinstrumentet.

- Når *parkeringslyset* er tændt, lyser forlygten med positionslys og baglygten i den pågældende side af bilen. Parkeringslyset er kun tændt, når tændingsnøglen er taget ud. Når lyset er tændt, lyder der en **summen**, så længe førerdøren er åben.
- Hvis du tager tændingsnøglen ud, mens blinklyset er tændt, vil der lyde et advarselssignal, så længe førerdøren er åben. Det er en påmindelse om, at du skal slukke blinklyset, medmindre du ønsker, at parkeringslyset skal være tændt. ■

Kabinelamper

Kabinelampe foran

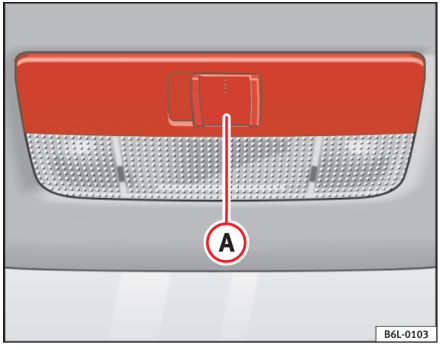

Fig. 56 Loft: kabinelys foran

Med kontakten (A) ⇒ fig. 56 kan du indstille følgende positioner:

Dørkontaktstyring

Skydekontakt i midterste position. Kabinelampen tændes automatisk, når du låser bilen op eller tager tændingsnøglen ud. Lyset slukkes, ca. 20 sek. efter at dørene er blevet lukket. Når du låser bilen, eller når du tilslutter tændingen, slukkes kabinelyset også.

Sådan tændes kabinelampen

Skub kontakten til position .

Sådan slukkes kabinelampen O

Skub kontakten til position O ⇒ fig. 56.

Anvisning

Hvis ikke alle døre er lukkede, slukkes kabinelyset efter ca. 10 min., når nøglen er taget ud, og dørkontaktstyringen er tilsluttet. Det forhindrer, at bilens batteri bliver afladet. ■

Læselampe foran*

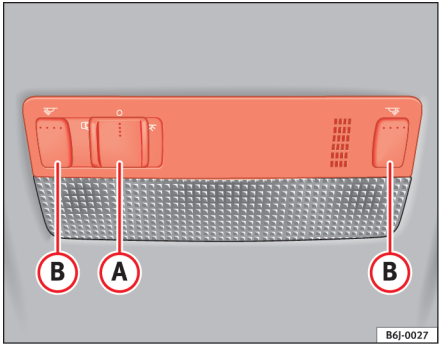

Fig. 57 Læselampe foran

Sådan tændes en læselampe

Tryk på en af knapperne (B) ⇒ fig. 57 for at tænde den pågældende læselampe.

Sådan slukkes læselamperne

Tryk på den pågældende knap igen for at slukke læselampen. ■

Bagagerumslampe*

Lyset tænder, når du åbner bagagerummet – også hvis lyset er slukket, og tændingen er afbrudt. Sørg derfor altid for, at bagklappen er lukket korrekt. ■

Godt udsyn

Solskærme

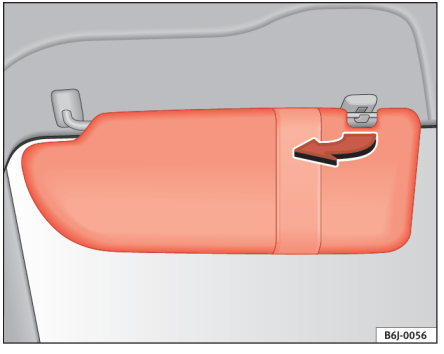

Fig. 58 Solskærm i førersiden

Solskærmene til fører og forsædepassager kan trækkes ud af holderne i midten af bilen og drejes over til dørene ⇒ fig. 58.

På solskærmen i førersiden er der en visitkortholder. På solskærmen i passagersiden er der er et makeupspejl med afdækning*. ■

Viskere

Forrudeviskere

Du kan betjene viskerne og visker-sprinkler-automatikken med betjeningsarmen til viskerne.

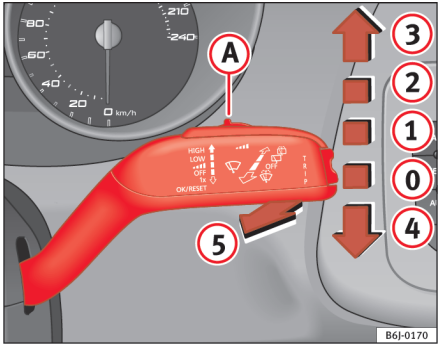

Fig. 59 Betjeningsarm til viskere og sprinklere

Betjeningsarmen til viskerne ⇒ fig. 59 kan stå i følgende positioner:

Afbrydelse af viskere

– Sæt armen i grundposition (0).

Intervalfunktion

– Tryk armen opad i hak (1).

– Drej kontakten (A) til venstre eller højre for at indstille viskerpauserne. Hvis kontakten drejes til venstre: lange viskerpauser. Hvis kontakten drejes til højre: korte viskerpauser. Du kan indstille fire intervaltrin ved hjælp af kontakten (A).

Langsom viskerfunktion

– Tryk armen opad i hak (2).

Viskerfunktion uden intervaller

– Tryk armen opad i hak (3).

Kort viskerfunktion

– Tryk armen nedad i position (4), hvis viskerne kun skal køre hen over ruden *i kort tid*.

Visker-sprinkler-automatik

– Træk armen ind mod rattet til position (5) for at tilslutte viskerne.

– Slip armen. Viskerne kører videre i ca. 4 sek.

Når visker-sprinkler-automatikken har været aktiveret, kører viskerne en ekstra gang efter ca. 5 sek.

BEMÆRK!

- **Viskerblade, som er slidte eller snavsede, mindsker sigtbarheden og reducerer kørselssikkerheden.**
- **Om vinteren må sprinkleranlægget kun anvendes, hvis forruden i forvejen er blevet opvarmet af varme- og ventilationsanlægget. Du kan ellers risikere, at sprinklervæsken fryser fast på forruden og begrænser sigtbarheden.**
- **Følg altid advarslerne i ⇒ side 187.**

Pas på!

I frostvejr skal du kontrollere, at viskerbladene ikke er frosset fast, før du tilslutter viskerne! Hvis viskerne tilsluttes, når viskerbladene er frosset fast, kan både viskerbladene og viskermotoren blive beskadiget!

Anvisning

- Viskerne fungerer kun, når tændingen er tilsluttet.
- Varmeeffekten til de opvarmede sprinklerdyser indstilles automatisk i forhold til den aktuelle udetemperatur, når tændingen tilsluttes.
- I biler med tyverialarm og i nogle modelvarianter fungerer forrudeviskerne kun, når tændingen er tilsluttet, og motorhjelmen er lukket.
- Når intervalfunktionen er aktiveret, bliver intervallerne reguleret afhængigt af hastigheden. Jo højere hastighed, jo kortere viskerpause. ■

Regnsensor*

Regnsensoren styrer viskernes intervaller afhængigt af regnmængden.

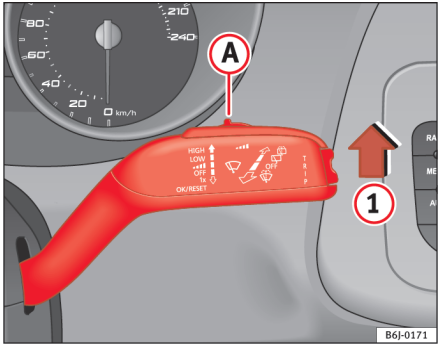

Fig. 60 Betjeningsarm til viskerne

Tilslutning af regnsensor

– Sæt armen i position (1) ⇒ fig. 60.

– Bevæg kontakten (A) til venstre eller højre for at indstille, hvor følsom regnsensoren skal være. Hvis kontakten drejes mod højre: meget følsom. Hvis kontakten drejes mod venstre: mindre følsom.

Regnsensoren er en del af intervalfunktionen. Når tændingen har været afbrudt, skal regnsensoren tilsluttes igen. I den forbindelse skal intervalfunktionen først deaktiveres og dernæst aktiveres igen. ▶

Anvisning

- Sæt ikke mærkater på forruden i området foran regnsensoren. Det kan medføre funktionsfejl på sensoren. ■

Bagrudevisker

Viskeren og visker-sprinkler-automatikken til bagruden styres med betjeningsarmen til viskerne.

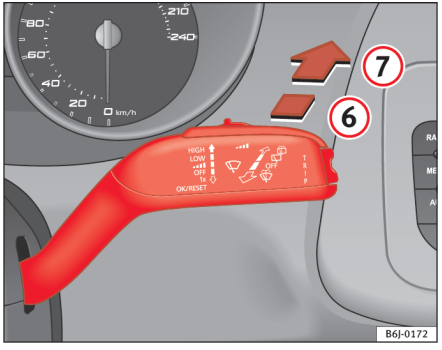

Fig. 61 Betjeningsarm til viskere og sprinklere: bagrudevisker

Aktivering af intervalfunktion

– Tryk armen fremad i hak (6) ⇒ fig. 61. Viskeren kører ca. hvert 6. sek.

Deaktivering af intervalfunktion

– Træk armen tilbage til rattet fra hak (6). Hvis du deaktiverer intervalfunktionen, mens viskeren kører, kan viskeren køre videre lidt endnu.

Tilslutning af visker-sprinkler-automatik

– Tryk armen helt fremad i position (7) ⇒ fig. 61. Sprinkleranlægget og viskeren arbejder samtidig. Når du holder armen i denne position, er både bagrudeviskeren og sprinkleranlægget i gang.

– Slip armen. Sprinkleranlægget stopper, og viskeren arbejder til slutningen af cyklus.

– Bevæg armen ind mod rattet for at afbryde visker-sprinkler-automatikken.

BEMÆRK!

- **Et viskerblad, som er slidt eller snavse, mindsker sigtbarheden og reducerer kørselssikkerheden.**
- **Følg altid advarslerne i ⇒ side 187.**

Pas på!

I frostvejr skal du kontrollere, at viskerbladet ikke er frosset fast, før du tilslutter viskeren! Hvis viskeren tilsluttes, når viskerbladet er frosset fast, kan både viskerbladet og viskermotoren blive beskadiget!

Anvisning

- Viskeren fungerer kun, når tændingen er tilsluttet. ▶

- Afhængigt af modelvarianten kører bagrudeviskeren en gang, når du sætter bilen i bakgear, og viskerne er tilsluttet. ■

Forlygtesprinkleranlæg*

Forlygtesprinkleranlægget rengør forlygteglassene.

Når sprinkleranlægget til forruden bliver tilsluttet, bliver ikke kun forruden, men også forlygterne vasket. Det kræver dog, at betjeningsarmen bliver holdt ind mod rattet i mindst 1,5 sek. – og at nær- eller fjernlyset er tændt. Fastsiddende snavs (insektrester og lignende) bør dog fjernes fra forlygteglasset med jævne mellemrum, fx i forbindelse med tankning.

Anvisning

- Holderne til sprinklerdyserne i stødfangeren bør holdes fri for sne og is med en afisningsspray for at sikre, at forlygtesprinklerne også fungerer om vinteren.
- Hvis du tilslutter sprinkleranlægget gentagne gange, bliver forlygtesprinklerne kun tilsluttet, hver tredje gang du tilslutter sprinkleranlægget. Det sparer sprinklervæske. ■

Bakspejl og sidespejle

Indstilling af bakspejl og sidespejle

Inden du kører, skal du indstille spejlene for at du har et godt overblik. ■

Bakspejl

For at køre sikkert er det vigtigt med et godt udsyn gennem bagruden.

Bakspejl med manuel afblænding

Når spejlet er i sin grundstilling, skal armen ved spejlets underkant pege fremad. For at afblænde spejlet skal du trække armen bagud. ■

Bakspejl med automatisk afblænding*

Den automatiske afblændingsfunktion kan aktiveres og deaktiveres efter behov.

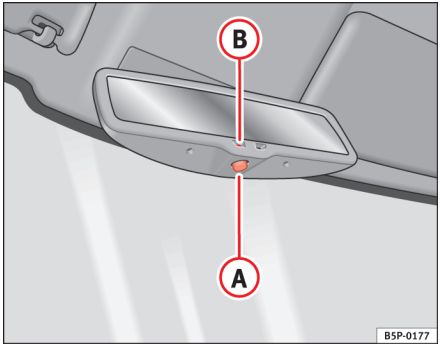

Fig. 62 Bakspejl med automatisk afblænding

Deaktivering af automatisk afblænding

– Tryk på knappen (A) ⇒ fig. 62. Kontrollampen (B) slukker. ▶

Aktivering af automatisk afblænding

– Tryk på knappen (A) ⇒ side 98, fig. 62. Kontrollampen lyser.

Automatisk afblænding

Den automatisk afblænding bliver aktiveret, hver gang du tilslutter tændingen. Den grønne kontrollampe i spejlhuset lyser.

Når afblændingsfunktionen er aktiveret, afblændes bakspejlet **automatisk** afhængigt af lyspåvirkningen bagfra. Den automatiske afblænding bliver deaktiveret, når du sætter bilen i bakgear.

Anvisning

- Den automatiske afblænding af bakspejlet fungerer kun, når rullegardinet* til bagruden er rullet ind, og der ikke er andre genstande, der gør kabinen mørkere.
- Hvis du skal sætte noget fast på forruden, må du ikke sætte det over sensorerne. Det kan medføre, at den automatiske afblænding af bakspejlet ikke fungerer korrekt eller slet ikke fungerer. ■

Indklapning af sidespejle

Bilens sidespejle kan klappes ind. Tryk i den forbindelse spejlhuset i retning mod bilen.

Anvisning

Inden du får vasket din bil i et automatisk vaskeanlæg, bør du klappe sidespejlene ind, så de ikke bliver beskadiget. ■

Sidespejle med elektrisk indstilling*

Sidespejlene kan indstilles med drejeknappen i førerdøren.

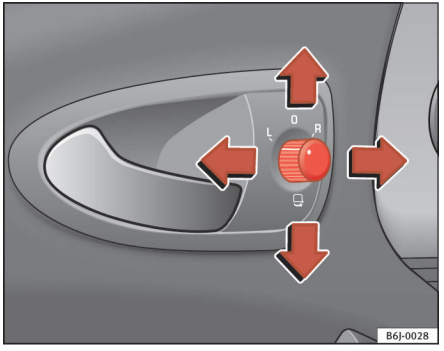

Fig. 63 Knap til indstilling af sidespejle

Grundindstilling af sidespejle

1. Drej knappen ⇒ fig. 63 til position **L** (**venstre sidespejl**).
2. Indstil derefter spejlet, så du har et godt udsyn bagud, ved at bevæge knappen.
3. Drej knappen til position **R** (**højre sidespejl**).
4. Indstil derefter spejlet, så du har et godt udsyn bagud, ved at bevæge knappen ⇒ ⚠.

Elopvarmede sidespejle*

– Tryk på kontakten til spejlvarmen ⇒ side 90, fig. 53. ▶

– Spejlene opvarmes kun i et par minutter for at fjerne dug for ikke at aflade batteriet unødigt.

– Om nødvendigt skal varmen tilsluttes igen.

Indklapning af sidespejle*

– Drej knappen ⇒ side 99, fig. 63 til position for at klappe sidespejlene ind. For at undgå skader skal du altid klappe sidespejlene ind, når du kører din bil i et automatisk vaskeanlæg.

Udklapning af sidespejle*

– Drej kontakten til position L eller R for at klappe sidespejlene ud ⇒ ⚠.

⚠ BEMÆRK!

- **Konvekse eller asfæriske sidespejle gør førerens synsfelt bagud større. De får dog objekter bag bilen til at se ud, som om de er mindre og længere væk, end de er. Hvis du bruger disse spejle til at bedømme afstanden til de bagvedkørende biler, når du ønsker at skifte vognbane, kan du risikere at fejlbedømme afstanden – fare for ulykke!**
- **Hvis det er muligt, skal du benytte bakspejlet til at bedømme afstanden til de bagvedkørende biler.**
- **Sørg for, at dine fingre ikke kommer i klemme mellem spejlet og spejlfoden, når du klapper sidespejlene tilbage – fare for kvæstelser!**

Miljøanvisning

Varmen i sidespejlene bør kun være tilsluttet, så længe der er brug for det. Ellers medfører det et unødvendigt forbrug af brændstof.

Anvisning

- Hvis den elektriske indstilling svigter, kan de to sidespejle indstilles manuelt, ved at du trykker på kanten af spejlfladen.
- Hvis din bil har sidespejle, der kan klappes ind elektrisk, skal du være opmærksom på følgende: Hvis spejlhuset er skubbet ud af position på grund af ydre påvirkninger (fx stød ved manøvrering), skal spejlene klappes helt ind **elektrisk**. Spejlhuset må under ingen omstændigheder vippes tilbage manuelt, da spejlfunktionen så ikke virker korrekt.
- Som beskrevet tidligere kan sidespejlene indstilles enkeltvis eller samtidig (synkront).
- Sidespejlene kan ikke klappes ind ved hastigheder over 40 km/h. ■

Sæder og opbevaring

Hvorfor er det så vigtigt, at sæderne er indstillet korrekt?

Det er vigtigt, at sæderne er indstillet korrekt, hvis sikkerhedsselerne og airbagsystemet skal beskytte optimalt.

Din bil har **fem** siddepladser – to siddepladser foran og tre siddepladser bagi. Hvert sæde har en trepunktssele.

Fører- og passagersædet kan indstilles på mange måder, så de passer til henholdsvis førerens og forsædepassagerernes kropsstørrelse. Det er vigtigt, at sæderne er indstillet korrekt, så:

- du hurtigt og sikkert kan nå alle betjeningselementer i instrumentpanelet
- du kan sidde afslappet uden at blive træt
- du kan køre sikkert ⇒ side 7
- sikkerhedsselerne og airbagsystemet kan give maksimal beskyttelse ⇒ side 17.

BEMÆRK!

- **Hvis føreren og passagererne sidder forkert, kan det medføre livsfarlige kvæstelser.**
- **Tag aldrig flere personer med i bilen, end der er siddepladser til.**
- **Alle personer i bilen skal have den sikkerhedssele på, der hører til deres siddeplads, og den skal være spændt korrekt. Børn skal beskyttes med et egnet børnesikkerhedssystem ⇒ side 38, "Sikkerhed for børn".**
- **Forsæder og alle hovedstøtter skal altid være indstillet korrekt i forhold til kroppens størrelse, og føreren samt alle passagerer skal altid have spændt sikkerhedsselen korrekt for at være beskyttet optimalt.**

BEMÆRK! (fortsættelse)

- **Under kørsel skal fødderne altid være i bunden af bilen – sid aldrig med fødderne på instrumentpanelet, ud af vinduet eller på sæderne. Dette gælder også passagererne. Hvis du sidder forkert, kan det medføre en større fare for kvæstelser i tilfælde af en opbremsning eller en ulykke. I tilfælde af en airbagudløsning kan det medføre livsfarlige kvæstelser, hvis du sidder forkert.**
- **Det er vigtigt, at føreren og forsædepassageren holder en afstand på mindst 25 cm til henholdsvis rattet og instrumentpanelet. Hvis du ikke overholder minimumsafstanden, kan airbagsystemet ikke beskytte dig – livsfare! Afstanden mellem føreren og rattet og mellem forsædepassageren og instrumentpanelet bør altid være så stor som overhovedet muligt.**
- **Indstil kun fører- eller passagersædet, mens bilen holder stille. Ellers er der fare for, at sædet pludseligt kan rykke sig under kørsel. Det kan føre til en farlig situation i trafikken og dermed kvæstelser. Endvidere sidder du også forkert, når du indstiller sædet – livsfare!**
- **Der gælder særlige regler vedr. montering af et børnesæde på passagersædet. Når du monterer et børnesæde, skal du altid være opmærksom på advarslerne i ⇒ side 38, "Sikkerhed for børn".** ■

Hovedstøtter

Korrekt indstilling af hovedstøtter

Hovedstøtter, som er indstillet korrekt, er med til at beskytte personerne i bilen og kan i de fleste ulykkessituationer reducere faren for kvæstelser.

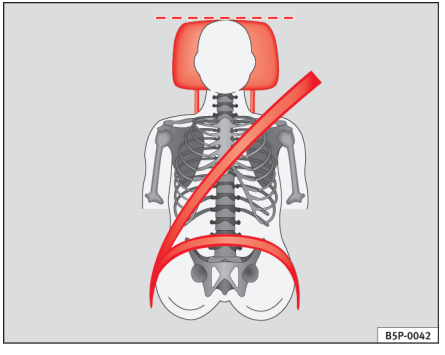

Fig. 64 Set forfra: korrekt indstillet hovedstøtte og korrekt placering af selen

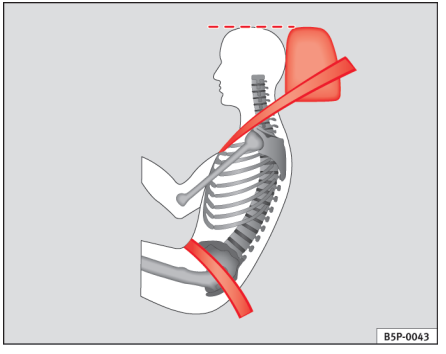

Fig. 65 Set fra siden: korrekt indstillet hovedstøtte og korrekt placering af selen

– Indstil hovedstøtterne således, at hovedstøttens øverste kant er på højde med den øverste del af dit hoved eller mindst i øjenhøjde ⇒ fig. 64 og ⇒ fig. 65.

Indstilling af hovedstøtter ⇒ side 103

BEMÆRK!

- **Hvis du kører i bilen, når hovedstøtterne er afmonteret eller ikke er korrekt indstillet, øger det faren for alvorlige kvæstelser.**
- **Hovedstøtter, som er indstillet forkert, kan medføre død i tilfælde af en kollision eller en ulykke.**
- **Hovedstøtter, som ikke er indstillet korrekt, øger også faren for kvæstelser i tilfælde af pludselige eller uventede manøvrer og opbremsninger.**
- **Hovedstøtterne skal altid være indstillet korrekt i forhold til kroppens størrelse.** ■

Indstilling og afmontering af hovedstøtter

Hovedstøtterne kan indstilles ved at forskyde dem lodret.

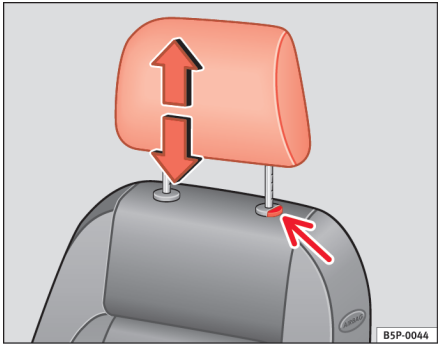

Fig. 66 Indstilling eller afmontering af hovedstøtte

Indstilling af højde (forsæder)

– Tag fat om siderne på hovedstøtten, og træk den opad til den ønskede position.

– For at sænke hovedstøtten skal du trykke på knappen, og skubbe hovedstøtten nedad.

– Kontroller, at hovedstøtten er gået sikkert i hak i en position.

Indstilling af højde (bagsædepladser)

– Tag fat om siderne på hovedstøtten, og træk den opad til den ønskede position.

– For at sænke hovedstøtten skal du trykke på knappen og skubbe hovedstøtten nedad.

– Kontroller, at hovedstøtten er gået sikkert i hak i en position ⇒ side 13.

Afmontering af hovedstøtte

– Skub hovedstøtten helt op.

– Tryk på knappen ⇒ fig. 66 (pil).

– Hold knappen inde, og træk samtidig hovedstøtten ud.

Montering af hovedstøtte

– Sæt hovedstøtten ind i føringerne på ryglænet.

– Skub hovedstøtten nedad.

– Indstil hovedstøtten, så den passer til kroppens størrelse ⇒ side 12.

BEMÆRK!

- **Kør aldrig, mens hovedstøtterne er afmonterede – fare for kvæstelser!**
- **Kør aldrig, uden at du har indstillet hovedstøtterne bagi korrekt. Det kan medføre alvorlige kvæstelser.**
- **Når hovedstøtterne er blevet monteret, skal de altid indstilles korrekt, så de passer til kroppens størrelse. Det skal sikre, at de beskytter optimalt.**
- **Følg advarslerne ⇒ side 102, "Korrekt indstilling af hovedstøtter".**

Anvisning

- Vip sædernes ryglæn let fremad for at af- og påmontere de bageste hovedstøtter.
- Når du sætter hovedstøtterne i igen, skal du sætte stængerne så langt ind i hovedstøtteføringerne som muligt uden at trykke på knappen. ■

Forsæder

Indstilling af forsæder

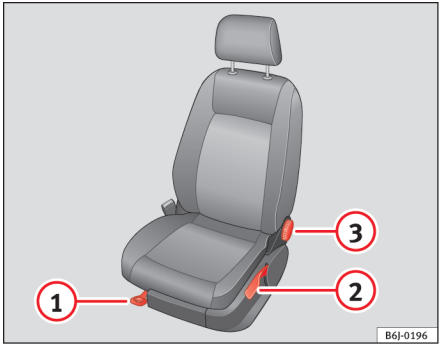

Fig. 67 Betjeningselementer på venstre forsæde

(1) Indstilling af sæde i længderetningen

– Træk grebet opad, og skub sædet frem eller tilbage.

– Slip grebet (1), og skub sædet videre, indtil det går i hak.

(2) Indstilling af sædehøjde

– Bevæg armen (eventuelt flere gange) opad eller nedad. Sædet hæves eller sænkes gradvis.

(3) Indstilling af ryglænets hældning

– Læn dig fremad, så du ikke sidder op ad ryglænet, og drej på håndhjulet.

BEMÆRK!

- **Indstil aldrig fører- eller passagersædet under kørsel. Du sidder forkert, når du indstiller sædet – livsfare! Indstil kun fører- eller passagersædet, mens bilen holder stille.**
- **For at reducere faren for kvæstelser i tilfælde af en pludselig opbremsning eller en ulykke må ryglænene aldrig være stillet for langt tilbage under kørsel. Sikkerhedsselerne beskytter kun optimalt, hvis ryglænet er rettet op, og føreren og forsædepassageren har spændt sikkerhedsselen korrekt. Jo længere ryglænet er stillet tilbage, jo større er faren for kvæstelser, hvilket skyldes, at sikkerhedsselen ikke sidder korrekt!**
- **Vær forsigtig, når du indstiller sædehøjden eller længderetningen! Hvis du ikke er forsigtig, kan det medføre kvæstelser.**
- **Når du vil forskyde sædet i længderetningen, skal du trække grebet lodret og ikke til siden, da grebet ellers vil kunne blive beskadiget.** ■

Sæder med varme*

Forsædernes sædehynder og ryglæn kan opvarmes elektrisk.

Fig. 68 Kontakter til sædevarme i forsæderne

– Tryk på den pågældende kontakt ⇒ fig. 68 for at tilslutte sædevarmen.

– Når du trykker en gang, tilsluttes varmen med maksimal varmeeffekt. Begge lysdioder lyser ⇒ fig. 68. Efter 15 min. med maksimal varmeeffekt slukker den øverste lysdiode. Systemet afbrydes i 2 min., og derefter tilsluttes det igen med minimal varmeeffekt (den nederste lysdiode lyser konstant).

– Hvis du trykker på kontakten en gang mere, tilsluttes varmen med minimal varmeeffekt. (Den nederste lysdiode lyser.)

– Tryk på kontakten igen for at afbryde varmen.

Pas på!

For ikke at beskadige sædevarmens varmeelementer bør du undlade at sætte knæet i sædet eller udsætte sædehynden og ryglænet for anden kraftig punktbelastning. ■

Bagsædepladser

Fremklapning af bagsæde

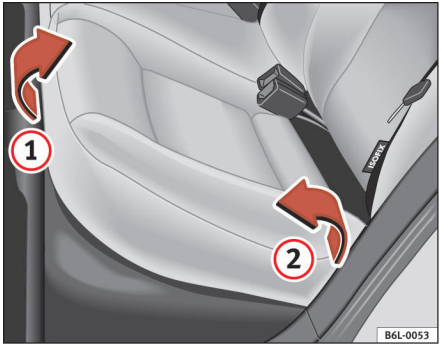

Fig. 69 Sådan løftes bagsædets sædehynde.

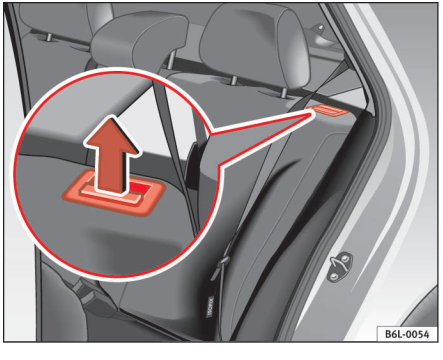

Fig. 70 Udløserknap på bagsæderyglænet

Fremklapning af sædehynde

– Afmonter hovedstøtterne ⇒ side 103.

– Tag fat i sædepolstringens forside ⇒ fig. 69 (1), og træk den opad i pilens retning.

– Løft sædepolstringen (2) fremad i pilens retning.

– Træk udløserknappen ⇒ fig. 70 i pilens retning, og klap ryglænet frem.

– Sæt hovedstøtterne ind i holderne.

Løft af sædehynde

– Tag hovedstøtterne ud af holderne på sædepolstringen.

– Klap ryglænet tilbage, indtil det går sikkert i hak.

– Så snart ryglænet er gået i hak, skal du kontrollere, om ryglænet sidder ordentligt fast, ved at trække i midterselen eller direkte i ryglænet.

– Kontroller, om låsearmen er i hvilestilling.

– Monter de bageste hovedstøtter igen ⇒ side 103.

– Klap sædepolstringen bagud, og skub den bagud ind under selelåsene.

– Tryk den forreste del af sædepolstringen nedad.

På et splitbagsæde[9] kan 1/3, 2/3 eller hele bagsæderyglænet og sædepolstringen klappes frem. ▶

[9] Ekstraudstyr

BEMÆRK!

- **Vær forsigtig, når du klapper ryglænet tilbage! Hvis du ikke er forsigtig, kan det medføre kvæstelser.**
- **Når du klapper bagsæderyglænet tilbage, skal du sørge for, at sikkerhedsselerne ikke bliver klemt og dermed beskadiget.**
- **Når du har klappet ryglænet tilbage, skal du kontrollere, at det er gået korrekt i hak. Træk i den forbindelse i den midterste sikkerhedssele eller direkte i ryglænet, og kontroller, om låsearmen er i hvilestilling.**
- **Trepunktsrulleselen kan kun fungere, som den skal, hvis ryglænet til midterpladsen sidder sikkert i hak.** ■

Opbevaring

Handskerum i passagersiden

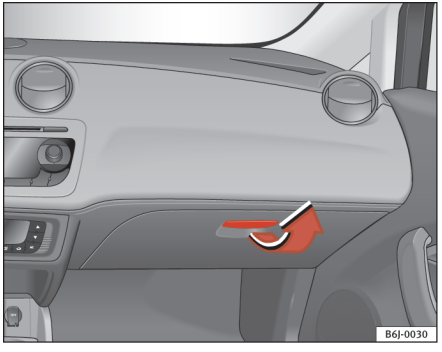

Fig. 71 Passagerside: handskerum

Du kan åbne handskerummet ved at trække i håndtaget ⇒ fig. 71.

Handskerum med kølefunktion i passagersiden*

– Åbn handskerummet.

– Tilslut og afbryd kølingen med drejekontakten.

BEMÆRK!

Handskerumsklappen skal altid være lukket under kørsel for at reducere faren for kvæstelser i tilfælde af en pludselig opbremsning eller ulykke.

Anvisning

- Kølingen i handskerummet tilsluttes kun, når airconditionanlæggets kølefunktion er tilsluttet.
- Hvis airconditionanlægget varmer, anbefaler vi, at du afbryder handskerummets køling. ■

Opbevaringsrum i førersiden

I førersiden sidder der et opbevaringsrum.

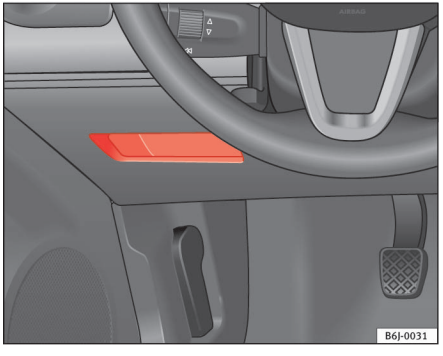

Fig. 72 Opbevaringsrum i førersiden

Holder til navigationssystem på instrumentpanelet*

Din bil er udstyret med en holder til et bærbart navigationssystem.

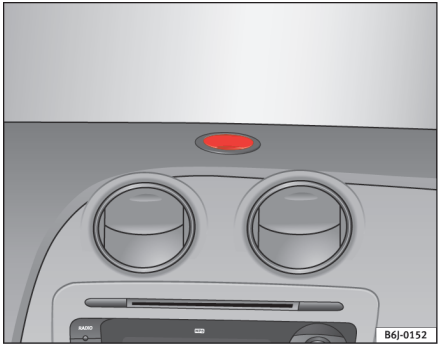

Fig. 73 Holder til navigationssystem på instrumentpanelet

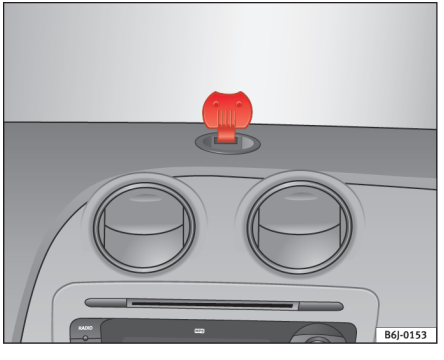

Fig. 74 Holder med åbnet afdækning til anbringelse af et navigationssystem

Der skal anvendes en speciel adapter til det pågældende navigationssystem; de kan købes i specialforretninger. Det bærbare navigationssystem bliver forsynet med strøm via holderen. ■

Opbevaringsrum under forsæderne*

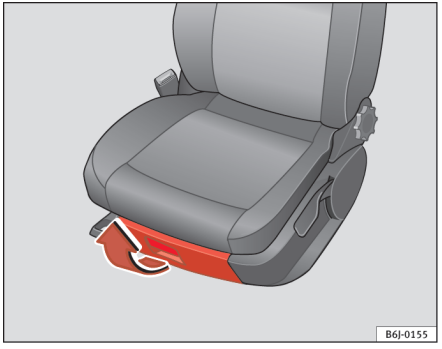

Fig. 75 Opbevaringsrum under forsædet

Åbning

– Du åbner opbevaringsrummet ved at trække i grebet.

Lukning

– Tryk opbevaringsrummet indad, indtil du hører en klikkende lyd, når opbevaringsrummet lukker.

Anvisning

Opbevaringsrummet er kun beregnet til opbevaring af genstande, der maks. vejer 1,5 kg. ■

Opbevaringslomme på sæde*

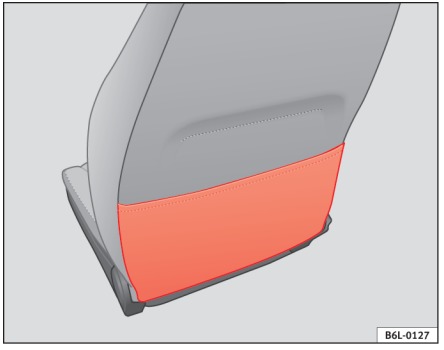

Fig. 76 Opbevarings-lomme

Der er en opbevaringslomme bag på forsædernes ryglæn. ■

Drikkevareholdere foran*

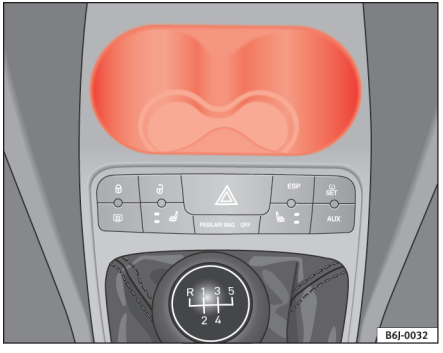

Fig. 77 Drikkevareholdere forrest i midterkonsollen

Der er placeret to drikkevareholdere i midterkonsollen foran gearstangen ⇒ fig. 77.

BEMÆRK!

- **Stil ikke varme drikke i drikkevareholderne. Du risikerer at få den varme drik ud over dig i tilfælde af en normal eller pludselig manøvre, en pludselig opbremsning eller i tilfælde af en ulykke – fare for skoldning!**
- **Anvend ikke drikkevarebeholdere af hårdt materiale (fx glas eller porcelæn). I tilfælde af en ulykke medfører det fare for kvæstelser.**
- **Under kørsel bør drikkevareholderen altid være lukket for at reducere risikoen for kvæstelser i tilfælde af en pludselig opbremsning eller en ulykke.** ■

Drikkevareholder bagi*

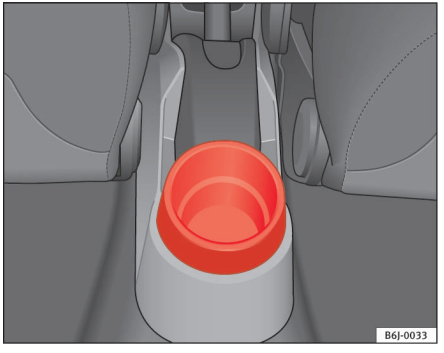

Fig. 78 Drikkevareholder i midterkonsollen

Der er placeret en drikkevareholder* bagest i midterkonsollen bag håndbremsen ⇒ fig. 78. ■

Askebæger, lighter og stikdåser

Askebæger

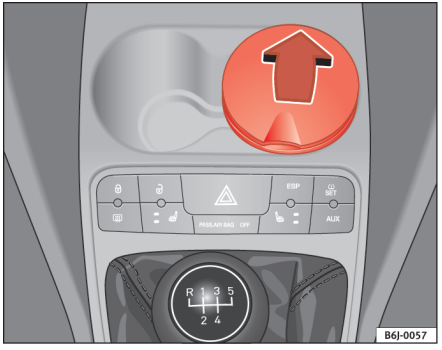

Fig. 79 Askebæger

Åbning og lukning af askebæger

– Løft afdækningen for at åbne askebægret ⇒ fig. 79.

– For at lukke skal du trykke afdækningen nedad.

Tømning af askebæger

– Tag askebægret ud, og tøm det.

BEMÆRK!

Læg aldrig papir i askebægret. Der kan gå ild i papiret, hvis asken er varm. ■

Lighter*

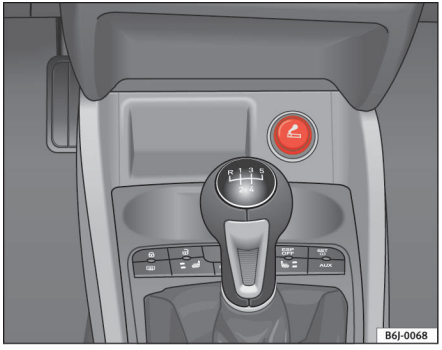

Fig. 80 Lighter

– Tryk på lighteren ⇒ fig. 80 for at tænde den ⇒ ⚠.

– Vent, indtil knappen springer lidt frem.

– Træk lighteren ud, og tænd cigaretten med lighterens glødende varmespiral.

BEMÆRK!

- **Hvis lighteren anvendes forkert, kan det medføre kvæstelser eller forårsage brand.**
- **Vær forsigtig, når du bruger lighteren! Hvis du ikke passer på, risikerer du at brænde dig – fare for kvæstelser!**
- **Lighteren fungerer, når motoren er startet, eller tændingen er tilsluttet. Derfor bør børn aldrig opholde sig i bilen uden opsyn – brandfare!** ■

Stikdåse

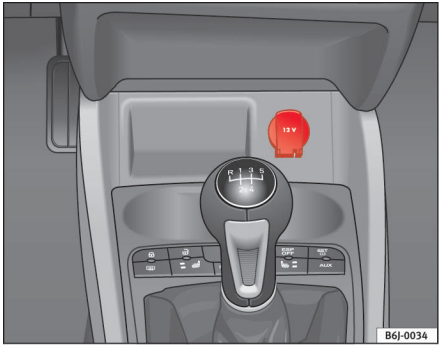

Fig. 81 Stikdåse foran

Lighterens 12-volts-stikdåse kan anvendes til alt elektrisk tilbehør med en effekt på op til 120 W. Når motoren er standset, bliver bilens batteri dog afladet. Yderligere informationer ⇒ side 172.

BEMÆRK!

Stikdåserne og dermed det elektriske tilbehør, som er tilsluttet, virker, når tændingen er tilsluttet, eller motoren er startet. Hvis stikdåserne eller det elektriske tilbehør ikke anvendes korrekt, kan det medføre alvorlige kvæstelser eller forårsage brand. Derfor bør børn aldrig opholde sig i bilen uden opsyn – fare for kvæstelser!

Anvisning

- Bilens batteri bliver afladet, hvis motoren er standset, og der er tilsluttet elektrisk tilbehør.
- Læs anvisningerne ⇒ side 172, inden du køber tilbehør. ■

Stikdåse i bagagerummet*

Der kan tilsluttes elektrisk tilbehør til 12-volts-stikdåsen.

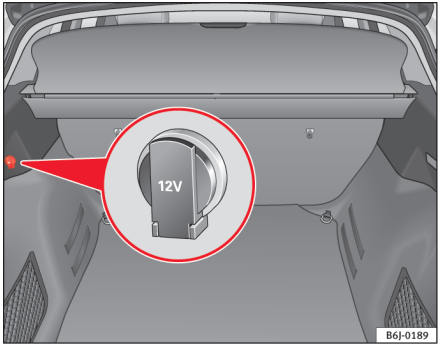

Fig. 82 Udsnit af bagagerummets sidebeklædning: 12-volts-stikdåse

– Løft stikdåsens afdækning ⇒ fig. 82.

– Sæt stikket fra det elektriske apparat i stikdåsen.

Der kan tilsluttes elektrisk tilbehør til 12-volts-stikdåsen. Du må dog ikke tilslutte mere end 100 W.

Pas på!

For at undgå beskadigelser må du kun anvende stik, som passer i stikdåserne.

Anvisning

- Stikdåserne fungerer kun, når tændingen er tilsluttet.

- Bilens batteri bliver afladet, hvis motoren er standset, og der er tilsluttet elektrisk tilbehør. ■

Ekstra audioindgang (AUX)*

Fig. 83 AUX-tilslutning i midterkonsollen (afhængigt af udstyr)

– Løft AUX-afdækningen ⇒ fig. 83.

– Sæt stikket helt i (se betjeningsvejledningen til radioen). ■

Audioindgang AUX/USB*

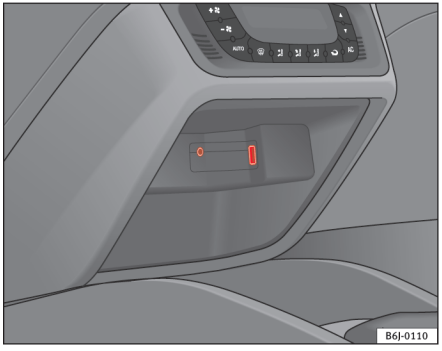

Fig. 84 AUX-/USB*-indgang (afhængigt af udstyr)

Du kan læse mere om denne funktion i betjeningsvejledningen til radioen. ■

Førstehjælpskasse, advarselstrekant og ildslukker

Advarselstrekant*

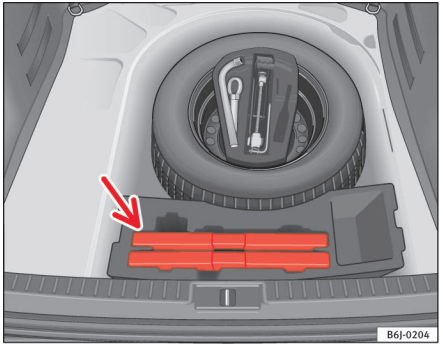

Fig. 85 Holder til advarselstrekant i bagagerummet

Advarselstrekanten er placeret i opbevaringsrummet under bagagerumsafdækningen i bagagerummet.

Anvisning

- Advarselstrekanten følger ikke med som standardudstyr. ■

Førstehjælpskasse og ildslukker*

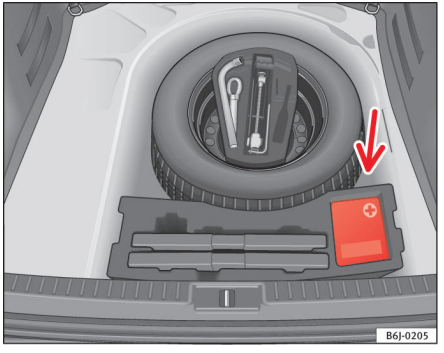

Fig. 86 Holder til førstehjælpskasse i bagagerummet

Førstehjælpskassen kan være placeret i opbevaringsrummet under bagagerumsafdækningen i bagagerummet.

Ildslukkeren* er placeret på bagagerumsbunden og er fastgjort med en velcrolukning.

Anvisning

- Førstehjælpskassen og ildslukkeren følger **ikke** med som standardudstyr.
- Førstehjælpspuden eller -kassen skal opfylde gældende lov på området.
- Vær opmærksom på udløbsdatoen på indholdet i førstehjælpspuden/-kassen. Køb hurtigst muligt en ny førstehjælpspude/-kasse, når udløbsdatoen er overskredet.
- Ildslukkeren skal opfylde gældende lov på området.
- Sørg for, at ildslukkeren er klar til brug. Ildslukkeren skal derfor kontrolleres jævnligt. På kontrolmærket kan du se, hvornår du skal få ildslukkeren kontrolleret igen. ▶

- Læs anvisningerne i “Tilbehør og reservedele“ ⇒ side 172, inden du køber tilbehør. ■

Bagagerum

Pakning af bagagerum

Bagagen skal opbevares sikkert.

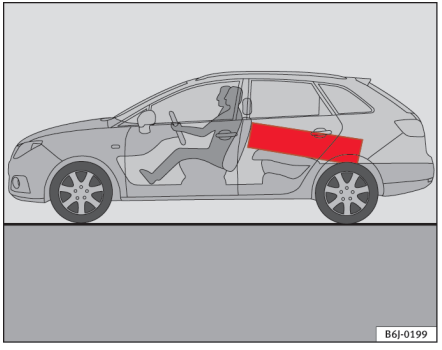

Fig. 87 Læg tunge ting så langt frem som muligt.

For at bevare bilens gode køreegenskaber skal du gøre følgende:

– Fordel lasten så jævnt som muligt.

– Læg tunge ting så langt frem som muligt ⇒ fig. 87.

– Fastgør løs bagage med bagagenettet* eller med uelastiske spændebånd til øjerne ⇒ side 116.

BEMÆRK!

- **Løse genstande i bagagerummet kan pludseligt rutsje og ændre bilens køreegenskaber.**
- **Løse genstande i kabinen kan blive slynget frem og kan kvæste personer i tilfælde af pludselige manøvrer eller ulykker.**
- **Opbevar altid alle genstande i bagagerummet, og anvend egnede spændebånd, især hvis genstandene er tunge.**
- **Når du transporterer tunge genstande, skal du altid huske, at en ændring af tyngdepunktet kan betyde, at bilens køreegenskaber også bliver ændret.**
- **Følg anvisningerne i ⇒ side 7.**

Pas på!

Varmetrådene i bagruden kan blive ødelagt af ting, som gnider mod bagruden.

Anvisning

Tilpas altid dæktrykket til bilens læs. Om nødvendigt kan du aflæse dæktrykket på mærkaten på indersiden af tankklappen ⇒ side 194. ■

Øjer

I bagagerummet er der fire øjer til fastgørelse af bagage.

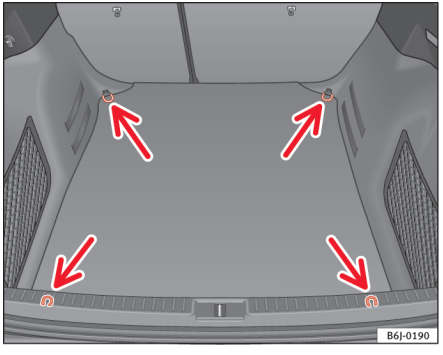

Fig. 88 Placering af øjer i bagagerummet

– Fastgør bagagen til øjerne ⇒ fig. 88 -pile-.

– Følg sikkerhedsanvisningerne ⇒ side 16. ■

Bagagenet*

Bagagenettet sørger for, at let bagage ikke rutsjer rundt i bagagerummet. Nettet kan også anvendes som opbevaringsnet.

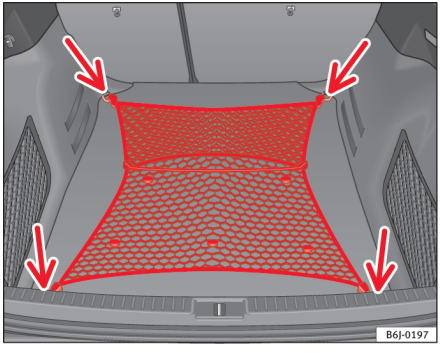

Fig. 89 Bagagenet, der er spændt ud

Bagagenet

– Sæt bagagenettet fast i de fire øjer -pile- ⇒ fig. 89.

Bagagenettet kan hægtes fast i øjerne nederst på læssekanten.

BEMÆRK!

Af hensyn til bæreevnen må du højst lægge 5 kg bagage i bagagenettet. Tunge genstande kan ikke fastgøres ordentligt – fare for kvæstelser! ■

Bagagerumsafdækning

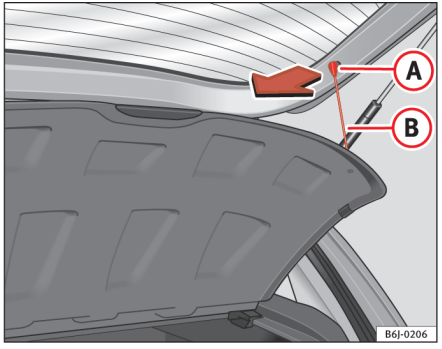

Fig. 90 Bagagerumsafdækning

Afmontering af bagagerumsafdækning

– Hægt støtterne ⇒ fig. 90 (B) af holderne (A).

– Løft bagagerumsafdækningen, indtil den er halvvejs åbnet, og træk den opad.

BEMÆRK!

Læg ikke tunge genstande på bagagerumsafdækningen, da de kan være til fare for personerne i bilen i tilfælde af en pludselig opbremsning.

Pas på!

- Før bagklappen lukkes, skal du sørge for, at bagagerumsafdækningen er fastgjort korrekt.
- For meget last i bagagerummet kan medføre, at bagagerumsafdækningen ikke er placeret korrekt, så den kan blive bøjet eller beskadiget.
- Hvis du har for meget last i bagagerummet, skal du tage bagagerumsafdækningen af.

Anvisning

- Hvis du lægger tøj på bagagerumsafdækningen, skal du sørge for, at tøjet ikke reducerer udsynet gennem bagruden. ■

Bagagerumsafdækning med opbevaringsrum*

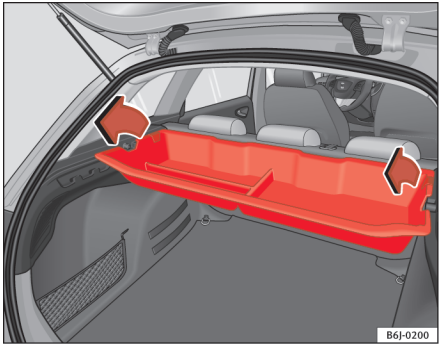

Fig. 91 Sådan afmonteres opbevaringsrummet.

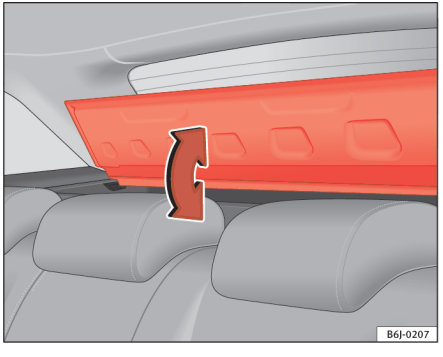

Fig. 92 Adgang til opbevaringsrummet

Afmontering af opbevaringsrum

– Tag bagagerumsafdækningen ud, og træk opbevaringsrummets ender opad ⇒ fig. 91.

Ved at klappe den forreste del af bagagerumsafdækningen op kan man få adgang til opbevaringsrummet fra bagsædepladserne ⇒ fig. 92.

BEMÆRK!

Læg ikke tunge genstande på bagagerumsafdækningen, da de kan være til fare for personerne i bilen i tilfælde af en pludselig opbremsning.

Pas på!

- Før bagklappen lukkes, skal du sørge for, at bagagerumsafdækningen er fastgjort korrekt.
- For meget last i bagagerummet kan medføre, at bagagerumsafdækningen ikke er placeret korrekt, så den kan blive bøjet eller beskadiget.
- Hvis du har for meget last i bagagerummet, skal du tage bagagerumsafdækningen af.
- Opbevaringsrummet må maks. belastes med 3 kg.

Anvisning

- Hvis du lægger tøj på bagagerumsafdækningen, skal du sørge for, at tøjet ikke reducerer udsynet gennem bagruden.
- Hvis din bil er udstyret med et opbevaringsrum*, må du kun anvende det til opbevaring af genstande, der ikke vejer ret meget. ■

Tagbøjlesystem*

Hvis du ønsker at transportere bagage på taget, skal du være opmærksom på følgende:

- Af hensyn til sikkerheden må du kun anvende tagbøjlesystemer og tilbehør, der fås hos officielle SEAT partnere.
- De monteringsvejledninger, der følger med tagbøjlesystemerne, skal overholdes nøjagtigt, og du skal især være opmærksom på, at tagbøjlesystemerne rettes korrekt til forrest og bagest på tagrælingerne. Vær også opmærksom på, at tagbøjlernes position i kørselsretningen svarer til angivelserne i monteringsvejledningen. Hvis du ikke overholder disse anvisninger, kan det resultere i mærker på tagrælingerne.
- Fordel bagagen så jævnt som muligt på taget. For hver tagbøjle må der maksimalt være 40 kg bagage, som skal være fordelt jævnt ud over hele længden. Den tilladte tagbelastning på 75 kg (inklusive tagbøjlesystem) og bilens tilladte totalvægt må under ingen omstændigheder overskrides. Se også kapitlet Tekniske data.
- Når du transporterer tunge eller store genstande på taget, skal du være opmærksom på, at køreegenskaberne ændrer sig. Dette skyldes, at tyngdepunktet forskydes, og at luftmodstanden bliver større. Du skal derfor tilpasse kørestilen og hastigheden til de nye vilkår.
- Hvis du har en bil med skyde-/vippetag*, skal du passe på, at skyde-/vippetaget ikke rammer tagbagagen, når du åbner det. ■

Klima

Varmeanlæg

Betjeningselementer

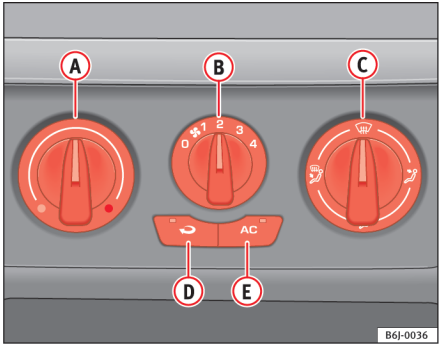

Fig. 93 I instrumentpanelet: betjeningselementer til varmeanlæg

– Du kan indstille temperaturen, luftfordelingen og blæsertrinet med drejekontakterne ⇒ fig. 93 (A) og (C) og med kontakten (B).

– Tryk på knappen (D) for at aktivere eller deaktivere recirkulationsfunktionen. Der lyser en kontrollampe i den pågældende knap, når funktionen er aktiveret.

Temperatur

Varmeydelsen indstilles med indstillingshjulet (A). Den ønskede kabinetemperatur kan ikke være lavere end udetemperaturen. Du kan kun opnå den bedst mulige varmeydelse og en hurtig afrimning af ruderne, når motoren har nået sin driftstemperatur.

Blæser

Blæserens ydeevne kan indstilles i fire trin med kontakten (B). Blæseren bør altid køre i lavt trin, når bilen kører langsomt.

Luftfordeling

Med drejekontakten (C) kan du indstille luftstrømmen i den ønskede retning.

– Luftfordeling til forruden, defrosterfunktion. I denne indstilling anbefales det af sikkerhedsmæssige årsager **ikke** at tilslutte recirkulationsfunktionen.

– luft til overkroppen

– luft til fødderne

– luft til forruden og fødderne

Recirkulationsfunktion

Recirkulationsfunktionen (D) (en rød kontrollampe lyser) forhindrer, at der trænger ubehagelige lugte ind i kabinen udefra, når du fx kører gennem en tunnel eller holder i kø ⇒ ⚠.

Ved lave udetemperaturer bliver varmeydelsen forbedret, når recirkulationsfunktionen er aktiveret, fordi det er kabineluften, der bliver opvarmet, og ikke den kolde luft udefra.

BEMÆRK!

- **Af hensyn til trafiksikkerheden er det vigtigt, at alle ruderne er fri for is, sne og dug. Det sikrer dig et godt udsyn. Du skal derfor sørge for at sætte**

BEMÆRK! (fortsættelse)

dig ind i, hvordan varme- og ventilationsanlægget skal betjenes, og hvordan ruderne afdugges/afrimes.

- **Kabinen får ikke tilført luft udefra, når recirkulationsfunktionen er aktiveret. Desuden kan ruderne hurtigt blive duggede, hvis varme- og ventilationsanlægget er afbrudt. Recirkulationsfunktionen bør derfor ikke være aktiveret i længere tid – fare for ulykke!**

Anvisning

- Følg de generelle anvisninger ⇒ side 129. ■

Ventilation eller opvarmning af kabinen

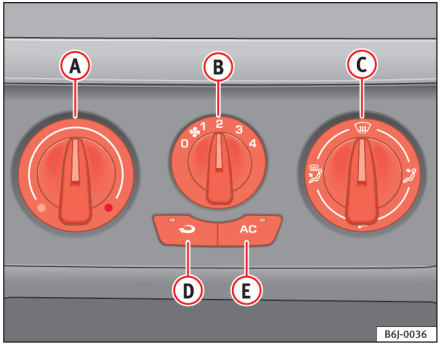

Fig. 94 I instrumentpanelet: betjeningselementer til varmeanlæg

Ventilation af kabinen

– Drej kontakten til regulering af temperaturen ⇒ fig. 94 (A) til venstre.

– Drej blæserkontakten (B) til blæsertrinene 1-4.

– Styr luftstrømmen i den ønskede retning med kontakten til luftfordeling (C).

– Åbn de pågældende luftdyser.

Opvarmning af kabinen

– Drej kontakten til regulering af temperaturen ⇒ fig. 94 (A) til højre, indtil den ønskede varmeydelse er nået.

– Drej blæserkontakten (B) til blæsertrinene 1-4.

– Styr luftstrømmen i den ønskede retning med kontakten til luftfordeling (C).

– Åbn de pågældende luftdyser.

Afrimning af forrude

– Drej kontakten til regulering af temperaturen ⇒ fig. 94 (A) helt til højre for at opnå den højeste varmeydelse.

– Drej blæserkontakten (B) til trin 4.

– Drej kontakten til luftfordeling til ⊞.

– Luk dysen (3).

– Åbn dysen (4), og ret den mod sideruden. ▶

Sådan holdes forruden og sideruderne fri for dug

- Drej kontakten til regulering af temperaturen ⇒ fig. 94 (A) ind i varmeområdet.
- Drej blæserkontakten (B) til blæsertrinene 2-3.
- Drej kontakten til luftfordeling til .
- Luk dyserne (3).
- Åbn dyserne (4), og ret dem mod sideruden.

Når ruderne er klare igen, kan kontakten (C) indstilles til positionen for at undgå, at ruderne dugger igen og for at forbedre kørekomforten.

Opvarmning

Du kan kun opnå den bedst mulige varmeydelse og en hurtig afrimning af ruderne, når motoren har nået sin driftstemperatur.

Anvisning

Husk, at kølevæsketemperaturen skal være optimal for at varmeanlægget kan fungere korrekt (undtagen i biler med ekstravarme). ■

Luftdyse

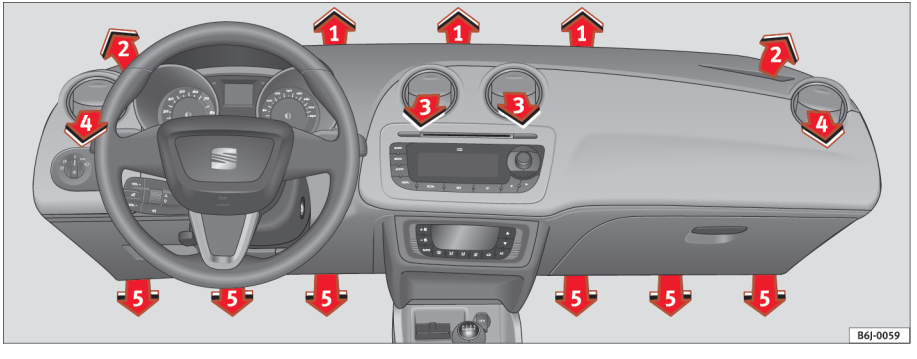

Fig. 95 Luftdyser

Luftfordeling (C)

Kontaktsymboler	Primære luftudstrømning fra dyserne:
	1,2
	5
	1, 2, 5
	3, 4

Dyserne (3) og (4) kan lukkes og åbnes separat ved hjælp af lamellerne, og du kan indstille luftstrømmen i den retning, du ønsker. ■

Airconditionanlæg*

Betjeningselementer

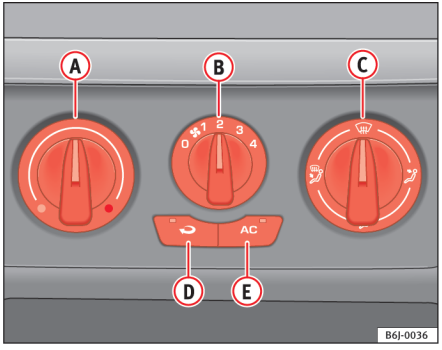

Fig. 96 I instrumentpanelet: betjeningselementer til aircondition-anlæg

Airconditionanlægget virker kun, når motoren kører, og blæseren er tilsluttet.

– Du kan indstille temperaturen, blæsertrinet og luftfordelingen med drejekontakterne ⇒ fig. 96 (A) og (C) og med kontakten (B).

– Tryk på knappen (D) eller (E) for at aktivere eller deaktivere en funktion. Der lyser en kontrollampe i den pågældende knap, når funktionen er aktiveret.

– **Sådan fjernes dug fra forruden:**

– Drej kontakten til luftfordeling til position ⊛. ▶

– Drej kontakten til blæseren til et af trinene afhængigt af, hvor hurtigt duggen skal fjernes fra ruden.

– Drej kontakten til regulering af temperaturen hen til den ønskede temperatur.

– Luk dyserne (3).

– Åbn dyserne (4), og ret dem mod sideruden.

(A) Kontakt til temperaturregulering ⇒ side 124
(B) Blæserkontakt. Blæserens ydeevne kan indstilles i fire trin. Ved lav hastighed bør blæseren mindst stå på trin 1 for at sikre tilførslen af frisk luft.
(C) Kontakt til luftfordeling ⇒ side 124
(D) Knap til recirkulationsfunktion ⇒ side 125
(E) Knap AC – tilslutter køleanlægget ⇒ side 124

BEMÆRK!

Af hensyn til trafiksikkerheden er det vigtigt, at alle ruderne er fri for is, sne og dug. Det sikrer dig et godt udsyn. Du skal derfor sørge for at sætte dig ind i, hvordan varme- og ventilationsanlægget skal betjenes, og hvordan ruderne afdugges/afrimes.

Anvisning

Følg de generelle anvisninger. ■

Opvarmning eller afkøling af kabine

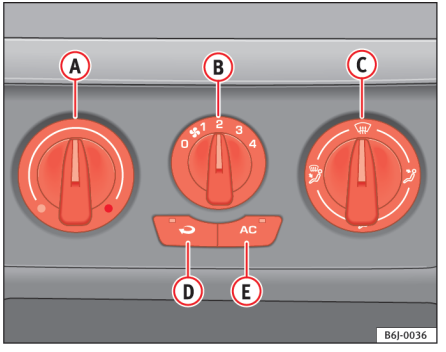

Fig. 97 I instrumentpanelet: betjeningselementer til airconditionanlæg

Opvarmning af kabinen

– Afbryd airconditionanlægget med knappen ⇒ fig. 97 AC (kontrollampen i knappen slukker).

– Drej på kontakten til regulering af temperaturen (A) for at indstille den ønskede kabinetemperatur.

– Drej blæserkontakten til et af blæsertrinene 1-4.

– Ved hjælp af kontakten til luftfordeling (C) kan luftstrømmen indstilles til den ønskede retning: (til forruden), (til overkroppen), (til fødderne) og (til forruden og fødderne).

Afkøling af kabinen

– Tilslut airconditionanlægget med knappen AC (pæren i knappen *skal* lyse).

– Drej kontakten til regulering af temperaturen hen til den ønskede kabinetemperatur.

– Drej blæserkontakten til et af blæsertrinene 1-4.

– Ved hjælp af kontakten til luftfordeling kan luftstrømmen indstilles til den ønskede retning: (til forruden), (til overkroppen), (til fødderne) og (til forruden og fødderne).

Opvarmning

Du kan kun opnå den bedst mulige varmeydelse og en hurtig afrimning af ruderne, når motoren har nået sin driftstemperatur.

Køleanlæg

Når airconditionanlægget er tilsluttet, er det ikke kun temperaturen i kabinen, men også luftfugtigheden, der bliver sænket. Når luftfugtigheden udenfor er høj, giver det et bedre indeklima i bilen og forhindrer, at ruderne dugger.

Hvis du ikke kan tilslutte airconditionanlægget, kan det skyldes følgende:

- Motoren er ikke startet.
- Blæseren er afbrudt.
- Udetemperaturen er under +3° C.
- Airconditionanlæggets kompressor er blevet midlertidigt afbrudt, da motorens kølevæsketemperatur er for høj.
- Sikringen til airconditionanlægget er defekt.
- Der er en anden fejl i bilen. Få airconditionanlægget kontrolleret på et værksted. ■

Recirkulationsfunktion

Recirkulationsfunktionen forhindrer, at der kommer forurenet luft ind i kabinen udefra.

Recirkulationsfunktionen ⇒ side 124, fig. 97 (der lyser en kontrollampe i knappen) forhindrer, at der trænger ubehagelig lugt ind i kabinen udefra, fx når du kører gennem en tunnel eller holder i kø.

Ved lave udetemperaturer bliver varmeydelsen forbedret, når recirkulationsfunktionen er aktiveret, fordi det er kabineluften, der bliver opvarmet, og ikke den kolde luft udefra.

Ved høje udetemperaturer bliver køleydelsen forbedret, når recirkulationsfunktionen er aktiveret. Dette skyldes, at det er kabineluften, der bliver afkølet, og ikke den varme luft udefra.

Af sikkerhedsmæssige årsager bør recirkulationsfunktionen **ikke** være tilsluttet, når kontakten til luftfordeling indstilles til forruden .

BEMÆRK!

Kabinen får ikke tilført luft udefra, når recirkulationsfunktionen er aktiveret. Desuden kan ruderne hurtigt blive duggede, hvis ventilationen er afbrudt. Recirkulationsfunktionen bør derfor ikke være aktiveret i længere tid – fare for ulykke!

Anvisning

- Hvis du sætter bilen i bakgear, bliver recirkulationsfunktionen automatisk aktiveret, så ikke der suges udstødningsgas ind i bilen, mens du bakker. Kontrollampen i knappen lyser ikke.
- Hvis kontakten til temperaturregulering indstilles på positionen til maksimal køleydelse (blåt punkt) og knappen AC aktiveres, bliver recirkulationsfunktionen også aktiveret for at kabinen hurtigt bliver afkølet, samtidig ▶

med at der bruges mindst mulig energi. Kontrollampen i recirkulationsfunktionen lyser.

- Hvis funktionen ikke deaktiveres ved at trykke på knappen, deaktiveres den automatisk efter 20 min. ■

Økonomisk brug af airconditionanlæg

Når airconditionanlægget er tilsluttet, bruger kompressoren motorydelse, hvilket påvirker brændstofforbruget. Vær opmærksom på følgende aspekter for at airconditionanlægget bruges mindst muligt.

- Hvis kabinen er blevet kraftigt opvarmet af solen, kan du åbne ruder eller døre, så den varme luft kan slippe ud.
- Hvis skyde-/vippetaget* er åbnet under kørsel, bør airconditionanlægget ikke være tilsluttet. ■

Climatronic

Betjeningselementer

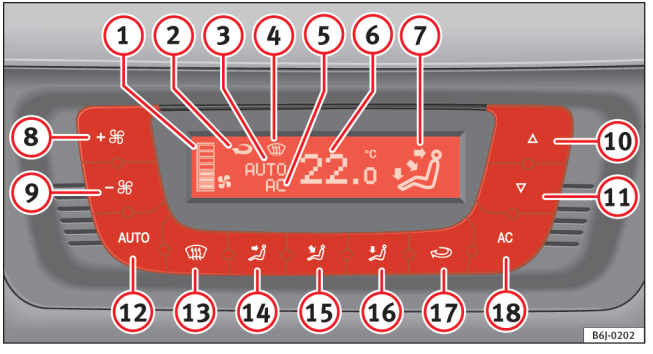

Fig. 98 I instrumentpanelet: betjeningselementer til Climatronic

Airconditionanlægget virker kun, når motoren kører, og blæseren er tilsluttet.

– Tryk på knapperne (10) og (11) ⇒ fig. 98 for at indstille temperaturen.

– Når du trykker på en knap, bliver den pågældende funktion aktiveret. Der vises et symbol, så længe funktionen er aktiveret. Tryk på knappen igen for at deaktivere funktionen.

(1) Symbol for blæsertrin
(2) Symbol for recirkulation
(3) **AUTO** (automatikfunktion)

4 Symbol for defroster
5 Symbolet AC (airconditionanlægget er tilsluttet)
6 Symbol for den valgte kabinetemperatur
7 Symbol for luftstrømmens retning
8 Forøgelse af blæserhastighed
9 Reducering af blæserhastighed
10 Forøgelse af kabinetemperatur
11 Reducering af kabinetemperatur
12 Knap AUTO – automatisk regulering af temperatur, blæserhastighed og luftfordeling
13 Knap – defrosterfunktion til forruden. Den indsugede luft bliver ført til forruden. Recirkulationsfunktionen deaktiveres, så snart defrosterfunktionen er blevet aktiveret. Når temperaturen er over 3° C, bliver køleanlægget automatisk tilsluttet for at affugte luften.
14 Knap – Luft til ansigtet
15 Knap – luft til overkroppen
16 Knap – luft til fødderne
17 – Manuel recirkulation
18 Knap AC – til tilslutning af airconditionanlægget

BEMÆRK!

Af hensyn til trafiksikkerheden er det vigtigt, at alle ruderne er fri for is, sne og dug. Det sikrer dig et godt udsyn. Du skal derfor sørge for at sætte dig ind i, hvordan varme- og ventilationsanlægget skal betjenes, og hvordan ruderne afdugges/afrimes.

Anvisning

Følg de generelle anvisninger. ■

Automatikfunktion

Når automatikfunktionen er aktiveret, bliver lufttemperaturen, -mængden og -fordelingen automatisk reguleret for hurtigst muligt at opnå den ønskede temperatur og holde den konstant.

Aktivering af automatikfunktion

– Tryk på knappen AUTO. Visningen ⇒ side 126, fig. 98 7 kommer frem.

– Tryk på knapperne 10 og 11 ⇒ side 126, fig. 98 for at indstille den ønskede kabinetemperatur. Vi anbefaler, at du indstiller temperaturen på 22° C.

Når automatikfunktionen er aktiveret, og temperaturen er indstillet på 22° C, opnås der hurtigt et behageligt klima i kabinen. Denne indstilling bør derfor kun ændres, hvis dit personlige velbefindende eller andre omstændigheder kræver det. Temperaturen kan indstilles til mellem +18° C og +29° C. Hvis du indstiller en lavere eller højere temperatur, kommer der til at stå **LO** eller **HI** i displayet. Der er her tale om cirkatemperaturer, som kan være lidt højere eller lidt lavere afhængigt af de ydre forhold.

Climatronic holder automatisk det valgte temperaturniveau konstant. Temperaturen på den luft, der kommer ud af luftdyserne, blæserhastigheden og luftfordelingen reguleres automatisk. Anlægget tager også højde for kraftigt solskin, så det ikke er nødvendigt at regulere manuelt. Derfor opnår du næsten altid det bedste indeklima i bilen med **automatikfunktionen** uanset årstiden.

Automatikfunktionen deaktiveres, når du trykker på en af knapperne til luftfordeling eller blæserregulering eller på knappen AC. Temperaturen reguleres fortsat. ■

Manuel funktion

I den manuelle funktion kan lufttemperaturen, -mængden og -fordelingen indstilles manuelt.

Aktivering af manuel funktion

– Tryk på en af knapperne ⇒ side 126, fig. 98 (14) til (16), eller tryk på blæserkontakterne (8) og (9). Visningen (3) forsvinder.

Temperatur

Temperaturen kan indstilles til mellem +18° C og +29° C. Der er her tale om cirkatemperaturer, som kan være lidt højere eller lidt lavere afhængigt af de ydre forhold.

Hvis du vælger en temperatur, som er lavere end +18° C, vises **LO** i displayet. Køleydelsen er maksimal, og temperaturen bliver ikke reguleret.

Hvis du vælger en temperatur, som er højere end +29° C, vises **HI** i displayet. Varmeydelsen er maksimal, og temperaturen bliver ikke reguleret.

Blæser

Blæseren kan indstilles med knapperne (8) og (9) ⇒ side 126, fig. 98. Hvis blæseren er afbrudt (der vises ikke noget blæsertrin (1) i displayet), og du holder knappen (9) trykket ind, afbrydes Climatronic. Det vises med **OFF** i displayet.

Luftfordeling

Luftfordelingen kan reguleres med knapperne [ ], [ ] og [ ]. Derudover kan nogle luftdyser åbnes eller lukkes separat.

Tilslutning/afbrydelse af airconditionanlæg

Airconditionanlægget kan afbrydes ved at trykke på knappen [AC], hvis du vil spare brændstof. Temperaturen reguleres fortsat. Den temperatur, som er indstillet, kan kun opnås, hvis den er højere end udetemperaturen. ■

Recirkulationsfunktion

Recirkulationsfunktionen forhindrer, at der kommer forurenet luft ind i kabinen udefra.

– Tryk på knappen [ ] for at aktivere eller deaktivere recirkulationsfunktionen. Recirkulationsfunktionen er aktiveret, når symbolet ⇒ side 126, fig. 98 vises i displayet.

Recirkulationsfunktionen forhindrer, at kraftige lugtgener udefra kan trænge ind i kabinen, fx når du kører gennem en tunnel eller holder i kø.

Ved lave udetemperaturer bliver varmeydelsen forbedret, når recirkulationsfunktionen er aktiveret, fordi det er kabineluften, der bliver opvarmet, og ikke den kolde luft udefra.

Ved høje udetemperaturer bliver køleydelsen forbedret, når recirkulationsfunktionen er aktiveret. Dette skyldes, at det er kabineluften, der bliver afkølet, og ikke den varme luft udefra.

Af sikekrhedsmæssige årsager bør recirkulationsfunktionen **ikke** være tilsluttet, når kontakten til luftfordeling indstilles til forruden.

BEMÆRK!

Kabinen får ikke tilført luft udefra, når recirkulationsfunktionen er aktiveret. Desuden kan ruderne hurtigt blive duggede, hvis ventilationen er afbrudt. Recirkulationsfunktionen bør derfor ikke være aktiveret i længere tid – fare for ulykke!

Anvisning

Hvis du sætter bilen i bakgear, bliver recirkulationsfunktionen automatisk aktiveret, så ikke der suges udstødningsgas ind i bilen, mens du bakker. I displayet bliver der ikke vist et symbol [ ] for recirkulationsfunktionen. ■

Generelle anvisninger

Partikel- og aktivkulfilter

Partikel- og aktivkulfiltret sørger for, at urenheder i luften udenfor (fx støv og pollen) reduceres betydeligt eller opfanges, før luften kommer ind i kabinen.

Filtret skal udskiftes inden for de intervaller, der står i servicehæftet, så airconditionanlægget kan fungere korrekt.

Hvis filtret bliver fyldt før tid, fordi bilen kører steder, hvor luften er meget forurenet, skal det også udskiftes mellem de anførte serviceintervaller.

Pas på!

- Hvis du har mistanke om, at airconditionanlægget er beskadiget, bør du – for at undgå følgeskader – afbryde airconditionanlægget med knappen AC og få det kontrolleret på et værksted.
- Reparationer på airconditionanlægget kræver særligt fagkendskab og specialværktøj. Vi anbefaler derfor, at du kontakter et værksted, hvis der opstår fejl.

Anvisning

- Hvis udetemperaturen og luftfugtigheden er høj, kan der dryppe **kondensvand** fra airconditionanlæggets fordamper. Dette er normalt og er ikke tegn på utæthed.
- Luftindtaget foran forruden skal holdes fri for is, sne og blade for ikke at forringe varme- og kølefunktionen og for at forhindre, at ruderne dugger.
- Luften, der kommer ud ad dyserne, og som strømmer gennem hele kabinen, suges ud gennem slidserne. Du skal derfor sørge for, at slidserne ikke er dækket til med fx tøj.
- Airconditionanlægget fungerer bedst, når ruderne og skyde-/vippetaget* er lukkede. Men hvis kabinen er blevet kraftigt opvarmet af solen, kan det være en fordel at åbne ruderne et kort øjeblik, så bilen afkøles hurtigere.
- Når recirkulationsfunktionen er aktiveret, bør man ikke ryge, da røgen sætter sig fast på køleanlæggets fordamper og medfører vedvarende lugtgener.
- Ved lave udetemperaturer afbrydes kompressoren automatisk. Airconditionanlægget kan heller ikke tilsluttes med knappen AUTO.
- Det anbefales at tilslutte airconditionanlægget mindst en gang om måneden, så anlæggets pakninger og samlinger smøres, og utætheder kan undgås. Hvis du registrerer en reduceret køleydelse, skal du få anlægget kontrolleret på et værksted.
- For at anlægget skal kunne fungere korrekt, må gitrene på begge sider af displayet ikke dækkes til eller tilstoppes.
- Hvis motoren belastes meget, afbrydes klimakompressoren midlertidigt. ■

Kørsel

Styretøj

Indstilling af rat

Rattet kan indstilles trinløst i højden og i længderetningen.

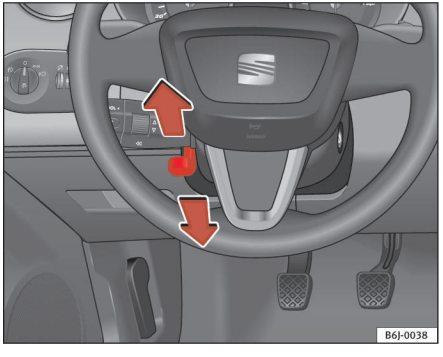

Fig. 99 Indstilling af rathøjde

– Indstil førersædet korrekt.

– Drej armen ⇒ fig. 99 under ratstammen nedad ⇒ ⚠.

– Indstil rattet, så du får den ønskede indstilling ⇒ fig. 99.

– Tryk igen armen helt opad ⇒ ⚠.

⚠ BEMÆRK!

- **Hvis rattet eller førersædet indstilles forkert, kan det medføre alvorlige kvæstelser.**
- **For at undgå farlige situationer i trafikken eller ulykker må du kun indstille rattet, når bilen holder stille – fare for ulykke!**
- **Indstil førersædet eller rattet, så afstanden mellem rattet og din brystkasse er mindst 25 cm ⇒ fig. 99. Hvis du ikke overholder minimumsafstanden, kan airbagsystemet ikke beskytte dig – livsfare!**
- **Hvis du på grund af fysiske forhold ikke er i stand til at overholde minimumsafstanden på 25 cm, skal du kontakte et værksted. Der kan de rådgive dig om eventuelle nødvendige ændringer.**
- **Hvis du indstiller rattet mere i retning mod dit ansigt, medfører det, at frontairbaggen til føreren ikke beskytter optimalt i tilfælde af en ulykke. Sørg for, at rattet vender i retning mod din brystkasse.**
- **Under kørsel skal du altid have begge hænder på rattet. Tag fat om rattets sider på den yderste kant (i en position svarende til klokken 9 og 3). Hold aldrig begge hænder på den øverste del af rattet (i en position svarende til klokken 12) eller i en anden position (fx i midten af rattet eller på den indvendige side af rattet). I sådanne situationer kan du som fører pådrage dig alvorlige kvæstelser på armene, hænderne og i hovedet, hvis frontairbaggen udløses.** ■

Sikkerhed

Elektronisk stabilitetsprogram (ESP)*

Ved hjælp af ESP bliver kørselssikkerheden forbedret i de situationer, hvor du som fører og bilen presses til det yderste.

Fig. 100 Billede af midterkonsol: ESP-knap

Det elektroniske stabilitetsprogram (ESP) omfatter den elektroniske differentialespærring (EDS) og hjulspindsreguleringen (ASR). ESP arbejder sammen med ABS. Hvis ESP eller ABS svigter, lyser begge kontrollamper.

Når du starter motoren, bliver ESP automatisk aktiveret.

ESP er altid aktiveret. Det er ikke muligt at deaktivere ESP. Kun hjulspindsreguleringen (ASR) kan afbrydes med ESP-knappen.

Hvornår lyser eller blinker kontrollampen ?

- Den lyser i ca. 2 sek. som funktionskontrol, når tændingen tilsluttes.
- Den blinker under kørsel, når ESP eller ASR griber ind. Den lyser, når ASR er deaktiveret.
- Den lyser, hvis der er en fejl i ESP.

BEMÆRK!

- **Du må ikke glemme, at det elektroniske stabilitetsprogram (ESP) ikke kan overvinde fysikkens grænser. Vær især opmærksom på dette, når du kører på glat og våd vej, og når du kører med anhænger.**
- **Kørestilen skal derfor altid tilpasses til vejens tilstand og trafikken. Den øgede kørselssikkerhed, som ESP giver, bør ikke forlede dig til at køre mere risikabelt.**
- **Følg også advarslerne vedr. ESP ⇒ side 151, "Intelligent teknik".** ■

Tændingslås

Tændingsnøglens stillinger

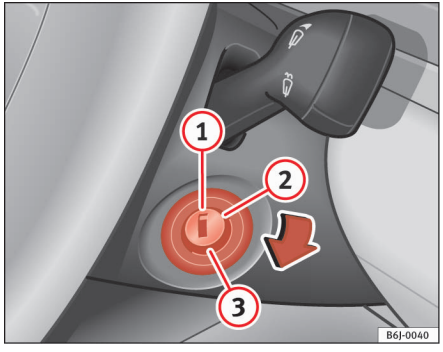

Fig. 101 Tændingsnøglens stillinger

Tænding er afbrudt, låsning af rat (1)

I denne stilling ⇒ side 131, fig. 101 er tændingen afbrudt og motoren standset, og rattet kan låses.

Når tændingsnøglen er taget ud, kan du **låse rattet** ved at dreje det lidt, indtil du kan høre, at ratlåsen aktiveres. Lås altid rattet, når du forlader bilen. Så bliver det vanskeligere at stjæle bilen ⇒ ⚠.

Tilslutning af tænding og forgløde anlæg (2)

Drej tændingsnøglen til denne stilling, og slip den. Hvis tændingsnøglen ikke eller kun med besvær kan drejes fra position (1) til position (2), skal du bevæge rattet frem og tilbage og dermed deaktivere ratlåsen.

Start af motor (3)

I denne stilling startes motoren. Større elektriske forbrugere afbrydes midlertidigt.

Hver gang du starter bilen på ny, skal du sætte tændingsnøglen i stilling (1). **Startgentagelsesspærringen** i tændingslåsen forhindrer, at starteren kan beskadiges, mens motoren kører.

⚠ BEMÆRK!

- **Tag først tændingsnøglen ud af tændingslåsen, når bilen holder stille! Ellers kan ratlåsen aktiveres utilsigtet – fare for ulykke!**
- **Tag altid nøglen ud af tændingslåsen, når du forlader bilen – også selv om det kun er midlertidigt. Det gælder især, hvis der er børn eller personer, der har behov for hjælp, i bilen. De kan starte motoren eller betjene elektrisk udstyr, som fx elruderne, og dermed forårsage en ulykke.**
- **Hvis andre bruger tændingsnøglen uden opsyn, kan det medføre, at motoren bliver startet, eller at systemer som elruderne osv. bliver brugt, hvilket kan føre til alvorlige kvæstelser.**

Pas på!

Starteren kan kun aktiveres, når motoren er standset (tændingsnøglen er i stilling (3)). ■

Elektronisk startspærre

Den elektroniske startspærre skal forhindre, at uvedkommende starter bilen.

Den chip, der er i nøglen, deaktiverer automatisk den elektroniske startspærre, når du sætter nøglen i tændingslåsen.

Når du tager tændingsnøglen ud af tændingslåsen, bliver den elektroniske startspærre automatisk aktiveret igen.

Derfor kan motoren kun startes med en SEAT Original Nøgle, der er kodet korrekt.

Anvisning

Du kan være sikker på, at din bil fungerer korrekt, hvis du bruger SEAT Original Nøgler. ■

Start og standsning af motor

Start af benzinmotor

Du kan kun starte motoren med en SEAT Original Nøgle, som er kodet korrekt.

– Sæt gearstangen i frigear, træd koblingspedalen helt ned, og hold den der – starteren skal så kun dreje motoren rundt.

– Drej tændingsnøglen til stilling ⇒ side 131 for at starte motoren.

– Slip tændingsnøglen, når motoren starter – starteren må ikke køre med.

Når du har startet en meget varm motor, skal du muligvis give gas.

Når en kold motor bliver startet, kan der i kort tid forekomme kraftigere motorstøj, fordi der først skal opbygges et olietryk i den hydrauliske ventilspillerumsudligning. Dette er normalt. Der er derfor ikke grund til at være bekymret.

Hvis motoren ikke vil starte, skal du afbryde startforsøget efter 10 sek. og forsøge igen efter ca. min. Hvis motoren stadig ikke vil starte, skal sikringen til brændstofpumpen kontrolleres ⇒ side 208, “Sikringer“.

BEMÆRK!

- **Du må aldrig starte eller lade motoren køre i ikke-ventilerede eller lukkede rum. Motorens udstødning indeholder blandt andet kulilte, som er en giftig gasart uden farve og lugt – livsfare! Kulilte kan medføre bevidstløshed og have døden til følge.**
- **Bilen må aldrig være uden opsyn, når motoren kører.**

BEMÆRK! (fortsættelse)

- **Anvend aldrig starthjælpsprays. De kan eksplodere eller forårsage, at motoren pludseligt går op i omdrejninger – fare for kvæstelser!**

Pas på!

- Undgå høje motoromdrejningstal, fuld gas og kraftig motorbelastning, når motoren er kold – risiko for motorskade!
- Bilen bør ikke skubbes eller slæbes over en strækning på mere end 50 m for at starte motoren. Der er risiko for, at uforbrændt brændstof kommer ind i katalysatoren og beskadiger den.
- Inden du forsøger at starte bilen ved at skubbe eller slæbe den i gang, skal du forsøge at starte den ved hjælp af et batteri fra en anden bil. Følg anvisningerne i ⇒ side 221, “Starthjælp“.

Miljøanvisning

Lad ikke motoren køre varm, mens bilen holder stille. Kør straks. Derved når motoren hurtigere sin driftstemperatur, og udledningen af skadelige stoffer er mindre. ■

Start af dieselmotor

Du kan kun starte motoren med en SEAT Original Nøgle, som er kodet korrekt.

– Sæt gearstangen i frigear, træd koblingspedalen helt ned, og hold den der – starteren skal så kun dreje motoren rundt.

– Drej tændingsnøglen til stilling til start af motoren. ▶

– Drej tændingsnøglen til stilling ⇒ side 131, fig. 101 (2). Mens motoren forgløder, lyser kontrollampen ⚯.

– Drej tændingsnøglen til stilling (3) for at starte motoren, når kontrollampen ikke længere lyser – træd ikke på speederen.

– Slip tændingsnøglen, når motoren starter – starteren må ikke køre med.

Når en kold motor bliver startet, kan der i kort tid forekomme kraftigere motorstøj, fordi der først skal opbygges et olietryk i den hydrauliske ventilspillerumsudligning. Dette er normalt. Der er derfor ikke grund til at være bekymret.

Har du problemer med at starte bilen er der flere anvisninger i ⇒ side 221.

Forglødeanlæg og dieselmotor

Mens der forglødes, bør større elektriske forbrugere ikke være tilsluttet, da de belaster bilens batteri unødigt.

Umiddelbart efter at forglødekontrollampen er slukket, skal motoren startes.

Start af dieselmotor, hvis tanken har været kørt tom

Hvis tanken er kørt helt tom, kan det tage længere tid end normalt at starte motoren, efter at der er tanket dieselolie – op til 1 min. Det skyldes, at brændstofsystemet først skal udluftes.

BEMÆRK!

- **Du må aldrig starte eller lade motoren køre i ikke-ventilerede eller lukkede rum. Motorens udstødning indeholder bl.a. kulilte, som er en giftig gasart uden farve og lugt – livsfare! Kulilte kan medføre bevidstløshed og have døden til følge.**
- **Bilen må aldrig være uden opsyn, når motoren kører.**

BEMÆRK! (fortsættelse)

- **Anvend aldrig starthjælpsprays. De kan eksplodere eller forårsage, at motoren pludseligt går op i omdrejninger – fare for kvæstelser!**

Pas på!

- Undgå høje motoromdrejningstal, fuld gas og kraftig motorbelastning, når motoren er kold – risiko for motorskade!
- Bilen bør ikke skubbes eller slæbes over en strækning på mere end 50 m for at starte motoren. Der er risiko for, at uforbrændt brændstof kommer ind i katalysatoren og beskadiger den.
- Inden du forsøger at starte bilen ved at skubbe eller slæbe den i gang, skal du forsøge at starte den ved hjælp af et batteri fra en anden bil. Følg anvisningerne i ⇒ side 221, “Starthjælp“.

Miljøanvisning

Lad ikke motoren køre varm, mens bilen holder stille. Kør straks. Derved når motoren hurtigere sin driftstemperatur, og udledningen af skadelige stoffer er mindre. ■

Standsning af motor

– Stop bilen.

– Drej tændingsnøglen til stilling ⇒ side 131, fig. 101 (1).

Når motoren er standset, og tændingen er afbrudt, kan køleventilatoren køre videre i op til 10 min. Den kan dog også starte igen efter et stykke tid, hvis kølevæsketemperaturen stiger på grund af varmeophobning, eller hvis ▶

motoren er varm, og motorrummet opvarmes yderligere på grund af kraftig sol.

BEMÆRK!

- **Stands først motoren, når bilen holder helt stille.**
- **Bremsekraftforstærkeren fungerer kun, når motoren kører. Når motoren er standset, skal du bruge flere kræfter til at bremse. Da du ikke kan standse bilen på sædvanlig vis, kan det medføre ulykker eller alvorlige kvæstelser.**
- **Når tændingsnøglen er taget ud, kan ratlåsen straks blive aktiveret. Du kan ikke længere styre bilen – fare for ulykke!**

Pas på!

Når motoren har været udsat for kraftig belastning i længere tid, opstår der en varmeophobning i motorrummet, efter at du har standset motoren – risiko for motorskade! Lad derfor motoren køre videre i tomgang i ca. 2 min., inden du standser den. ■

Manuel gearkasse

Kørsel med manuel gearkasse

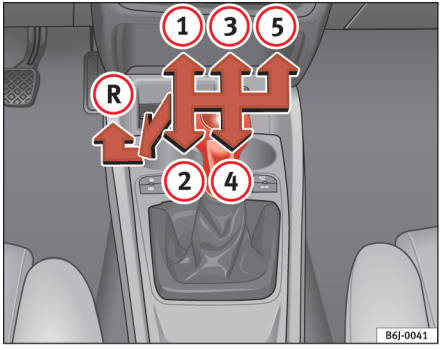

Fig. 102 Midterkonsol: gearskiftediagram for en 5-trins manuel gearkasse

Sådan sætter du bilen i bakgear

– Træd koblingspedalen helt ned, når bilen holder stille (motor i tomgang).

– Sæt gearstangen i frigear, og tryk den derefter helt ned.

– Tryk gearstangen til venstre og derefter i bakgear som vist på gearstangens skiftediagram.

Nogle modeller er udstyret med en 6-trins manuel gearkasse. Gearkassens skiftediagram vises på gearstangen.

Bilen må kun sættes i bakgear, når den holder helt stille. For at skåne gearkassen skal du træde koblingen helt ned og vente ca. 6 sek., før du sætter bilen i bakgear, når motoren er startet. ▶

Baklygterne lyser, når du har sat bilen i bakgear, og tændingen er tilsluttet.

BEMÆRK!

- **Efter start af motoren begynder bilen at køre, så snart du har sat bilen i gear, og du slipper koblingspedalen.**
- **Du må aldrig sætte bilen i bakgear, mens bilen kører – fare for ulykke!**

Anvisning

- Under kørsel bør du ikke lægge din hånd på gearstangen. Det tryk, som du udøver med hånden, overføres til skiftegaflerne i gearkassen og kan på sigt medføre, at skiftegaflerne bliver slidt for hurtigt.
- Når du skifter gear, skal du altid træde koblingspedalen helt ned for at undgå unødvendigt slid og beskadigelser.
- Brug ikke koblingen til at holde bilen standset på stigninger. Dette medfører, at koblingen bliver slidt for hurtigt, og at den bliver beskadiget. ■

Automatisk gearkasse*

Køreprogrammer

Den automatiske gearkasse har to køreprogrammer.

Fig. 103 Automatisk gearkasse

Valg af normalt program

– Sæt gearvælgeren i position D.

Valg af sportsprogram

– Sæt gearvælgeren i position S.

Hvis du har valgt det normale program **D**, har du bestemt dig for et økonomisk køreprogram, som skal reducere brændstofforbruget. Gearkassen skifter tidligere til et højere gear og senere til et lavere gear. ▶

Hvis du har valgt sportsprogrammet **S**, har du bestemt dig for et program, som udnytter motorens kraftreserver fuldt ud, ved at opgearingen sker senere. ■

Gearvælgerlås

Gearvælgerlåsen i position P eller N forhindrer, at bilen sættes i gear ved en fejltagelse og begynder at køre.

Fig. 104 Automatisk gearkasse

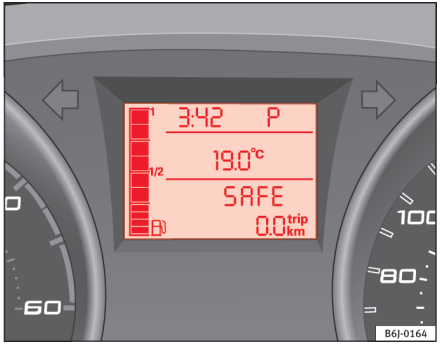

Fig. 105 Automatisk gearkasse: kombiinstrumentets display

Gearvælgerlåsen deaktiveres på følgende måde:

– Tilslut tændingen.

– Træd bremsepedalen ned, og hold den nede. Tryk på låseknappen til venstre på gearvælgeren.

Kontrollampen (⊘) på kombiinstrumentet lyser, når du skal træde på bremsepedalen. Dette er nødvendigt, når gearvælgeren skal flyttes fra positionerne P eller N.

Gearvælgerlåsen virker kun, når bilen holder stille og ved hastigheder op til 5 km/h. Ved hastigheder over 5 km/h deaktiveres låsen automatisk i position **N**.

Hvis du hurtigt skifter gear via position **N** (fx fra **R** til **D**), blokeres gearvælgeren ikke. På den måde er det fx muligt at rokke bilen fri, hvis den er kørt fast. Hvis gearvælgeren er mere end ca. 1 sek. i position **N**, og bremsepedalen ikke er trådt ned, aktiveres gearvælgerlåsen. ■

Kørsel med automatisk gearkasse

Der geares automatisk op og ned mellem de fremadgående gear.

Fig. 106 Automatisk gearkasse

Start

– Start motoren med gearvælgeren i position **P** eller **N**.

Kørsel

– Træd på bremsepedalen, og hold den nede.

– Hold låseknappen (knap i venstre side på gearvælgeren) inde, og sæt gearvælgeren i position **R** eller **D**.

– Slip gearvælgeren, og vent et kort øjeblik, indtil gearkassen har skiftet gear (du kan mærke et let tilkoblingsryk).

– Slip bremsepedalen, og giv gas ⇒ ⚠.

Midlertidig standsning

– Hold bilen standset ved at træde på bremsepedalen for at forhindre, at bilen ruller bagud på en stigning eller kryber, fx i lyskryds. Du behøver ikke at sætte gearvælgeren i position **P** eller **N**.

– Giv ikke gas.

Parkering

– Træd på bremsepedalen, og hold den nede, indtil bilen holder stille ⇒ ⚠.

– Træk håndbremsen.

– Hold låseknappen inde, sæt gearvælgeren i position **P**, og slip låseknappen.

Kørsel på bakker

– Flyt gearvælgeren fra position "D" mod højre over i tiptronickulissen.

– Vip gearvælgeren bagud for at geare ned.

Standsning på bakker

– Brems altid bilen med bremsepedalen, så den ikke kan rulle baglæns ⇒ ⚠. Forsøg ikke at forhindre bilen i at rulle tilbage ved at øge motoromdrejningstallet, mens bilen er i gear.

Igangsætning på bakker

– Træk håndbremsen.

– Accelerer en smule, mens bilen er sat i gear, og løsn samtidig håndbremsen.

Jo mere stejl bakken er, desto lavere gear skal du vælge. Det bevirker, at motorens bremsevirkning bliver forbedret. Du kører fx ned ad en stejl bakke i 3. gear. Hvis motorens bremsevirkning ikke er tilstrækkelig, kører bilen hurtigere. For at sikre at motoren ikke går for højt op i omdrejninger, skifter den automatiske gearkasse automatisk til det næste højere gear. Med bremsepedalen skal du nedsætte hastigheden og skifte tilbage til 3. gear ved hjælp af tiptronic* ⇒ ⚠.

Din bil er udstyret med en automatisk lås, som forhindrer, at gearvælgeren kan flyttes fra position **P** eller **N** til en position til kørsel fremad eller bagud, uden at bremsepedalen er trådt ned.

Gearvælgeren skal være i position **P**, for at du kan tage tændingsnøglen ud.

Kontrollampe Aktivering af bremsepedal

Så snart kontrollampen på gearvælgeren lyser, skal bremsepedalen trædes ned. Det er nødvendigt, hvis den automatiske gearkasses gearvælger skal flyttes fra position **P** eller **N**. Derudover kan der blive vist en meddelelse med informationer eller anvisninger på kombiinstrumentet.

BEMÆRK!

- **Som fører må du aldrig forlade bilen, når motoren kører, og bilen er sat i gear. Hvis du er nødt til at forlade bilen, mens motoren kører, skal du trække håndbremsen helt og sætte gearvælgeren i position P (parkeringslås).**
- **Når motoren kører, og gearvælgeren er i position D eller R, er det nødvendigt at holde bilen standset med bremsepedalen, da kraftoverføringen ikke afbrydes helt ved tomgangsomdrejningstal – bilen kryber.**
- **Du må aldrig give gas, mens du skifter gear – fare for ulykke!**
- **Under kørsel må du ikke flytte gearvælgeren til positionerne P eller R – fare for ulykke!**
- **Før du kører ned ad en stejl bakke, skal du nedsætte hastigheden og skifte til et lavere gear.**

BEMÆRK! (fortsættelse)

- **Hvis du skal holde bilen standset på en stigning, skal du altid bremse bilen med bremsepedalen, så den ikke kan rulle baglæns.**
- **Undlad at træde på bremsepedalen konstant, og træd ikke på bremsepedalen for ofte eller for længe. Hvis du bremser konstant, bliver bremserne overophedet, hvilket forringer bremsevirkningen betydeligt. Det tager også længere tid at bremse bilen, eller det kan medføre, at bremsesystemet svigter helt.**
- **Når du kører ned ad stigninger eller bakker, må gearvælgeren aldrig være i position N eller D, uanset om motoren kører eller ej.**

Pas på!

- Når du skal standse bilen på en stigning, og bilen er i gear, må du ikke give gas for at forhindre, at bilen ruller. Den automatiske gearkasse kan blive overophedet og beskadiget. Træk håndbremsen helt, eller træd bremsepedalen ned for at forhindre, at bilen ruller tilbage.
- Hvis du lader bilen rulle, mens gearvælgeren er i position N, og motoren er standset, bliver den automatiske gearkasse beskadiget på grund af manglende smøring. ■

Gearskift med tiptronic*

Med tiptronic kan føreren skifte gear manuelt.

Fig. 107 Gearskift med tiptronic

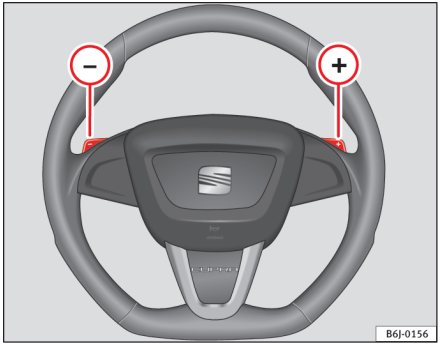

Fig. 108 Rat med skiftekontakter til automatisk gearkasse

Generelt om betjeningen af tiptronic

Gearskift med tiptronic

– Flyt gearvælgeren fra position **D** mod højre over i tiptronickulissen.

– For at skifte til et højere gear skal du vippe gearvælgeren fremad i retning mod +.

– For at skifte til et lavere gear skal du bevæge gearvælgeren bagud i retning mod -.

Gearskift med skiftekontakter på rat*

– Tryk den højre skiftekontakt (+) ind mod rattet for at geare op. ⇒ fig. 108.

– Træk den venstre skiftekontakt (-) ind mod rattet for at geare ned. ⇒ fig. 108.

Med skiftekontakterne på rattet kan du skifte gear manuelt uafhængigt af det valgte køreprogram.

Generelt om betjeningen af tiptronic

Under acceleration skifter den automatiske gearkasse/direct shift-gearkassen automatisk et gear op, kort før motorens maksimalt tilladte omdrejningstal er nået.

Hvis du skifter til et lavere gear, gearer den automatiske gearkasse/direct shift-gearkassen dog først ned, når motorens omdrejningstal tillader det.

Hvis den automatiske gearkasse/direct shift-gearkassen er i 3. gear i gearvælgerposition **D** under kørsel, og du skifter til tiptronic, er tiptronic også i 3. gear.

Gearskift med skiftekontakter på rattet i normalt program eller sportsprogram

Hvis skiftekontakterne anvendes ⇒ side 141, fig. 108 i det normale program eller i sportsprogrammet, skiftes der midlertidigt til tiptronic-funktion. Hvis du ønsker at deaktivere tiptronic-funktionen, skal du trykke den højre skiftekontakt (+) ind mod rattet i ca. 1 sek. Tiptronic-funktionen deaktiveres også igen, hvis du ikke bruger skiftekontakterne i et bestemt stykke tid.

Anvisning

- Skiftekontakterne på rattet kan anvendes i alle gearvælgerpositioner, når bilen kører. ■

Gearvælgerpositioner

Gearvælgerpositioner og gear vises i kombiinstrumentets display.

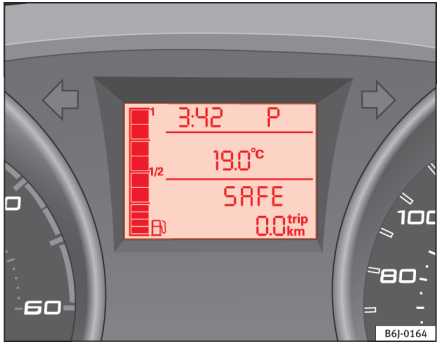

Fig. 109 Automatisk gearkasse: kombiinstrumentets display

Gearvælgerposition

Den valgte gearvælgerposition bliver vist både ved siden af gearvælgeren og i kombiinstrumentets display. Displayet viser også det gear, som den automatiske gearkasse befinder sig i.

Gearindikator ved tiptronic

Hvis du skifter fra automatisk til manuelt gearskift, vises de valgte gear i displayet.

P – parkeringslås

I denne gearvælgerposition er de trækkende hjul låst mekanisk.

Parkeringslåsen P må kun aktiveres, når bilen holder stille.

For at skifte fra gearvælgerposition **P** skal du trykke låsetappen på gearvælgeren ind, når tændingen er tilsluttet, og samtidig skal du træde bremsepedalen ned.

For at sætte gearvælgeren i position **P** skal du kun trykke låseknappen ind og træde bremsepedalen ned, hvis den ikke allerede er trådt ned.

R – bakgear

I denne gearvælgerposition er bilen i bakgear.

Du må kun vælge bakgearet, når bilen holder stille, og motoren kører i tomgang.

For at sætte gearvælgeren i position **R** skal du trykke låseknappen ind, når tændingen er tilsluttet, og samtidig træde bremsepedalen ned.

Når bilen er sat i bakgear **R**, og tændingen er tilsluttet, sker der følgende:

- Baklygterne lyser.
- Airconditionanlægget skifter automatisk til recirkulationsfunktion.
- Hvis forrudeviskerne er tilsluttet, tilsluttes bagrudeviskeren.
- Parkeringshjælpen* tilsluttes.

N – neutral (frigear)

I denne gearvælgerposition er gearkassen i frigear: Der overføres ikke nogen kraft til hjulene, og der er ikke nogen bremseeffekt fra motoren.

Ved længere kørsel på en bakke må du ikke sætte gearvælgeren i position **N** – motorbremsen virker ikke, og bremsesystemet er udsat for en højere belastning.

Den automatiske gearkasse kan blive beskadiget, hvis du kører ned ad en bakke med gearvælgeren i position **N**, og motoren er standset.

D – drive (fremadkørsel)

I denne position skiftes automatisk til et højere eller lavere gear alt efter motorbelastning, din kørestil og hastighed. Motorens bremseeffekt ved kørsel ned ad bakke er herved minimal. I displayet i kombiinstrumentet vises ud over gearvælgerpositionen **D** også det valgte gear.

For at flytte gearvælgeren fra position **N** til **D** skal du træde på bremsepedalen, når hastigheden er under 5 km/h, eller når bilen holder stille.

S – sport (sportsprogram)

I gearvælgerposition **S** skifter den automatiske gearkasse senere til et højere gear og tidligere til et lavere end i gearvælgerposition **D**. Derved udnyttes motorens kraftreserver alt efter motorbelastning, din kørestil og hastighed. Bremsevirkningen ved kørsel ned ad bakke er herved minimal. I displayet i kombiinstrumentet vises ud over gearvælgerpositionen **S** også det valgte gear.

For at sætte gearvælgeren i position **S** skal du trykke på låseknappen på gearvælgeren.

BEMÆRK!

Hvis bilen sættes i bevægelse utilsigtet, kan det føre til en ulykke og alvorlige kvæstelser.

- **Som fører må du aldrig forlade bilen, når motoren kører, og bilen er sat i gear. Hvis du er nødt til at forlade bilen, mens motoren kører, skal du altid**

BEMÆRK! (fortsættelse)

trække håndbremsen helt og sætte gearvælgeren i position P (parkeringslås).

- **Når motoren kører, og du har valgt gearvælgerposition D eller R, skal bilen bremses med bremsepedalen, fordi kraftoverføringen ikke afbrydes helt i tomgang – bilen kryber.**
- **Du må aldrig give gas, mens du skifter gear – fare for ulykke!**
- **Under kørsel må du ikke flytte gearvælgeren til positionerne R eller P – fare for ulykke!**
- **På en længere strækning ned ad bakke skal du sætte hastigheden ned og skifte til gearvælgerposition 1.**
- **Hold altid bilen standset med bremsepedalen, når bilen holder stille på en stigning. I visse tilfælde kan bilen rulle tilbage.**
- **Du må aldrig lade foden hvile for ofte og for lang tid på bremsepedalen eller træde for ofte eller for lang tid på bremsepedalen. Hvis du bremser konstant, bliver bremserne overophedet, hvilket forringer bremsevirkningen betydeligt. Det tager også længere tid at bremse bilen, eller det kan medføre, at bremsesystemet svigter helt.**

BEMÆRK!

Stands først motoren, når bilen holder helt stille. Du risikerer at miste kontrollen over bilen. Det kan føre til en ulykke og alvorlige kvæstelser.

- **Airbags og selestrammere er ude af funktion, når tændingen er afbrudt.**
- **Bremsekraftforstærkeren fungerer ikke, når motoren er standset. Du skal bruge flere kræfter til at standse.**
- **Servostyringen fungerer ikke, når motoren er standset. Derfor skal der bruges flere kræfter til at styre bilen.**
- **Tændingsnøglen må under ingen omstændigheder tages ud, mens du kører. Ratlåsen kan blive aktiveret, så du ikke længere kan styre bilen.**

BEMÆRK! (fortsættelse)

- **Lad aldrig bilen rulle ned ad en bakke i gearvælgerposition "N", uanset om motoren kører eller ej.**

Pas på!

Hvis bilen ruller, mens motoren er standset, eller gearvælgeren er i position N, skal du fjerne foden fra speederen og vente, indtil motoren kører i tomgang igen, inden du sætter gearvælgeren i position D. ■

Kickdownsystem

Kickdownsystemet giver maksimal acceleration.

Hvis du træder speederen helt i bund, skifter den automatiske gearkasse afhængigt af hastigheden og motoromdrejningstallet tilbage til et lavere gear for at udnytte bilens maksimale acceleration.

Når kickdownsystemet anvendes, skiftes der først til det næste højere gear, når motorens maksimalt tilladte omdrejningstal nås.

BEMÆRK!

Når bilen accelererer på glat vej, kan føreren risikere at miste herredømmet over bilen, og der kan opstå alvorlige kvæstelser.

- **Vær derfor meget forsigtig, når du bruger kickdownsystemet på glat vej. En hurtig acceleration kan medføre et dårligere vejgreb og udskridning.**
- **Du skal kun bruge kickdownsystemet, hvis trafik- og vejrforholdene gør det muligt.** ■

Håndbremse

Sådan trækkes håndbremsen

Når håndbremsen er helt trukket, forhindrer den, at bilen ruller utilsigtet.

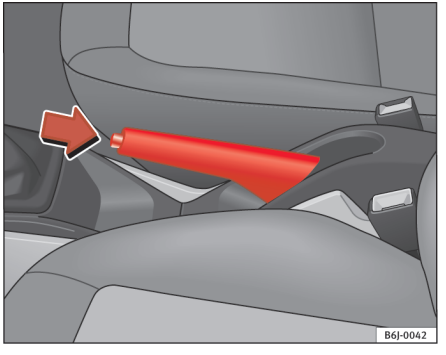

Fig. 110 Håndbremse mellem forsæderne

Træk altid håndbremsen helt, når du forlader eller parkerer bilen.

Sådan trækkes håndbremsen

– Træk håndbremsearmen helt op ⇒ fig. 110.

Sådan løsnes håndbremsen

– Træk håndbremsearmen et stykke opad, tryk låseknappen i pilens retning ⇒ fig. 110, og før håndbremsearmen helt ned⇒ ⚠.

Håndbremsen skal altid være *helt* trukket, så du ikke kommer til at køre med en let trukket håndbremse ved en fejltagelse ⇒ ⚠.

Når håndbremsen er trukket, og tændingen er tilsluttet, lyser kontrollampen (!). Når håndbremsen er løsnet, slukker advarselslampen.

BEMÆRK!

- **Anvend aldrig håndbremsen til at bremse bilen med, mens den kører. Bremselængden er væsentligt længere, da det kun er baghjulene, der bliver bremset. Fare for ulykke!**
- **Er håndbremsen kun løsnet delvis, kan det føre til overophedning af de bageste bremser og dermed forringe bremsesystemets funktion – fare for ulykke! Det medfører også, at de bageste bremsebelægninger bliver slidt for hurtigt.**

Pas på!

Du bør altid trække håndbremsen helt, inden du forlader bilen. Sæt desuden bilen i 1. gear. ■

Parkering

Når du parkerer, bør du altid trække håndbremsen helt.

Når du parkerer, skal du være opmærksom på følgende:

– Hold bilen standset ved at træde på bremsepedalen.

– Træk håndbremsen.

– Sæt bilen i 1. gear.

– Stands motoren, og tag tændingsnøglen ud af tændingslåsen. Drej rattet lidt, så ratlåsen kan gå i hak.

– Tag altid nøglerne med ⇒ ⚠.

Yderligere anvisninger vedr. parkering på en bakke:

Drej rattet, så bilen ruller mod kantstenen, hvis den begynder at køre.

- Hvis bilen holder i retning **ned ad bakke**, skal du dreje forhjulene mod højre, således at de peger *ind mod kantstenen*.
- Hvis bilen holder i retning **op ad bakke**, skal du dreje forhjulene mod venstre, således at de peger *væk fra kantstenen*.
- For at sikre, at bilen ikke ruller, skal du trække håndbremsen helt og sætte bilen i 1. gear.

BEMÆRK!

- **Undgå den slags risici ved aldrig at efterlade bilen uden opsyn.**
- **Parker aldrig bilen i omgivelser, hvor det meget varme udstødningssystem kan komme i kontakt med tørt græs, buske, brændstof, der er løbet ud, eller andre materialer, som let kan antændes.**
- **Der må ikke sidde personer i bilen, mens den er låst, da de ikke kan åbne døre og ruder indefra og derfor ikke er i stand til at forlade bilen i nødstilfælde. Desuden bliver det vanskeligere at hjælpe personerne i bilen udefra, hvis dørene er blevet låst.**
- **Efterlad aldrig børn uden opsyn i bilen. De kan fx løsne håndbremsen og/eller bevæge gearstangen/gearvælgeren og dermed komme til at sætte bilen i bevægelse.**
- **Afhængigt af årstiden kan der opstå livsfarlige temperaturer i en parkeret bil.** ■

Igangsætningsassistent*

Denne funktion findes kun i biler med ESP.

Igangsætningsassistenten er en god hjælp, når du skal sætte i gang på en stigning.

Følgende er forudsætninger for, at igangsætningsassistenten kan fungere: Dørene skal være lukkede, bremsepedalen skal være trådt ned, og motoren skal køre i tomgang. Systemet aktiveres, når bilen sættes i gear.

Når du fjerner foden fra bremsepedalen, opretholdes bremsevirkningen i endnu et par sekunder, så bilen ikke kan rulle baglæns. Det giver dig tid til at sætte i gang.

Systemet fungerer også, når du kører i bakgear på stigninger.

BEMÆRK!

- **Hvis du ikke sætter i gang med det samme, når du har fjernet foden fra bremsepedalen, kan bilen rulle baglæns. Hvis det sker, skal du straks træde bremsepedalen ned eller trække håndbremsen.**
- **Hvis motoren går i stå, skal du straks træde bremsepedalen ned eller trække håndbremsen.**
- **Hvis du kører på en bakke i tæt trafik og gerne vil forhindre, at bilen ruller baglæns på stigningen, skal du træde på bremsepedalen i et par sekunder, før du sætter i gang.**

Anvisning

Hos din SEAT partner eller på dit værksted kan du få at vide, om din bil er udstyret med dette system. ■

Akustisk parkeringshjælp*

Parkeringshjælp bagpå

Ved hjælp af et akustisk signal meddeler parkeringshjælpen, at du nærmer dig en forhindring bag bilen.

Beskrivelse

Den akustiske parkeringshjælp måler afstanden mellem bilen og en eventuel forhindring ved hjælp af fire ultralydssensorer i den bageste stødfanger. Sensorernes måleområde begynder **ca. og afhængigt af forhindringens geometri** ved følgende afstande:

- Ved den bageste stødfangers sider: 0,6 m
- Midt på den bageste stødfanger: 1,6 m

Aktivering

Systemet aktiveres, når du sætter bilen i bakgear. Et kort akustisk signal med høj tone bekræfter, at parkeringshjælpen er aktiveret og fungerer korrekt.

Manøvrering i bakgear

De akustiske signaler begynder, når parkeringshjælpen registrerer en forhindring inden for systemets virkeområde. Når afstanden mindskes, lyder de akustiske advarselssignaler med kortere mellemrum.

Når afstanden er mindre end ca. 30 cm, lyder der et konstant advarselssignal (stopsignal). Herefter bør du ikke bakke videre.

På biler med fabriksmonteret anhængertræk: Er afstanden under 0,35 m, lyder der et konstant advarselssignal. Herefter bør du ikke bakke videre.

3 sek. efter aktivering af systemet nedsættes det akustiske signals lydstyrke med 30 %.

Parkeringshjælpens akustiske signal afbrydes, når den registrerer en væg parallelt med bilen, så dette signal ikke lyder konstant. ▶

Kørsel med anhænger

På biler med fabriksmonteret anhængertræk bliver parkeringshjælpen ikke aktiveret, når du sætter bilen i bakgear, hvis du kører med anhænger, og den er tilsluttet elektrisk til bilen.

Fejlmuligheder

Hvis der lyder et advarselssignal i nogle sekunder, når du sætter bilen i bakgear, er der en systemfejl i parkeringshjælpen.

Hvis fejlen stadig er til stede, når du afbryder tændingen, kommer der ingen akustisk advarsel, næste gang du forsøger at aktivere parkeringshjælpen (sætter bilen i bakgear). Der kommer heller ingen meddelelse om, at systemet er aktiveret. Få straks fejlen afhjulpet på et værksted.

Hvis der ikke kommer nogen meddelelse om, at systemet er aktiveret, og der heller ikke kommer nogen fejlmelding, er der en fejl i systemets højttaler. Det kan derfor ikke give et akustisk signal, når du nærmer dig en forhindring.

For at parkeringshjælpen kan fungere, skal sensorerne holdes rene og fri for is og sne.

BEMÆRK!

- **Sensorerne har blinde vinkler, hvor objekter ikke kan registreres.**
- **Hold især øje med små børn og dyr, da de ikke altid kan registreres af sensorerne. Der er fare for ulykke, hvis du ikke er forsigtig!**
- **Parkeringshjælpen fritager ikke føreren for at skulle være opmærksom. Ved parkering og lignende manøvrer har føreren ansvaret.**

Pas på!

- Når du nærmer dig en lav forhindring, der allerede er blevet registreret med et advarselssignal, kan denne forsvinde ud af systemets måleområde. Der lyder i så fald ikke længere noget advarselssignal. Genstande som afspærringskæder, trækstænger, høje kantsten, tynde, lakerede, lodrette stænger eller hegn kan heller ikke altid registreres af systemet – risiko for beskadigelse.
- Forhindringer som kanter kan i visse tilfælde ikke registreres af systemet på grund af deres geometri. Vær især forsigtig i forbindelse med denne type forhindringer som fx hjørner og retvinklede genstande – risiko for beskadigelse!
- Hvis du parkerer i et hjørne mellem to lodrette mure skal du være specielt opmærksom. Kør forsigtigt hen mod muren fra siden (hav kontrol ved hjælp af sidespejlene).
- Parkeringshjælpen kan aldrig erstatte udsynet fra bakspejlet og sidespejlene.
- Andre ultralydskilder (hamre, dæk, byggemaskiner og biler med parkeringshjælp) kan reducere systemets funktion.
- Under den jævnlige rengøring af sensorerne må du ikke ridse eller beskadige dem. Ved rengøring med højtryks- eller damprensere må sensorerne kun spules kortvarigt og med en afstand på mere end 10 cm. ■

Fartpilot* (fartpilot)

Beskrivelse

Fartpiloten holder konstant en indstillet hastighed fra ca. 30 km/h til maksimalt 180 km/h.

Når den ønskede hastighed er nået og gemt, kan du flytte foden fra speederen.

BEMÆRK!

Det kan være farligt at køre med fartpilot, hvis det ikke er muligt at køre sikkert med en konstant hastighed.

BEMÆRK! (fortsættelse)

- **Fartpiloten må ikke benyttes i tæt trafik, på strækninger med mange sving og under dårlige vejforhold (fx akvaplaning, grus, glatte eller tilsneede veje) – fare for ulykke!**
- **For at undgå, at fartpiloten anvendes utilsigtet, skal du altid deaktivere den efter brug.**
- **Det er farligt at genoptage den gemte hastighed, hvis hastigheden er for høj i forhold til de aktuelle vej-, trafik- eller vejrforhold – fare for ulykke!**

Anvisning

Ved kørsel ned ad bakke kan fartpiloten ikke holde hastigheden konstant. På grund af bilens egenvægt øges hastigheden. Sænk farten med bremsepedalen. ■

Sådan aktiveres eller deaktiveres fartpiloten

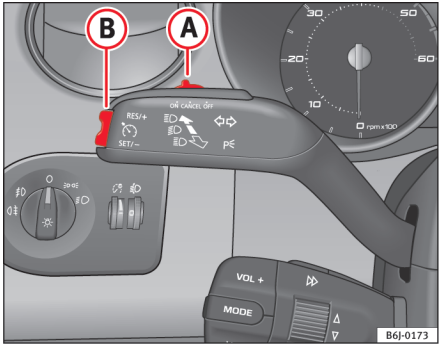

Fig. 111 Blink- og fjernlysarm: kontakt og vippeknap til fartpilot

Aktivering af fartpiloten

– Skub kontakten ⇒ fig. 111 (A) mod venstre til positionen **ON**.

Deaktivering af fartpiloten

– Skub enten kontakten (A) mod højre til positionen **OFF**, eller afbryd tændingen, når bilen holder stille.

Når fartpiloten aktiveres, og den ønskede hastighed gemmes, lyser kontrollampen i kombiinstrumentet. [10)]

Når fartpiloten er *deaktiveret*, slukker symbolet. Fartpiloten er også helt deaktiveret, når bilen er i **1.** gear.* ■

Sådan gemmes hastigheden*

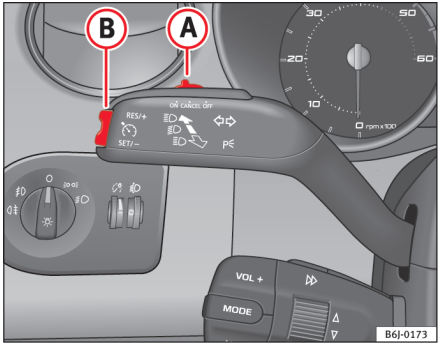

Fig. 112 Blink- og fjernlysarm: kontakt og vippeknap til fartpilot

10) Afhængigt af model

– Tryk et kort øjeblik på den nederste del af vippeknappen **SET** ⇒ side 148, fig. 112 (B), når den hastighed, der skal gemmes, er nået.

Når du slipper vippeknappen, bliver hastigheden gemt og holdt konstant. ■

Sådan ændres den gemte hastighed*

Du kan ændre hastigheden uden at bruge speederen eller bremsepedalen.

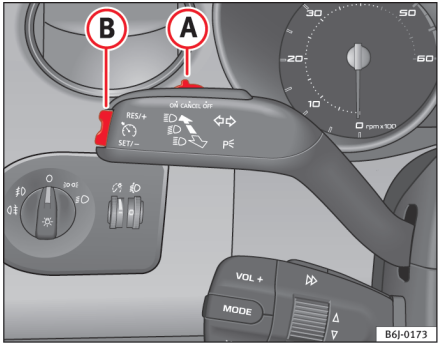

Fig. 113 Blink- og fjernlysarm: kontakt og vippeknap til fartpilot

Sådan øges hastigheden

– Tryk på den øverste del af vippeknappen **RES** ⇒ fig. 113 (B) for at øge hastigheden. Når du holder vippeknappen inde, accelererer bilen. Når du slipper vippeknappen, bliver den nye hastighed gemt.

Sådan reduceres hastigheden

– Tryk på den nederste del af vippeknappen **SET–** (B) for at reducere hastigheden. Når du holder vippeknappen inde, bliver hastigheden reduceret. Når du slipper vippeknappen, bliver den nye hastighed gemt.

Hvis du øger hastigheden med speederen, regulerer fartpiloten automatisk hastigheden tilbage til den hastighed, der var gemt forinden, når du har sluppet speederen igen. Dette sker dog ikke, hvis den gemte hastighed overskrides med mere end 10 km/h i mere end 5 min. Hastigheden skal gemmes igen.

Når du reducerer den gemte hastighed ved at træde på bremsepedalen, bliver fartpiloten deaktiveret. Ved at trykke en enkelt gang på den øverste del af vippeknappen **RES+** ⇒ fig. 113 (B) kan du aktivere fartpiloten igen.

⚠ BEMÆRK!

Det er farligt at genoptage den gemte hastighed, hvis hastigheden er for høj i forhold til de aktuelle vej-, trafik- eller vejrforhold – fare for ulykke! ■

Midlertidig deaktivering af fartpiloten*

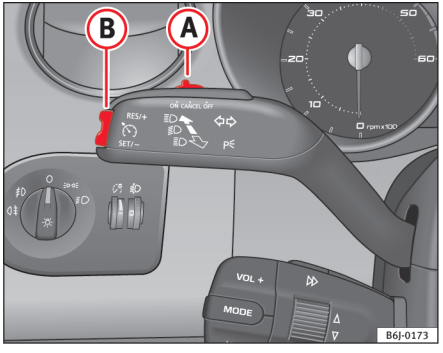

Fig. 114 Blink- og fjernlysarm: kontakt og vippeknap til fartpilot

Fartpiloten bliver deaktiveret, hvis:

- du træder på bremsepedalen
- du træder på koblingspedalen
- bilens hastighed kommer over 180 km/h
- du trykker kontakten (A) mod **OFF**, uden at den går i hak.

Hvis du vil tilslutte fartpiloten igen, skal du slippe bremse- eller koblingspedalen eller reducere bilens hastighed til under 180 km/h og trykke én gang på den øverste del af vippeknappen **RES** ⇒ fig. 114 (B).

BEMÆRK!

Det er farligt at genoptage den gemte hastighed, hvis hastigheden er for høj i forhold til de aktuelle vej-, trafik- eller vejrforhold – fare for ulykke! ■

Komplet deaktivering af fartpilot

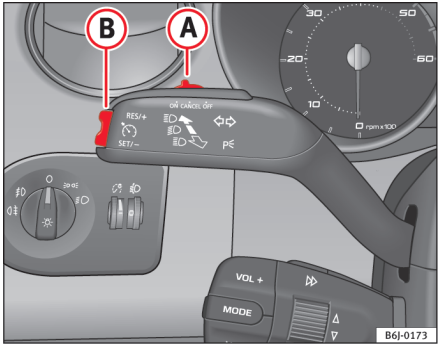

Fig. 115 Blink- og fjernlysarm: kontakt og vippeknap til fartpilot

Biler med manuel gearkasse

Fartpiloten kan **deaktiveres komplet** ved at trykke kontakten (A) helt mod højre, så den går i hak i positionen OFF, eller ved afbryde tændingen, mens bilen holder stille.

Biler med automatisk gearkasse

For at deaktivere systemet komplet skal gearvælgeren være i en af de følgende positioner: **P**, **N**, **R** eller **1**, og bilen skal holde stille, hvorefter motoren skal standses og startes igen. ■

Råd og dåd

Intelligent teknik

Bremser

Bremsekraftforstærker

Bremsekraftforstærkeren forstærker det tryk, som du frembringer med bremsepedalen. Den fungerer kun, **når motoren kører**.

Hvis bremsekraftforstærkeren ikke fungerer, fordi bilen fx skal bugseres, eller bremsekraftforstærkeren er beskadiget, skal du træde væsentligt kraftigere på bremsepedalen end normalt.

BEMÆRK!

Ydre påvirkninger kan øge bremselængden.

- **Lad aldrig bilen rulle, mens motoren er standset. Ellers er der fare for ulykke! Bremselængden bliver betydeligt længere, fordi bremsekraftforstærkeren ikke er i funktion.**
- **Hvis ikke bremsekraftforstærkeren er i funktion – fx i forbindelse med at bilen bugseres – skal du træde væsentligt kraftigere på bremsepedalen.** ■

Bremseassistent (BAS)*

Bremseassistenten (BAS) er kun til rådighed i biler med ESP.

I en farlig situation bremser de fleste bilister i rette tid, men ikke med det maksimale bremsetryk. Derfor bliver bremselængden længere end nødvendigt!

Her griber bremseassistenten ind: Hvis du træder meget hurtigt på bremsepedalen, opfatter bremseassistenten det som en nødsituation. På meget kort tid opbygger den et optimalt bremsetryk, så ABS hurtigt og effektivt bliver aktiveret, og bremselængden bliver kortere.

Bliv ved med at træde lige kraftigt på bremsepedalen. Når du slipper bremsepedalen, bliver bremseassistenten nemlig automatisk deaktiveret.

Automatisk aktivering af havariblink

En brat opbremsning eller en nødbremsning vises automatisk, ved at stoplysene blinker. Hvis nødbremsningen varer, indtil bilen er standset, bliver havariblinket tændt, og stoplysene lyser kontinuerligt videre. Havariblinket slukkes automatisk, når du fortsætter med at køre, eller hvis du trykker på knappen til havariblinket.

BEMÆRK!

- **Faren for en ulykke bliver større, når du kører for hurtigt eller for tæt, eller når vejen er glat eller våd. Bremseassistenten mindsker ikke denne større fare.**
- **Bremseassistenten kan ikke overvinde fysikkens eksisterende grænser. En glat eller våd vej er stadig farlig, selv om din bil har en brem-** ▶

BEMÆRK! (fortsættelse)

seassistent! Tilpas altid hastigheden efter vejens beskaffenhed og trafiksituationen. Den øgede sikkerhed, som ABS giver, bør ikke forlede dig til at køre mere risikabelt, da der er fare for ulykke. ■

Antiblokeringssystem ABS og hjulspindsregulering

Antiblokeringssystem (ABS)

Antiblokeringssystemet forhindrer, at hjulene blokerer ved opbremsning.

Antiblokeringssystemet (ABS) er i høj grad med til at øge kørselssikkerheden.

Sådan fungerer ABS

Hvis et hjul ikke drejer hurtigt nok i forhold til hastigheden og er ved at blokere, reduceres bremsetrykket på dette hjul. Denne regulering mærkes som en **pulserende bevægelse i bremsepedalen**, samtidig med at du hører støj. Således mærker du, at hjulene er ved at blokere, og at ABS griber ind. For at ABS kan regulere optimalt, skal du holde bremsepedalen nede – du må under ingen omstændigheder pumpe med bremsepedalen.

I tilfælde af en pludselig opbremsning på en ensartet glat vej kan bilen stadig styres som normalt, da hjulene ikke blokerer.

Du må ikke forvente, at ABS *altid* reducerer bremselængden. På grus eller nyfaldet sne på et glat underlag kan bremselængden endda blive længere.

BEMÆRK!

- **ABS kan ikke overvinde fysikkens grænser. En glat eller våd vej er stadig farlig, selv om din bil har ABS! Når ABS er aktiveret, skal du tilpasse hastigheden til kørsels- og trafikforholdene med det samme. Den øgede sikkerhed, som ABS giver, bør ikke forlede dig til at køre mere risikabelt, da der er fare for ulykke.**
- **Det afhænger også af dækkene, hvor effektivt ABS virker** **⇒ side 193.**
- **Hvis der foretages ændringer på undervognen eller bremsesystemet, kan det medføre en kraftig forringelse af ABS-funktionen.** ■

Hjulspindsregulering (ASR)*

Hjulspindsreguleringen forhindrer, at de trækkende hjul spinder ved acceleration. Systemet omfatter altid ABS.

Beskrivelse af hjulspindsreguleringens (ASR) funktion i forbindelse med acceleration

I biler med forhjulstræk reducerer ASR motorydelsen, så de trækkende hjul ikke spinder ved acceleration. Dette system arbejder sammen med ABS og fungerer uafhængigt af hastigheden. Hvis ABS svigter, fungerer ASR heller ikke.

ASR gør det lettere eller i det hele taget muligt at sætte i gang og accelerere på stigninger samt at køre på svært underlag.

ASR bliver automatisk aktiveret, når du starter motoren. Du kan også aktivere og deaktivere systemet ved at trykke et kort øjeblik på knappen til ESP i midterkonsollen.

Når ASR er deaktiveret, blinker kontrollampen langsomt. Normalt bør ASR altid være aktiveret. Det er kun i de situationer, hvor hjulspind er hensigtsmæssigt, at du bør deaktivere systemet med knappen til ESP. Det gælder fx i følgende situationer:

- Hvis du kører med et mindre nødhjul.
- Hvis bilen kører med snekæder.
- Hvis du kører gennem høj sne eller på blødt underlag.
- Hvis bilen sidder fast og skal rokkes fri.

Derefter skal ASR aktiveres igen.

BEMÆRK!

- **Heller ikke ASR kan overvinde fysikkens grænser. Det gælder især i forbindelse med kørsel på glatte og våde veje samt kørsel med anhænger.**
- **Kørestilen skal derfor altid tilpasses til vejens tilstand og trafikken. Den øgede kørselssikkerhed, som ASR giver, må ikke forlede dig til at køre mere risikabelt.**

Pas på!

- For at ASR kan fungere fejlfrit, skal der være monteret samme type dæk på alle fire hjul. Hvis slidbanerne er forskellige på de fire dæk, kan det reducere motorydelsen.
- Ændringer på bilen (fx på motoren, bremsesystemet, undervognen eller en anden dæk-/fælgkombination) kan påvirke ABS- og ASR-funktionen. ■

XDS*

Tværspærredifferentiale

Under kørsel i sving giver den elektroniske tværspærre mulighed for, at hjulet yderst i svinget kører hurtigere end hjulet inderst i svinget. Det hjul, der kører hurtigere (yderst), får tilført mindre trækkraft end det inderste hjul. Det kan i visse situationer medføre, at der overføres for meget trækkraft til det inderste hjul, hvilket kan føre til hjulspind. Modsat får det yderste hjul mindre trækkraft, end det ville kunne overføre. Denne effekt medfører, at forakslen mister sidestabilitet, hvilket opleves som understyring eller en "forlængelse" af den strækning, bilen kører.

XDS-systemet registrere dette ved hjælp af ESP's signaler og sensorer og korrigere denne effekt.

XDS bremser hjulet, der er inderst i svinget, via ESP, som modvirker det for høje drejningsmoment på hjulet. Det medfører, at bilen kører mere præcist den vej, som føreren tilkendegiver med ratdrejningen.

XDS-systemet fungerer i kombination med ESP og er altid aktiveret, også hvis hjulspindsreguleringen (ASR) er deaktiveret. ■

Elektronisk stabilitetsprogram (ESP)*

Generelt

Det elektroniske stabilitetsprogram øger kørselsstabiliteten.

Det elektroniske stabilitetsprogram reducerer risikoen for udskridning.

Det elektroniske stabilitetsprogram (ESP) omfatter systemerne **ABS, EDS og ASR**.

Elektronisk stabilitetsprogram (ESP)*

ESP reducerer risikoen for, at bilen skrider ud, ved at bremse hjulene enkeltvis.

Ved hjælp af rattets drejning og hastigheden bliver den kørselsretning, som føreren ønsker at køre i, registreret og løbende sammenlignet med den faktiske kørsel. Ved afvigelser, som fx en begyndende udskridning, bremser ESP automatisk det korrekte hjul ned. ▶

Ved hjælp af nedbremsningen af hjulet genvinder bilen sin kørselsstabilitet. Hvis bilen har tendens til at overstyre (bilens bagende skrider ud), griber systemet ind på det forhjul, der er yderst i svinget.

BEMÆRK!

- **Heller ikke ESP kan overvinde fysikkens grænser. Det gælder især i forbindelse med kørsel på glatte og våde veje samt kørsel med anhænger.**
- **Kørestilen skal derfor altid tilpasses til vejens tilstand og trafikken. Den øgede kørselssikkerhed, som ESP giver, bør ikke forlede dig til at køre mere risikabelt.**

Pas på!

- For at ESP kan fungere fejlfrit, skal der være monteret samme type dæk på alle fire hjul. Hvis slidbanerne er forskellige på de fire dæk, kan det reducere motorydelsen.
- Ændringer på bilen (fx på motoren, bremsesystemet, undervognen eller en anden dæk-/fælgkombination) kan påvirke ABS-, EDS-, ESP- og ASR-funktionen. ■

Antiblokeringssystem (ABS)

Antiblokeringssystemet forhindrer, at de trækkende hjul blokerer ved opbremsning ⇒ side 152. ■

Elektronisk differentialespærring (EDS)*

Den elektroniske differentialespærring forhindrer, at de trækkende hjul spinder.

EDS gør det væsentligt lettere eller i det hele taget muligt at sætte i gang, accelerere og køre op ad bakke ved meget vanskelige vejforhold.

Ved hjælp af ABS-sensorerne kontrollerer systemet de trækkende hjuls omdrejningstal. (Hvis der er fejl i EDS, lyser ABS-kontrollampen ⇒ side 59).

Når bilen kører med en hastighed på op til 80 km/h, bliver afvigelser på ca. 100 omdr./min. mellem de trækkende hjul på en kørebane, der er glat *i den ene side*, udlignet, ved at det spindende hjul nedbremses, og trækkraften ved hjælp af differentialet overføres til det andet trækkende hjul.

For at skivebremsen på det nedbremsede hjul ikke ophedes for meget, deaktiveres EDS automatisk ved usædvanligt kraftig belastning. Bilen har i så fald de samme egenskaber som en bil uden EDS, og du kan stadig køre den. Derfor bliver det ikke vist, når EDS deaktiveres.

Så snart bremsen er kølet ned, aktiveres EDS automatisk igen.

BEMÆRK!

- **Ved acceleration på en glat vej, fx med is og sne, skal du give gas forsigtigt. De trækkende hjul kan spinde på trods af EDS og derved påvirke kørselsstabiliteten – fare for ulykke.**
- **Kørestilen skal altid tilpasses til vejens tilstand og trafikken. Den øgede kørselssikkerhed, som EDS giver, må ikke forlede dig til at køre mere risikabelt.**

Pas på!

Ændringer på bilen (fx på motoren, bremsesystemet, undervognen eller en anden dæk-/fælgkombination) kan påvirke EDS-funktionen ⇒ side 172. ■

Hjulspindsregulering (ASR)

Hjulspindsreguleringen forhindrer, at de trækkende hjul spinder ved acceleration ⇒ side 152. ■

Kørsel og miljø

Tilkøring

Tilkøring af motor

Den nye motor skal køres til de første 1.500 km.

Indtil 1.000 km

– Kør ikke hurtigere end 2/3 af tophastigheden.

– Accelerer ikke med fuld gas.

– Undgå høje omdrejningstal.

– Undlad at køre med anhænger.

Fra 1.000 til 1.500 km

– Du kan nu *efterhånden* begynde at udnytte tophastigheden og det maksimalt tilladte motoromdrejningstal.

I de første driftstimer har motoren en højere indre friktion end senere, når alle bevægelige dele har tilpasset sig til hinanden.

Miljøanvisning

Hvis den nye motor bliver kørt skånsomt til, forlænges motorens levetid, og olieforbruget bliver mindre. ■

Tilkøring af dæk og bremsebelægninger

Nye dæk skal køres forsigtigt til de første 500 km. Nye bremsebelægninger skal køres forsigtigt til de første 200 km.

De første 200 km kan du kompensere for de nye bremsebelægningers nedsatte bremsevirkning ved at træde kraftigere på bremsepedalen. Ved en fuld opbremsning med nye bremsebelægninger kan bremselængden dog være noget længere end med tilkørte bremsebelægninger.

BEMÆRK!

- **Nye dæk skal køres til, da de i begyndelsen endnu ikke har det optimale vejgreb. Der er fare for ulykke! Kør derfor tilsvarende mere forsigtigt de første 500 km.**
- **Nye bremsebelægninger skal slibes til. De første 200 km har de derfor endnu ikke optimal friktionskraft. Den lidt mindre bremsekraft kan udlignes ved at træde kraftigere på bremsepedalen.** ■

Bremsevirkning og bremselængde

Bremsevirkningen og bremselængden påvirkes af kørslen og vejforholdene.

For at opnå en god bremsevirkning er det vigtigt, at **bremsebelægningerne** ikke er slidte. Sliddet på bremsebelægningerne afhænger i høj grad af kørselsbetingelserne og kørestilen. Hvis du kører meget i bytrafik og mange korte ture eller meget sportsligt, anbefaler vi, at du får et værksted til at kontrollere bremsebelægningernes tykkelse hyppigere end angivet i servicehæftet. ▶

Hvis du kører med **våde bremser**, fx efter at være kørt gennem vand, i kraftigt regnvejr eller efter en bilvask, er bremsevirkningen nedsat på grund af fugt eller om vinteren på grund af tilisede bremseskiver. Bremserne skal først bremses tørre.

BEMÆRK!

Længere bremselængder eller en forringelse af bremsesystemets virkning øger faren for ulykker.

- **Nye bremsebelægninger skal slibes til. De første 200 km har de derfor endnu ikke optimal friktionskraft. Den lidt mindre bremsekraft kan udlignes ved at træde kraftigere på bremsepedalen. Det gælder også senere, hvis bremsebelægningerne er blevet udskiftet.**
- **Hvis bremserne er våde eller tilisede, og hvis du kører på saltede veje, kan bremsevirkningen indtræde med en vis forsinkelse.**
- **Når du kører ned ad bakke, bliver bremserne belastet særligt kraftigt, og de bliver derfor hurtigt varme. Før du kører en længere strækning ned ad bakke, skal du sætte hastigheden ned og skifte til et lavere gear. På den måde udnytter du motorens bremsevirkning og aflaster bremserne.**
- **Lad aldrig bremserne slæbe ved at træde let på bremsepedalen. Hvis bremserne bremser permanent, fører det til overophedning af bremserne, hvilket resulterer i en længere bremselængde. Brems i stedet for i intervaller.**
- **Lad aldrig bilen rulle, mens motoren er standset. Bremselængden bliver betydeligt længere, fordi bremsekraftforstærkeren ikke er i funktion.**
- **Hvis bremsevæsken er for gammel, kan der dannes damplommer i bremsesystemet, når bremserne belastes meget kraftigt. Det forringer bremsevirkningen.**
- **Frontspoilere, der ikke hører til standardudstyret, eller som er beskadigede, kan mindske lufttilførslen til bremserne og dermed forårsage en overophedning af bremserne. Læs anvisningerne ⇒ side 172, "Tekniske ændringer", før du køber tilbehør.**

BEMÆRK! (fortsættelse)

- **Hvis en bremsekreds svigter, øges bremselængden markant! Kontakt straks et værksted, og undgå at køre videre.** ■

Udstødningsrensningssystem

Katalysator*

Sådan beskytter du katalysatoren

– Tank kun blyfri benzin.

– Kør aldrig tanken helt tom.

– Fyld ikke for meget motorolie på ⇒ side 183, "Påfyldning af motorolie ".

– Slæb ikke bilen i gang, men benyt startkabler ⇒ side 221.

Hvis du under kørsel registrerer fejltændinger, manglende ydelse eller ujævn motorgang, skal du straks nedsætte hastigheden og få bilen kontrolleret på det nærmeste værksted. Udstødningsadvarselslampen lyser generelt i tilfælde af de beskrevne symptomer ⇒ side 56. Der kan komme uforbrændt brændstof ind i udstødningssystemet og dermed ud i atmosfæren. Desuden kan katalysatoren blive beskadiget på grund af overophedning.

BEMÆRK!

Udstødningskatalysatoren bliver meget varm! Brandfare!

- **Parker bilen, så katalysatoren ikke kommer i berøring med tørt græs eller letantændelige materialer under bilen.**

BEMÆRK! (fortsættelse)

- **Påfør aldrig ekstra undervognsbeskyttelse eller korrosionsbeskyttende midler på udstødningsrør, katalysatorer eller varmeskjolde. Under kørsel kan disse substanser antændes.**

Pas på!

Tanken må aldrig køres helt tom, da uregelmæssig brændstofforsyning kan medføre fejltændinger. Ved fejltændinger kommer der uforbrændt benzin ind i udstødningssystemet, hvilket kan medføre, at katalysatoren bliver overophedet og beskadiget.

Miljøanvisning

Selv om udstødningsrensningssystemet fungerer korrekt, kan der opstå en svovlagtig udstødningslugt ved bestemte driftstilstande i motoren. Dette afhænger af svovlindholdet i brændstoffet. Det hjælper ofte at skifte til et andet brændstofmærke. ■

Partikelfilter i biler med dieselmotor*

Partikelfiltret i biler med dieselmotor fjerner den sod, der opstår, når dieselolien forbrændes.

Dieselpartikelfiltret i biler med dieselmotorer bortfiltrerer næsten alle sodpartikler fra udstødningssystemet. Ved almindelig kørsel regenereres filtret automatisk. Hvis filtret ikke regenereres automatisk (fx fordi bilen kun bruges til korte ture), ophobes der sod i filtret, og kontrollampen til dieselpartikelfiltret begynder at lyse. Se teksten vedrørende kontrollamper.

BEMÆRK!

- **På grund af de høje temperaturer, der opstår i dieselpartikelfiltret, skal bilen parkeres et sted, hvor partikelfiltret ikke kan komme i berøring med brændbare materialer under bilen. Ellers er der brandfare!**

Pas på!

- Jf. normen DIN 51628 er bilen ikke konstrueret til at køre på brændstofblandinger FAME (biodiesel), hvor tilsætningsandelen overskrider 7 %. Hvis blandingsforholdet overskrides, opstår der skader på dieselpartikelfiltret. ■

Økonomisk og miljøbevidst kørsel

Generelt

Brændstofforbruget afhænger i høj grad af din personlige kørestil.

Brændstofforbrug, miljøbelastning og slid på motor, bremser og dæk afhænger hovedsageligt af tre faktorer:

- Personlig kørestil
- Kørselsforhold (vejret, vejens beskaffenhed)
- Tekniske forudsætninger

Med en forudseende og økonomisk kørestil kan brændstofforbruget let reduceres med 10-15 procent. Dette afsnit indeholder tips, som kan hjælpe med til at skåne miljøet og din tegnebog. ■

Kør forudseende

Bilen bruger mest brændstof, når den accelererer. Hvis du kører forudseende, skal du bremse mindre og dermed også accelerere mindre. Lad bilen rulle af sig selv, når det er muligt, fx når du kan se, at der er rødt i næste lyskryds. ■

Regelmæssig service

Regelmæssig service hos en SEAT partner skaber *god basis* for brændstofbesparende kørsel. Vedligeholdelse af motoren har ikke kun positiv indflydelse på trafiksikkerheden og bilens værdi, men også på **brændstofforbruget**.

En dårligt justeret motor kan medføre et brændstofforbrug, som er 10 % højere end normalt!

Kontroller også **oliestanden**, når du tanker bilen ⇒ side 182. Olieforbruget afhænger i høj grad af motorens belastning og omdrejningstal. Afhængigt af kørestilen kan olieforbruget være op til 1 l pr. 1.000 km. ■

Undgå korte ture

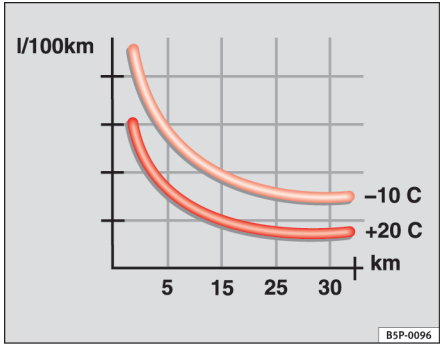

Fig. 116 Brændstofforbrug i l/100 km ved to forskellige omgivelsestemperaturer

Motor og katalysator skal have nået deres optimale **driftstemperatur** for at reducere brændstofforbruget og mængden af skadelige stoffer i udstødningen effektivt.

Når motoren er kold, har den umiddelbart efter start et brændstofforbrug på 50-70 l/100 km (dvs. at den kører 1,4-2,0 km/l). Efter ca. 1 km falder forbruget til 20-30 l/100 km (dvs. at den kører 3,3-5,0 km/l). Først efter ca. 4 km er motoren driftsvarm, og forbruget er normaliseret. Derfor bør du undgå at køre korte ture.

Omgivelsestemperaturen spiller i den forbindelse også en afgørende rolle.

Billedet viser forskellen i brændstofforbruget på samme strækning ved +20° C og ved -10° C. Bilen bruger mere brændstof om vinteren end om sommeren. ■

Kørsel i udlandet

Anvisninger

Hvis du kører til udlandet, skal du være opmærksom på følgende:

- Hvis du har en benzinbil med katalysator, skal du være opmærksom på, om der kan tankes blyfri benzin på turen. Se også kapitlet Tankning. De større benzinselskaber og foreninger for bilejere kan oplyse, hvor du kan købe blyfri benzin.
- Det kan være, at din bilmodel ikke bliver solgt i nogle lande. Det kan betyde, at bestemte reservedele ikke kan fås, eller at autoriserede SEAT partnere kun i begrænset omfang kan reparere bilen.

SEAT partnerne og importørerne står altid til rådighed med informationer om teknisk forberedelse af bilen, nødvendigt vedligeholdelsesarbejde og eventuelle nødvendige reparationer. ■

Afdækning af forlygter med folie

Hvis du kører i lande, hvor du skal køre i den modsatte side af vejen i forhold til dit hjemland, blænder det asymmetriske nærlys den modkørende trafik.

For at forlygterne ikke skal blænde, skal bestemte områder af forlygteglassene afdækkes med folie. Du kan få yderligere informationer hos en SEAT partner.

I biler med kurvelys skal drejefunktionen først deaktiveres. Du kan få yderligere oplysninger på et værksted. ■

Kørsel med anhænger

Hvad skal du være opmærksom på?

Bilen kan benyttes til at trække en anhænger med, hvis den har det fornødne tekniske udstyr.

Hvis bilen allerede **fra fabrikken** er leveret med anhængertræk, er der taget hensyn til alle tekniske og lovmæssige krav. For oplysninger om **eftermontering** af et anhængertræk, se ⇒ side 174.

Stikforbindelse

Bilen er udstyret med en 12-polet stikdåse til den elektriske forbindelse mellem bilen og anhængeren.

Hvis anhængeren har en **7-polet stikdåse**, skal du anvende et adapterkabel. Det fås på værksteder.

Anhængervægt/kuglehovedtryk

Den tilladte anhængervægt må ikke overskrides. Hvis du ikke udnytter den tilladte anhængervægt, kan du køre på tilsvarende større stigninger.

De anførte vægtangivelser for kørsel med anhænger gælder kun i op til 1.000 m **højde** over havets overflade. Da motorydelsen og dermed bilens evne til at køre opad falder på grund af den tyndere luft, jo højere du kommer op, falder den tilladte anhængervægt også. Vogntogets tilladte totalvægt skal mindskes med 10 % pr. yderligere påbegyndt 1.000 m stigning. Vogntogets vægt beregnes som den læssede bils faktiske vægt plus den (læssede) anhængers faktiske vægt. Det **tilladte kuglehovedtryk** bør så vidt muligt udnyttes, men det må ikke overskrides.

Angivelserne af **anhængervægt** og **kuglehovedtryk** på anhængertrækkets typeskilt er kun testværdier, der gælder for anhængertrækket. De værdier, der gælder for bilen, og som ofte ligger *under* disse angivelser, står i bilens papirer og i ⇒ kapitel “Tekniske data“. ▶

Fordeling af lasten

Lasten skal fordeles på anhængeren, så tunge genstande er så tæt på akslen som muligt. Lasten skal fastgøres, så den ikke rutsjer.

Dæktryk

Vælg det maksimalt tilladte dæktryk, der står på mærkaten på indersiden af tankklappen. Hvilket dæktryk anhængeren skal have, afhænger af anhængerproducentens anbefalinger.

Sidespejle

Hvis det ikke er muligt at se trafikken bag anhængeren med de standardmonterede sidespejle, skal der monteres ekstra sidespejle. Begge sidespejle bør være monteret på holdere, som kan klappes ind. Spejlene skal indstilles, så der er tilstrækkeligt udsyn bagud.

BEMÆRK!

Kør aldrig med personer i anhængeren – livsfare!

Anvisning

- Hvis du ofte kører med anhænger, anbefaler vi på grund af den øgede belastning, at bilen får udført service mellem serviceintervallerne.
- Undersøg, om der gælder særlige regler for kørsel med anhænger i det land, hvor du kører. ■

Anhængertrækkets kuglehoved*

Sammen med kuglehovedet finder du en vejledning i, hvordan kuglehovedet skal monteres og afmonteres.

BEMÆRK!

Anhængertrækkets kuglehoved skal være sikkert fastgjort for at undgå, at det bliver slynget rundt i bilen og forårsager kvæstelser.

Anvisning

- Ifølge gældende lov skal kuglehovedet tages af under kørsel uden anhænger, hvis det dækker for nummerpladen. ■

Kørselsanvisninger

Kørsel med anhænger kræver særligt stor forsigtighed.

Vægtfordeling

Tom bil og læsset anhænger giver en meget uheldig vægtfordeling. Hvis det alligevel er nødvendigt at køre med lasten fordelt på denne måde, skal du køre særligt langsomt.

Hastighed

Når hastigheden øges, forringes vogntogets stabilitet. Kør derfor ikke med den maksimalt tilladte hastighed, hvis vej- eller vejrforholdene er dårlige (fare i tilfælde af kraftig vind!). Dette gælder især, når du kører ned ad bakke.

Under alle omstændigheder skal du straks sætte farten ned, så snart du mærker den mindste **slingrebevægelse** fra anhængeren. Forsøg aldrig at rette vogntoget ud ved at accelerere.

Brems rettidigt! Hvis du kører med en anhænger med **påløbsbremse**, skal du først bremse *blødt* og derefter hurtigt. På den måde undgår du bremsestød som følge af, at anhængerens hjul blokerer. Før du begynder at køre ned ad bakke, skal du geare ned rettidigt, så motoren kan fungere som bremse. ▶

Overophedning

Hvis du ved meget høje udetemperaturer skal køre på en længere stigning i lavt gear med høje motorromdrejningstal, skal du holde øje med kølevæske-termometret ⇒ side 47.

Elektronisk stabilitetsprogram*

ESP* gør det lettere at stabilisere anhængeren igen, hvis den begynder at skride ud eller slingre. ■

Vedligeholdelse, pleje og rengøring

Generelt

Regelmæssig vask, vedligeholdelse og pleje bevarer bilens værdi.

Regelmæssig vedligeholdelse og pleje

Regelmæssig og sagkyndig vedligeholdelse og pleje er med til at **sikre bilens værdi**. Det kan være en af forudsætningerne for imødekommelse af garantikrav ved korrosionsskader og lakfejl på karrosseriet.

Den bedste beskyttelse af bilen mod skadelige ydre påvirkninger er *hyppig* vask og regelmæssig vedligeholdelse. Jo længere insektrester, fugleklatter, harpiks, vej- og industristøv, tjære, sodpartikler, vejsalt og andre aggressive aflejringer sidder på bilens overflade, jo mere ødelæggende er de. Høje temperaturer, eksempelvis på grund af kraftig sol, forstærker den ætsende virkning.

Når vinterens saltningsperiode er slut, bør **undervognen** også blive vasket grundigt.

Vedligeholdelses- og plejemidler

Du kan købe de nødvendige vedligeholdelses- og plejemidler på et værksted. Husk at opbevare brugsvejledningen, der følger med midlerne, indtil du har brugt dem op.

BEMÆRK!

- **Vedligeholdelses- og plejemidler kan være giftige. Derfor må de kun opbevares i de originale beholdere. Opbevar vedligeholdelses- og plejemidler utilgængeligt for børn! Ellers er der fare for forgiftning!**
- **Læs altid anvisningerne og advarslerne på emballagen, før du anvender vedligeholdelses- og plejemidlerne. Hvis vedligeholdelses- og plejemid-**

BEMÆRK! (fortsættelse)

lerne anvendes forkert, kan de være sundhedsskadelige eller forårsage skade på bilen. Produkter, der kan danne giftige dampe, skal anvendes på områder med god udluftning.

- **Anvend aldrig brændstof, terpentin, motorolie, neglelakfjerner eller andre former for væske, der fordamper. Disse midler er giftige og letantændelige. Der er brand- og eksplosionsfare.**
- **Før du vasker eller plejer din bil, skal du standse motoren, trække håndbremsen og tage tændingsnøglen ud.**

Pas på!

Forsøg aldrig at fjerne snavs, mudder eller støv, når bilens overflade er tør. Anvend heller aldrig en tør klud eller svamp, da de kan beskadige bilens lak eller ruder. Opblød snavset, mudderet eller støvet med rigeligt vand.

Miljøanvisning

- Vælg miljøvenlige produkter, når du køber vedligeholdelses- og plejemidler.
- Vær opmærksom på, om rester af vedligeholdelses- og plejemidler kan bortskaffes sammen med almindeligt husholdningsaffald. Følg anvisningerne på emballagen. ■

Vedligeholdelse af bilen udvendigt

Automatisk vaskeanlæg

Bilens lak er så modstandsdygtig, at bilen normalt kan vaskes i automatiske vaskeanlæg uden problemer. Belastningen af lakken afhænger af vaskeanlægget og vaskebørsterne, filtreringen af vandet samt vaske- og vedligeholdelsesmidlets kvalitet.

Inden vask i et automatisk vaskeanlæg skal du ud over at træffe de almindelige forholdsregler (lukke ruder og skydetag) ikke være opmærksom på noget.

Hvis bilen er udstyret med særligt tilbehør, fx spoiler, tagbagagebærer eller antenne, bør du først tale med den ansvarlige for vaskeanlægget.

Efter bilvask kan **bremsevirkningen** være lidt forringet, da bremseskiverne og bremsebelægningerne kan være våde eller endda tilisede om vinteren. Bremserne skal først bremses tørre.

BEMÆRK!

Fugt, is og vejsalt i bremsesystemet forringer bremsevirkningen – fare for ulykke!

Pas på!

Før du kører ind i et vaskeanlæg, må antennen ikke skrues i i nedklappet tilstand, da den derved vil kunne blive beskadiget. ■

Manuel bilvask

Vask

– Blød først snavs op med vand, og skyl det væk.

– Rengør bilen med en blød svamp, en vaskehandske eller en vaskebørste. Vask oppefra og nedefter, og tryk kun let.

– Skyl svampen eller vaskehandsken så ofte som muligt.

– Anvend kun shampoo, hvis snavset sidder godt fast på bilen.

– Anvend til sidst en anden svamp eller vaskehandske til rengøring af hjulene, dørpanelerne og lignende.

– Skyl bilen grundigt med vand.

– Tør forsigtigt lakken med et vaskeskind.

– Når det er **koldt**, skal du tørre gummitætningslisterne og de områder, de berører, så de ikke fryser fast. Behandl gummitætningslisterne med silikonespray.

Efter vask

– Lige efter vask skal du undgå at bremse pludseligt. Bremserne skal først bremses tørre.

BEMÆRK!

- **Vask kun bilen, når tændingen er afbrudt!**
- **Beskyt hænder og arme mod skarpe metalkanter, når du fx rengør undervognen eller indersiden af hjulkasserne – fare for kvæstelser!**

BEMÆRK! (fortsættelse)

- **Fugt, is og vejsalt i bremsesystemet forringer bremsevirkningen – fare for ulykke!**

Pas på!

- Fjern aldrig snavs, mudder eller støv, når bilens overflade er tør. Anvend heller aldrig en tør klud eller svamp, da det kan ridse bilens lak eller ruder.
- Vask ved lave temperaturer: Hvis du skyller bilen med en vandslange, skal du sørge for ikke at rette vandstrålen direkte mod låsene og tætningslisterne omkring dørene og taget. De kan fryse til.

Miljøanvisning

Vask kun bilen på særlige vaskepladser, så vaskevandet, der kan være forurenet med olie, ikke bliver blandet med almindeligt spildevand. I nogle lande er det forbudt at vaske bil andre steder end på de særlige vaskepladser.

Anvisning

Vask ikke bilen i kraftigt solskin. ■

Vask med højtryksrenser

Hvis du vasker bilen med en højtryksrenser, skal du være meget forsigtig!

– Følg anvisningerne i betjeningsvejledningen til højtryksrenseren. Det gælder specielt anvisninger vedr. **tryk** og **afstand**.

– Hold tilstrækkeligt stor afstand til bløde materialer og lakerede stødfangere.

– Vask ikke tilisede eller snedækkede ruder med en højtryksrenser ⇒ side 166.

– Anvend ikke powerspeeddyser eller turbodyser ⇒ ⚠.

– Lige efter vask skal du undgå at bremse pludseligt. Bremserne skal først bremses tørre ⇒ side 156.

BEMÆRK!

- **Dækkene må aldrig rengøres med powerspeeddyser eller turbodyser. Selv om du holder relativt stor afstand til dækkene og kun sprøjter på dem i kort tid, kan der opstå både synlige og usynlige skader på dækkene. Der er fare for ulykke!**
- **Fugt, is og vejsalt i bremsesystemet forringer bremsevirkningen – fare for ulykke!**

Pas på!

- Vandet må ikke være varmere end 60° C, da bilen ellers kan blive beskadiget.
- For at undgå skader på bilen skal du holde tilstrækkeligt stor afstand til følsomme materialer som fx slanger, kunststofdele og isolering. Det gælder også for rengøring af stødfangere i bilens farve. Jo mindre afstanden er fra dysen til overfladen, desto mere belastes materialet. ■

Konservering af bilens lak

Regelmæssig konservering beskytter bilens lak.

Konserver senest bilens lak, når vandet ikke længere løber af som perler på den *rene* lak. ▶

Du kan købe gode *vokskonserveringsmidler* på et værksted eller i specialforretninger.

En regelmæssig konservering beskytter i vid udstrækning bilens lak mod skadelige ydre påvirkninger ⇒ side 163. Den beskytter også mod lette mekaniske påvirkninger.

Vi anbefaler, at du behandler lakken med voks mindst to gange om året – også hvis du regelmæssigt anvender et **vaskekonserveringsmiddel** i det automatiske vaskeanlæg. ■

Polering af bilens lak

Polering giver bilens lak ny glans.

Det er kun nødvendigt at polere, når lakken er blevet mat og ikke længere kan blive blank med konserveringsmidler. Du kan købe egnet polermiddel på et værksted eller i specialforretninger.

Hvis det polermiddel, du anvender, ikke indeholder konserveringsmiddel, skal lakken konserveres efterfølgende ⇒ side 165, “Konservering af bilens lak“.

Pas på!

Undgå at beskadige lakken:

- Matlakerede dele eller kunststofdele må ikke behandles med polermidler eller voks.
- Poler ikke bilen i omgivelser med sand eller støv. ■

Vedligeholdelse af kunststofdele

Kunststofdele må ikke komme i berøring med opløsningsmidler.

Hvis en normal bilvask ikke er tilstrækkelig, må kunststofdelene også rengøres og plejes med godkendte specialprodukter **uden opløsningsmidler**.

Pas på!

- Hvis der sprøjtes duftspray i flydende form direkte på bilens luftdyser, kan kunststofdelene blive beskadiget, når væsken løber.
- Produkter, der indeholder opløsningsmidler, angriber materialet. ■

Rengøring af ruder og sidespejle

Rengøring af ruder

– Fugt ruderne med et almindeligt rengøringsmiddel til ruder på alkoholbasis.

– Tør ruderne med et rent vaskeskind eller en fnugfri klud.

Sne

– Fjern sne fra ruder og spejle med en lille kost.

Is

– Brug afisningsspray.

Anvend en ren klud eller et rent vaskeskind til at tørre ruderne af med. Vaskeskind, som har været anvendt til rengøring af lakerede flader, indeholder fedtede rester af konserveringsmiddel. Derfor kan de gøre ruderne snavsede. ▶

Når du skal fjerne is, er det bedst at bruge en afisningsspray. Hvis du anvender en isskraber, bør du ikke bevæge den frem og tilbage, men kun i én retning.

Gummi-, olie-, fedt- eller silikonerester kan du fjerne med et ruderensemiddel eller silikonefjerner.

Voksrester kan kun fjernes med et specialrensemiddel, som du kan købe på et værksted eller i specialforretninger. Hvis der er voks på forruden, kan det få viskerbladene til at hoppe, når de kører hen over ruden. Det kan undgås, hvis du anvender en sprinklervæske med voksopløsende egenskaber, men en sådan sprinklervæske kan ikke fjerne voksaflejringerne.

Pas på!

- Fjern aldrig sne eller is fra ruderne og spejlene med varmt vand – risiko for revner i glasset!
- Varmetrådene til elbagruden sidder på indersiden af bagruden. For at undgå at varmetrådene bliver beskadiget, må der ikke sættes klistermærker på varmetrådene. ■

Rengøring af viskerblade

Rene viskerblade giver et godt udsyn.

1. Fjern støv og snavs fra viskerbladene med en blød klud.
2. Rens viskerbladene med et ruderensemiddel. Hvis de er meget snavsede, kan du anvende en svamp eller en klud. ■

Vedligeholdelse af gummitætningslister

Hvis gummitætningslisterne vedligeholdes omhyggeligt, fryser de ikke så let fast.

1. Fjern støv og snavs fra gummitætningslisterne med en blød klud.
2. Behandl gummitætningslisterne med et gummivedligeholdelsesmiddel.

Gummitætningslisterne til døre, ruder etc. bevarer deres smidighed og holder længere, hvis de af og til behandles med et gummivedligeholdelsesmiddel (fx silikonespray).

Ved at vedligeholde gummitætningslisterne undgår du, at de bliver slidt for hurtigt. Dørene er nemmere at åbne. Hvis gummitætningslisterne vedligeholdes omhyggeligt, fryser de ikke så let fast om vinteren. ■

Dørlåse

Dørlåsene kan fryse til om vinteren.

Hvis dørlåsene er frosset til, anbefaler vi, at du anvender spray med smøremiddel og korrosionsbeskyttende virkning. ■

Rengøring af kromdele

1. Rengør kromdelene med en fugtig klud.
2. Poler kromdelene med en blød, tør klud. ▶

Hvis det ikke er tilstrækkeligt, kan du anvende et godt **kromplejemiddel**. Kromplejemidlet kan du også anvende til at fjerne pletter eller belægninger på overfladen med.

Pas på!

Undgå ridser i kromdelene:

- Du må under ingen omstændigheder anvende kromplejemidler med slibende effekt.
- Rengør eller poler ikke kromdelenes overflade i omgivelser med sand eller støv. ■

Stålfælge

– Rengør stålfælgene regelmæssigt med en separat svamp.

Bremsestøv, som sidder godt fast, kan fjernes med et specialrengørings-middel. Lakskader på stålfælge skal udbedres, før der dannes rust.

BEMÆRK!

- **Dækkene må aldrig rengøres med powerspeeddyser eller turbodyser. Selv om du holder relativt stor afstand til dækkene og kun sprøjter på dem i kort tid, kan der opstå både synlige og usynlige skader på dækkene. Der er fare for ulykke!**
- **Fugt, is og vejsalt i bremsesystemet forringer bremsevirkningen – fare for ulykke! Lige efter vask skal du undgå at bremse pludseligt. Bremserne skal først bremses tørre ⇒ side 156, "Bremsevirkning og bremselængde".** ■

Letmetalfælge

Hver 2. uge

– Vask vejsalt og bremsestøv af letmetalfælgene.

– Behandl fælgene med et syrefrit rengøringsmiddel.

Hver 3. måned

– Behandl fælgene grundigt med voks.

For at letmetalfælgene kan bevare deres dekorative udseende i lang tid, er regelmæssig vedligeholdelse nødvendig. Hvis vejsalt og bremsestøv ikke vaskes af regelmæssigt, angriber det aluminiummet.

Anvend kun et syrefrit rengøringsmiddel til letmetalfælge.

Anvend ikke lakpolermidler eller andre slibende midler til vedligeholdelse af fælgene. Hvis det beskyttende laklag er blevet beskadiget, eksempelvis på grund af stenslag, skal lakskaden udbedres med det samme.

BEMÆRK!

- **Dækkene må aldrig rengøres med powerspeeddyser eller turbodyser. Selv om du holder relativt stor afstand til dækkene og kun sprøjter på dem i kort tid, kan der opstå både synlige og usynlige skader på dækkene. Der er fare for ulykke!**
- **Fugt, is og vejsalt i bremsesystemet forringer bremsevirkningen – fare for ulykke! Lige efter vask skal du undgå at bremse pludseligt. Bremserne skal først bremses tørre ⇒ side 156, "Bremsevirkning og bremselængde".** ■

Undervognsbeskyttelse

Bilens underside er beskyttet mod kemiske og mekaniske påvirkninger.

Under kørsel kan beskyttelseslaget blive beskadiget. Derfor anbefaler vi, at du kontrollerer og eventuelt får udbedret beskyttelseslaget på undervognen, før den kolde årstid begynder, og når den slutter.

Vi anbefaler, at udbedringsarbejde og ekstra korrosionsbeskyttelse udføres på et værksted.

BEMÆRK!

Påfør aldrig undervognsbeskyttelse eller korrosionsbeskyttende midler på udstødningsrør, katalysatorer eller varmeskjolde. Det varme udstødningssystem eller varme motordele kan få midlerne til at antænde. Brandfare! ■

Rengøring af motorrum

Vær specielt forsigtig, når du skal rengøre motorrummet.

Korrosionsbeskyttelse

Motorrummet og motorens overflade er på fabrikken blevet behandlet med korrosionsbeskyttelse.

Det er især vigtigt med en god korrosionsbeskyttelse om vinteren, hvis du ofte kører på saltede veje. For at undgå saltets ødelæggende virkning bør motorrummet rengøres grundigt, før vinterens saltningsperiode begynder, og efter den er slut.

Værkstederne har de rigtige rengørings- og konserveringsmidler samt det nødvendige udstyr. Derfor anbefaler vi, at du får arbejdet udført der.

Hvis motorrummet en gang bliver rengjort med fedtopløsende midler, eller hvis bilen får en motorvask, fjerner det næsten altid korrosionsbeskyttelsen. Derfor bør du efterfølgende altid få udført en langtidsholdbar konservering af alle flader, kanter, fuger og dele i motorrummet.

BEMÆRK!

- **Læs og følg altid advarslerne ⇒ side 178 før arbejde i motorrummet.**
- **Inden du åbner motorhjelmen, skal du standse motoren, trække håndbremsen helt og altid tage tændingsnøglen ud.**
- **Lad motoren køle af, før du rengør motorrummet.**
- **Beskyt dine hænder og arme mod metaldele med skarpe kanter, når du fx rengør undervognen, indersiden af hjulkasserne eller hjulkapslerne – risiko for snitsår. Ellers er der fare for kvæstelser!**
- **Fugt, is og vejsalt i bremsesystemet forringer bremsevirkningen – fare for ulykke! Lige efter vask skal du undgå at bremse pludseligt.**
- **Stik aldrig hænderne ind i køleventilatoren. Den er temperaturstyret og kan gå i gang af sig selv – også når tændingsnøglen er taget ud!**

Miljøanvisning

Da vaskevandet fra en motorvask kan indeholde brændstof-, fedt- og olierester, skal det renses med en olieudskiller. Derfor skal motorvask altid udføres på et værksted eller en egnet tankstation. ■

Pleje af bilen indvendigt

Rengøring af kunststofdele og instrumentpanel

– Fugt en ren, fnugfri klud med vand, og rengør kunststofdelene og instrumentpanelet.

– Hvis ikke det er nok, kan du anvende et specielt kunststofrengørings- og plejemiddel **uden opløsningsmidler**.

BEMÆRK!

Rengør aldrig instrumentpanelet og airbagmodulernes overflade med rengøringsmidler, der indeholder opløsningsmiddel. Rengøringsmidler med opløsningsmiddel gør overfladen porøs. En airbagudløsning kan medføre alvorlige kvæstelser på grund af kunststofdele, der løsner sig.

Pas på!

Produkter, der indeholder opløsningsmidler, angriber materialet. ■

Rengøring af træinteriør*

– Fugt en ren klud med vand, og rengør træinteriøret.

– Hvis ikke det er tilstrækkeligt, kan du anvende *mildt* sæbevand.

Pas på!

Produkter, der indeholder opløsningsmidler, angriber materialet. ■

Rengøring af polstringsstof og stofbeklædninger

Polstringsstof og stofbeklædninger på døre, i loftet etc. skal behandles med specielle rengøringsmidler eller med tørskum og en blød børste. ■

Rengøring af radio og airconditionanlæg

Anvend en fugtig klud, der ikke skurer, til rengøring af radioen og airconditionanlægget. Hvis det ikke er tilstrækkeligt, kan du anvende en neutral sæbeopløsning. ■

Rengøring af læder*

Normal rengøring

– Rengør det snavsede læder med en let fugtet klud af bomuld eller uld.

Pletfjerning

– Rengør meget snavsede flader med en klud og mildt sæbevand (2 spiseskefulde neutral sæbe til 1 l vand).

– Sørg for, at læderet ikke bliver gennemvædet, og at der ikke trænger vand ind i sømmene.

– Tør efter med en blød, tør klud.

Læderpleje

– Hvert halve år skal læderet behandles med et læderplejemiddel, som kan købes på et værksted eller i specialforretninger. ▶

– Påfør et meget tyndt lag plejemiddel.

– Tør efter med en blød klud.

SEAT bestræber sig på at bevare naturlæderets særlige egenskaber. De anvendte eksklusive lædertyper kræver visse hensyn ved brug og pleje (blandt andet på grund af læderets modtagelighed over for olie, fedt, snavs etc.).

Støv og snavs i porer, folder og sømme kan gnave sig igennem og beskadige overfladen. Hvis bilen skal holde parkeret i længere tid i solen, bør læderet beskyttes mod direkte sol, så det ikke falmer. Små farveændringer som følge af brug er normalt for førsteklasses naturlæder.

Pas på!

- Læderet må ikke behandles med opløsningsmidler, bonevoks, skocreme, pletfjerner eller lignende.
- For ikke at beskadige indtrækket bør du sørge for, at snavs, der sidder ekstra godt fast, fjernes på et værksted. ■

Rengøring af sikkerhedsseler

Snavs kan påvirke sikkerhedsselernes funktion.

Sørg for, at sikkerhedsselerne er rene, og kontroller regelmæssigt alle sikkerhedsseler.

Rengøring af sikkerhedsseler

– Træk den snavsede sikkerhedssele helt ud, og lad den være trukket ud.

– Vask den snavsede sikkerhedssele med *mildt* sæbevand.

– Lad sikkerhedsselen tørre.

– Rul først sikkerhedsselen op, når den er tør.

Hvis der er store pletter på selen, fungerer den ikke korrekt i seleoprulleren.

BEMÆRK!

- **Sikkerhedsseler må ikke renses kemisk, da kemiske rengøringsmidler kan ødelægge selens materiale. Sikkerhedsselerne må heller ikke komme i berøring med ætsende væsker.**
- **Kontroller regelmæssigt, at ingen af selerne er beskadigede. Hvis du opdager, at selens materiale, dens sammenføjninger, opruller eller selelåsen er blevet beskadiget, skal den pågældende sikkerhedssele udskiftes på et værksted.**
- **Forsøg aldrig selv at reparere sikkerhedsselerne. Sikkerhedsselerne må ikke afmonteres eller på anden måde ændres.**

Pas på!

De vaskede sikkerhedsseler skal være helt tørre, inden de rulles op igen. Hvis de stadig er fugtige, kan det beskadige seleoprulleren. ■

Tilbehør, udskiftning af dele og ændringer

Tilbehør og reservedele

Spørg en SEAT partner til råds, før du køber tilbehør og reservedele.

Der er gjort meget for den aktive og passive sikkerhed i din bil.

Tal med en SEAT partner, før du køber tilbehør og reservedele, og inden der udføres tekniske ændringer på bilen.

Din SEAT partner informerer dig gerne om, hvad der er mest hensigtsmæssigt, hvilke regler der gælder, og hvad fabrikken anbefaler med hensyn til tilbehør og reservedele.

Vi anbefaler, at du kun anvender godkendt **SEAT Original Tilbehør** og **SEAT Original Dele**. Disse produkters pålidelighed, sikkerhed og egnethed er blevet kontrolleret af SEAT. SEAT partnerne sørger selvfølgelig for fagligt korrekt montering.

Vi kan trods løbende markedsundersøgelser ikke tage stilling til eller stå inde for produkter, som **ikke er godkendt af SEAT**, med hensyn til pålidelighed, sikkerhed og egnethed til din bil. Det gælder også, selv om delene i nogle tilfælde officielt er godkendt af tekniske kontrolinstanser, eller hvis delene er omfattet af en officiel godkendelse.

Eftermonteret udstyr, som har direkte indflydelse på førerens kontrol over bilen, fx fartpilot eller elektronisk regulerede støddæmpere, skal være forsynet med et **e**-mærke (EU-godkendelse) og være godkendt til din bil af SEAT.

Andet tilsluttet elektrisk udstyr, der ikke direkte har indflydelse på førerens kontrol over bilen, fx kølebokse, computere eller ventilatorer, skal have et **CE**-mærke (overensstemmelseserklæring fra producenter i EU).

BEMÆRK!

Tilbehør som fx telefonholdere eller drikkevareholdere må aldrig monteres på airbagafdækninger eller i airbaggenes virkeområde. Ellers er der fare for kvæstelser i tilfælde af en ulykke med airbagudløsning. ■

Tekniske ændringer

Hvis der foretages tekniske ændringer på bilen, skal vores retningslinjer overholdes.

Indgreb i de elektroniske komponenter og deres software kan medføre funktionsfejl. Da de elektroniske komponenter er forbundet med hinanden, kan der også opstå fejl i systemer, der ikke er direkte berørt af indgrebene. Dette kan have en meget negativ indvirkning på bilens driftsikkerhed, medføre et øget slid på bilens dele og betyde, at bilen ikke længere lever op til typegodkendelsen.

Din SEAT partner kan ikke tage ansvar for skader, der opstår som følge af arbejde, der ikke er udført fagligt korrekt.

Vi anbefaler derfor, at du får udført alt arbejde hos en autoriseret SEAT partner med **SEAT Original Dele**.

BEMÆRK!

Alt arbejde og alle ændringer på bilen, der ikke udføres fagligt korrekt, kan forårsage funktionsfejl – fare for ulykke! ■

Tagantenne*

Bilen kan være udstyret med en nedklappelig* og tyverisikret* tagantenne, der kan klappes bagud, fx i forbindelse med at bilen skal vaskes i et vaskeanlæg.

Sådan klappes antennen ned

Skru antennen ud, placer den vandret, og skru den i igen.

Sådan sættes antennen i brugsposition

Gør som beskrevet i det foregående punkt – bare modsat.

Pas på!

Før du kører ind i et vaskeanlæg, må antennen ikke skrues i i nedklappet tilstand, da den derved vil kunne blive beskadiget. ■

Mobiltelefoner og kommunikationsudstyr

Mobiltelefoner og kommunikationsudstyr kræver en udvendig antenne.

SEAT har godkendt anvendelse af mobiltelefoner og kommunikationsudstyr til din bil under følgende forudsætninger:

- Bilen skal have en udvendig antenne, som er installeret fagligt korrekt.
- Sendestyrken må maksimalt være 10 W.

Kun med en udvendig antenne opnår udstyret den optimale sende- og modtageydelse.

Hvis du ønsker at anvende en mobiltelefon eller kommunikationsudstyr med en sendeydelse på mere end 10 watt, skal du kontakte et værksted. På værkstedet kan du få at vide, hvilke tekniske muligheder der er for eftermontering.

Montering af mobiltelefoner og kommunikationsudstyr bør udføres på et værksted, fx hos din SEAT partner.

BEMÆRK!

- **Du skal først og fremmest koncentrere dig om at køre – hvis du får afledt opmærksomheden, er der fare for ulykke.**
- **Monter aldrig telefonholdere på airbagafdækningerne eller i airbaggenes virkeområde – øget fare for kvæstelser i tilfælde af en ulykke med airbagudløsning.**
- **Hvis du benytter mobiltelefoner eller kommunikationsudstyr uden udvendig antenne, kan grænseværdierne for elektromagnetisk stråling inde i bilen blive overskredet. Det gælder også, hvis den udvendige antenne ikke er installeret fagligt korrekt.**

Pas på!

Hvis ovenstående forudsætninger ikke bliver opfyldt, kan der opstå funktionsfejl i bilens elektroniske systemer. De hyppigste fejlårsager er følgende:

- Manglende udvendig antenne
- Forkert installeret udvendig antenne
- Sendeydelse over 10 W

Anvisning

Følg anvisningerne i betjeningsvejledningen til din mobiltelefon og dit kommunikationsudstyr. ■

Eftermontering af anhængertræk*

Du kan få eftermonteret anhængertræk på din bil.

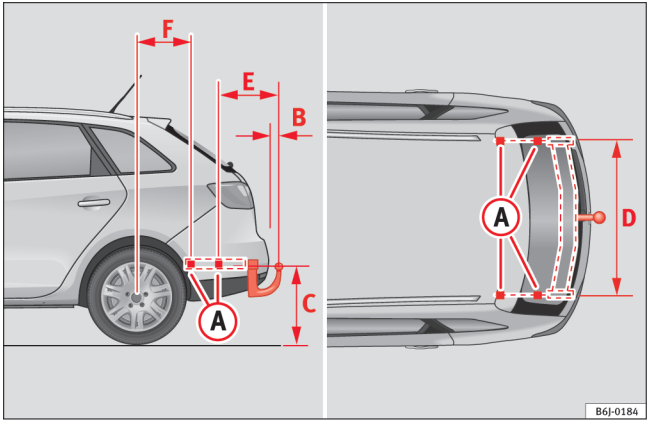

Fig. 117 Anhængertrækkets fastgørelsespunkter

Eftermontering af et anhængertræk skal foretages efter anvisningerne fra anhængertrækkets producent.

Anhængertrækkets fastgørelsespunkter (A) sidder på undersiden af bilen.

Afstanden mellem kuglehovedets midte og jorden må ikke være lavere end den angivne minimumsafstand. Det gælder også, når bilen er fuldt læsset, og det maksimale kuglehovedtryk udnyttes.

Målangivelser i forbindelse med montering af anhængertræk:

(B) 65 mm (mindst)
(C) 350 mm til 420 mm (bil med maksimalt læs)
(D) 959 mm
(E) 379 mm
(F) 386 mm

Montering af anhængertræk

- Kørsel med anhænger stiller højere krav til bilen. Inden eftermontering af anhængertræk bør du kontakte et værksted for at få kontrolleret, om det er nødvendigt at foretage ændringer på din bils kølesystem.
- Vær desuden opmærksom på de danske love og regler (fx vedrørende montering af en separat kontrollampe).
- Forskellige dele på bilen skal af- og påmonteres, fx den bageste stødfanger. Derudover skal boltene til anhængertrækket spændes fast med en momentnøgle, og der skal tilsluttes en stikdåse til bilens elektriske system. Det kræver faglig ekspertise og specialværktøj.
- Målene og fastgørelsespunkterne, der er vist på billedet, skal altid overholdes ved eftermontering af anhængertræk.

BEMÆRK!

Lad et værksted eftermontere anhængertrækket.

- **Hvis anhængertrækket er monteret forkert, er der fare for ulykke!**
- **Af hensyn til din egen sikkerhed skal du følge anvisningerne i monteringsvejledningen fra anhængertrækkets producent.**

Pas på!

- Hvis stikdåsen tilsluttes forkert, kan der opstå skader på bilens elektriske system.

Anvisning

På bestemte sportsmodeller anbefales det ikke at montere et konventionelt anhængertræk på grund af udstødningssystemets særlige konstruktion. Du kan få mere information hos dit autoriserede værksted. ■

Kontrol og påfyldning

Tankning

Tankklappen åbnes med hånden. Tanken kan rumme ca. 45 l.

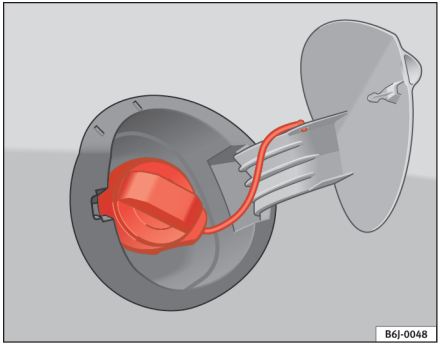

Fig. 118 Åben tankklap

Åbning af tankdækksel

– Vip dækslet op.

– Hold fast i dækslet med hånden, sæt nøglen i låsen, og drej den 180° mod venstre.

– Skru tankdækslet af ved at dreje det mod uret.

Lukning af tankdækksel

– Skru tankdækslet på ved at dreje det mod højre, indtil du hører et klik.

– Drej nøglen 180° med uret i låsen uden at slippe dækslet.

– Tag nøglen ud, og luk tankklappen, så den går i hak. Tankdækslet er fastgjort med en snor, så du ikke mister det.

Tankklappen sidder bagest på bilen i højre side.

Hvis du betjener den automatiske tankpistol korrekt, er tanken fuld, når tankpistolen slår fra første gang. Derefter bør du ikke tanke mere, da tankens udvidelsesrum så vil blive fyldt op. Brændstoffet kan løbe over, når det bliver varmt.

Information om, hvilken brændstoftype der passer til din bil, står på en mærkat på indersiden af tankklappen.

BEMÆRK!

- **Brændstof er letantændeligt og kan forårsage alvorlige forbrændinger og andre kvæstelser.**
  - **Rygning og åben ild er ikke tilladt, når du fylder brændstof på bilen eller en reservedunk. Eksplosionsfare!**
  - **Overhold gældende lov på området, hvis du anvender reservedunk.**
  - **Af hensyn til sikkerheden anbefaler vi, at du ikke medbringer en fyldt reservedunk i bilen. I tilfælde af en ulykke kan reservedunken blive beskadiget, så brændstoffet løber ud af dunken.**
- **Hvis du undtagelsesvis er nødt til at transportere brændstof i en reservedunk, skal du overholde følgende:**
  - **Fyld aldrig reservedunken med brændstof, mens den står i eller oven på bilen. Når den fyldes, sker der en elektrostatisk opladning, der kan få brændstofdampene til at antænde. Eksplosionsfare! Stil dunken på jorden, når du fylder den op.**

BEMÆRK! (fortsættelse)

– **Stik tankpistolen så langt ned i dunkens påfyldningsstuds som muligt.**

– **Hvis reservedunken er af metal, skal tankpistolen røre dunken, mens brændstoffet påfyldes. På den måde undgås statisk opladning.**

– **Spild aldrig brændstof i bilen eller i bagagerummet. Brændstofdampe er eksplosive. Det kan være livsfarligt.**

Pas på!

- Hvis brændstoffet løber over og ud på bilens lak, bør du altid fjerne det med det samme.
- Kør aldrig tanken helt tom. Hvis brændstofforsyningen er uregelmæssig, kan der opstå fejltændinger. Derved kommer der uforbrændt brændstof ind i udstødningssystemet – risiko for beskadigelse af katalysatoren!
- Hvis brændstoftanken er kørt helt tom i biler med **dieselmotor**, skal tændingen være tilsluttet i mindst 30 sek., efter du har tanket, uden at motoren startes. Det kan efterfølgende tage længere tid end normalt at starte motoren –- op til 1 min. Det skyldes, at brændstofsystemet først skal udluftes, mens bilen startes.

Miljøanvisning

Fyld aldrig for meget brændstof i tanken – ved opvarmning kan brændstoffet løbe over. ■

Benzin

Benzintyper

På indersiden af tankklappen kan du læse, hvilken type benzin bilen kører på.

Biler med katalysator skal køre på **blyfri benzin, jf. DIN EN 228** (DIN betyder Deutsches Institut für Normung, EN betyder EU-norm).

Inden for hver benzintype er der forskellige **oktantal**, fx 91, 95 og 98 oktan (oktantallet er et mål for benzinens bankefasthed). Du kan godt tanke benzin med et højere oktantal, end din motor egentlig behøver, men det har ingen positiv effekt på brændstofforbruget eller motorydelsen.

Pas på!

- Bare én tankpåfyldning med blyholdig benzin medfører, at katalysatoren fremover fungerer dårligere.
- Hvis du anvender benzin med for lavt oktantal, kan høje omdrejningstal eller kraftig motorbelastning medføre motorskader.

Miljøanvisning

Bare én tankpåfyldning med blyholdigt brændstof fører til, at katalysatoren fungerer dårligere. ■

Benzintilsætningsmidler

Benzintilsætningsmidler forbedrer benzinkvaliteten.

Benzinkvaliteten påvirker motorgangen samt motorens ydelse og levetid. Tank derfor kvalitetsbenzin med benzintilsætningsmidler (additiver). Additi- ▶

verne beskytter mod korrosion, renser brændstofsystemet og forebygger aflejringer i motoren.

Hvis ikke du har kvalitetsbenzin med additiver til rådighed, eller hvis der opstår motorproblemer, skal du blande de nødvendige additiver i brændstoffet, når du tanker. ■

Dieselolie

Dieselolie*

Dieselolien skal opfylde normen DIN EN 590 (DIN betyder Deutsches Institut für Normung, EN betyder EU-norm). Cetantallet skal være mindst 51. Cetantallet er et mål for dieseloliens tændvillighed.

Anvisninger vedr. tankning ⇒ side 175. ■

Biodiesel*

Biodiesel skal opfylde normen DIN EN 14.214 (FAME).

- Biodiesel består af metylester, der udvindes af rapsolie.
- DIN er forkortelsen for **D**eutsches **I**nstitut für **N**ormung.
- EN betyder **E**U-**N**orm.
- FAME betyder **f**atty **a**cid **m**etyl **e**ster.

På dit værksted kan du få at vide, om din bil er forberedt til anvendelse af biodiesel.

Særlige forhold vedr. biodiesel (RME-brændstof)

- Bilens præstationer kan være lidt dårligere, når du kører på biodiesel.
- Bilens brændstofforbrug kan være lidt højere, når du kører på biodiesel.
- Biodiesel (RME-brændstof) kan tåle ned til ca. -10° C.
- Hvis udetemperaturen er under -10° C, anbefaler vi, at du tanker vinterdiesel.
- Jf. DIN 51628 kan din bil tankes med en brændstofblanding med en andel på op til 7 % biodiesel.

Pas på!

- Hvis du anvender biodiesel, selv om din bil ikke er egnet til det, kan det beskadige brændstofsystemet.
- Når du tanker biodiesel, skal du sikre dig, at den opfylder normen DIN EN 14.214.
- Hvis du anvender biodiesel, som ikke opfylder normen, kan brændstoffiltret blive tilstoppet.

Anvisning

- Hvis udetemperaturen er lav, og andelen af biodiesel i tanken er over 50 %, kan udstødningsemissionen stige, når parkeringsvarmen er tilsluttet.
- Hvis du skifter fra dieselolie til biodiesel, kan brændstoffiltret blive tilstoppet. Derfor anbefaler vi, at du får udskiftet brændstoffiltret ca. 300 til 400 km efter skiftet til biodiesel. Følg også anvisningerne i servicehæftet.
- Hvis bilen skal holde parkeret længere end ca. 2 uger, anbefaler vi, at du forinden tanker bilen helt op med biodiesel og derefter kører ca. 50 km for at undgå beskadigelse af brændstofsystemet. ■

Vinterkørsel

Dieselolie kan blive tyktflydende om vinteren.

Vinterdiesel

Hvis du anvender sommerdiesel, kan bilen få driftsproblemer, hvis temperaturen er under 0° C, fordi brændstoffet bliver for tyktflydende på grund af paraffinudskillelse. I Danmark og flere andre lande sælges der i den kolde årstid derfor vinterdiesel, der er driftsikker helt ned til ca. -22° C.

I lande med andre klimatiske forhold tilbydes dieselolie med andre temperaturafhængige egenskaber. SEAT partnere og tankstationer i de pågældende lande kan oplyse om de særlige forhold vedrørende dieselolie.

Filterforvarmning

For at være bedre rustet til at køre om vinteren er din bil udstyret med et forglødeanlæg. Det gør brændstofsystemet driftsikkert helt ned til -24° C, når du anvender vinterdiesel, der er driftsikker ned til -15° C.

Hvis dieselolien ved temperaturer under -24° C alligevel er blevet så tyktflydende, at motoren ikke kan starte, er det nok at stille bilen i et opvarmet rum i et stykke tid.

Pas på!

Brændstoftilsætningsmidler, såkaldte fortyndingsmidler, eller lignende midler må ikke blandes i dieselolien. ■

Arbejde i motorrummet

Sikkerhedsanvisninger vedr. arbejde i motorrummet

Arbejde på motoren eller i motorrummet skal udføres meget forsigtigt.

Før du begynder at arbejde på motoren eller i motorrummet:

1. Stands motoren, og tag tændingsnøglen ud.
2. Træk håndbremsen.
3. Sæt gearstangen i frigear eller gearvælgeren i position P.
4. Lad motoren køle af.
5. Sørg for, at børn ikke kommer i nærheden af bilen.
6. Åbn motorhjelmen ⇒ side 180.

Udfør kun selv arbejde i motorrummet, hvis du ved, hvordan det pågældende arbejde skal udføres, og du har det nødvendige værktøj! Hvis ikke det er tilfældet, skal du få et værksted til at udføre arbejdet.

Alle de forskellige nødvendige væsker, fx kølevæske, motorolie, men også tændrør og batterier bliver hele tiden videreudviklet. SEAT informerer altid værkstederne om aktuelle ændringer. Vi anbefaler derfor, at du lader et værksted udskifte de forskellige væsker. Følg også anvisningerne ⇒ side 172. Bilens motorrum er et farligt område! ⇒ ⚠.

BEMÆRK!

Når du arbejder på motoren eller i motorrummet, fx kontrollerer og påfylder diverse væsker, er der fare for kvæstelser, skoldning, ulykker og brand!

BEMÆRK! (fortsættelse)

- **Åbn aldrig motorhjelmen, hvis du kan se, at der trænger damp eller kølevæske ud. Ellers er der fare for skoldning! Vent, indtil der ikke længere trænger damp eller kølevæske ud, og lad motoren køle af, før du åbner motorhjelmen.**
- **Stands motoren, og tag tændingsnøglen ud.**
- **Træk håndbremsen, og sæt gearstangen i frigear eller gearvælgeren i position P.**
- **Sørg for, at børn ikke kommer i nærheden af bilen.**
- **Rør ikke ved motorens varme dele. Fare for forbrænding!**
- **Spild aldrig væske ud over den varme motor eller udstødningssystemet. Brandfare!**
- **Undgå kortslutninger i det elektriske system, især på starthjælpspunkterne ⇒ side 222. Fare for, at batteriet eksploderer!**
- **Stik aldrig hænderne ind i køleventilatoren. Den er temperaturstyret og kan gå i gang af sig selv – også når tændingen er afbrudt, eller tændingsnøglen er taget ud!**
- **Åbn aldrig dækslet til kølevæskebeholderen, når motoren er varm. Den varme kølevæske gør, at der er overtryk i kølesystemet.**
- **Du bør lægge en stor, tyk klud over dækslet, inden du åbner det, for at beskytte ansigt, hænder og arme mod varm damp og varm kølevæske.**
- **Efterlad aldrig genstande, som fx klude eller værktøj, i motorrummet.**
- **Hvis du skal arbejde under bilen, skal den desuden være sikkert understøttet med egnede bukke. Donkraften er ikke tilstrækkelig til at bilen står sikkert – fare for kvæstelser!**
- **Hvis der skal udføres arbejde i motorrummet, mens motoren starter, eller mens den kører, er de roterende dele (fx profilkilerem, generator og køleventilator) og højspændingstændingssystemet livsfarlige. Vær desuden opmærksom på følgende:**
  - **Rør aldrig tændingssystemets elektriske ledninger.**

BEMÆRK! (fortsættelse)

  - **Pas altid på, at du ikke får fx smykker, løse beklædningsgenstande eller langt hår ind i motorens roterende dele. Det kan være livsfarligt. Tag derfor først dine smykker af, bind håret op, og sørg for at have noget tøj på, der sidder tæt ind til kroppen.**
  - **Pas altid på, at du ikke kommer til at give gas, hvis bilen er i gear. Bilen kan begynde at køre, også selv om håndbremsen er trukket. Det kan være livsfarligt.**
- **Hvis det er nødvendigt at udføre arbejde på brændstofsystemet eller de elektriske systemer, skal du ud over de ovennævnte advarsler følge nedenstående anvisninger:**
  - **Afbryd altid batteriet fra bilens ledningsnet. Bilen skal i den forbindelse være låst op, da alarmsystemet ellers bliver udløst.**
  - **Ryg ikke.**
  - **Arbejd aldrig i nærheden af åben ild.**
  - **Sørg altid for at have en ildslukker klar.**

Pas på!

Når du fylder de forskellige væsker på bilen, skal du passe på ikke at forveksle dem. Hvis der sker en forveksling, kan det medføre alvorlige funktionsfejl og motorskader!

Miljøanvisning

Hvis bilens forskellige væsker løber ud, skader det miljøet. Kontroller derfor med jævne mellemrum jorden under bilen. Hvis du ser pletter fra olie eller andre væsker, skal du få bilen kontrolleret på et værksted. ■

Åbning af motorhjelm

Motorhjelmen udløses indefra.

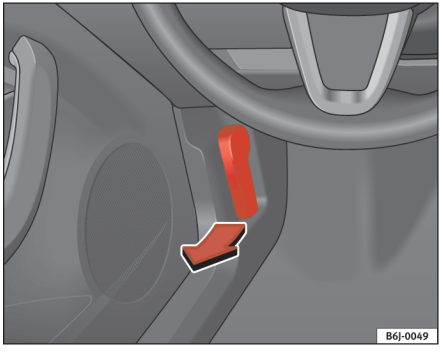

Fig. 119 Greb til motorhjelm

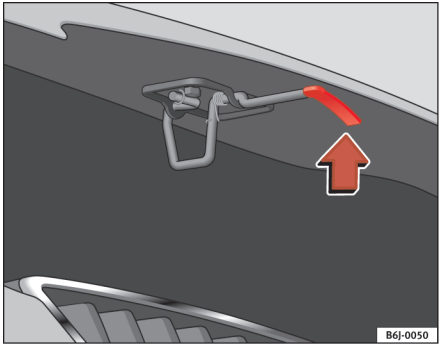

Fig. 120 Støtte til motorhjelm

Før du åbner motorhjelmen, skal du sikre dig, at viskerarmene er i hvilestilling.

– Træk armen under instrumentpanelet ⇒ fig. 119 i pilens retning. Motorhjelmen udløses ved hjælp af en fjeder ⇒ ⚠.

– Tag fat i motorhjelmen ved udløserarmen (pil), og åbn motorhjelmen.

– Tag stangen, der skal holde motorhjelmen oppe, ud, og sæt den i holderen i motorhjelmen.

⚠ BEMÆRK!

Varm kølevæske kan forårsage skoldning!

- **Åbn aldrig motorhjelmen, hvis du kan se, at der trænger damp, røg eller kølevæske ud fra motorrummet.**
- **Vent, indtil der ikke længere trænger damp, røg eller kølevæske ud, før du forsigtigt åbner motorhjelmen.**
- **Læs og følg altid advarslerne ⇒ side 178 før arbejde i motorrummet.** ■

Lukning af motorhjelm

– Løft motorhjelmen lidt.

– Tag stangen, der holder motorhjelmen oppe, ud, og sæt den tilbage i holderen.

– Lad motorhjelmen falde ned i låsen fra en højde på ca. 30 cm, så den går i hak. ▶

Hvis motorhjelmen ikke er låst korrekt, må du ikke trykke på motorhjelmen. Åbn den igen, og lad den falde ned i låsen igen.

BEMÆRK!

Under kørsel kan motorhjelmen åbne sig og spærre for udsynet, hvis den ikke er lukket korrekt – fare for ulykke!

- **Når du har lukket motorhjelmen, skal du derfor altid kontrollere, at den er gået helt i hak. Motorhjelmen skal flugte med karrosseridelene omkring den.**
- **Hvis du under kørsel opdager, at motorhjelmen ikke er helt lukket, skal du straks stoppe og lukke motorhjelmen – fare for ulykke!** ■

Motorolie

Motoroliespecifikationer

De forskellige typer motorolie har deres egne specifikationer.

Specifikationer

Fra fabrikken er der påfyldt en speciel multigradeolie af høj kvalitet, som kan anvendes hele året – undtagen i ekstremt kolde områder.

Da en motorolie af god kvalitet er grundforudsætningen for, at din bil kan køre uden problemer, og at motoren kan have en lang levetid, må du kun påfylde olie, der opfylder VW normerne.

Hvis du ikke har nogen olie til rådighed, der opfylder VW specifikationerne, må du kun anvende olie, der opfylder kravene i henhold til ACEA- eller API-specifikationerne, og som har en viskositetsgrad, der er tilpasset udetemperaturen. Anvendelse af sådanne olietyper kan påvirke motorens præstationer, fx længere startfaser, højere brændstofforbrug og højere udstødningsemission.

Olietyper, der opfylder VW specifikationerne, må gerne blandes.

De specifikationer (VW normer), der er angivet på næste side, skal være angivet på oliebeholderen. Hvis normerne for benzin- og dieselmotorer er angivet sammen, kan olien uden forbehold anvendes til begge motortyper. ■

Oliespecifikationer

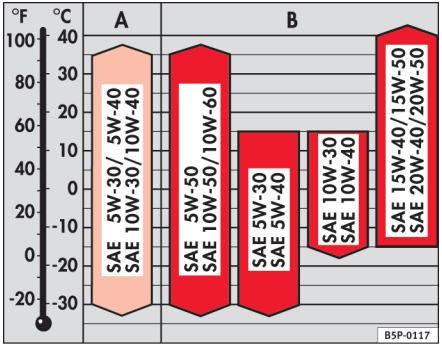

Fig. 121 Olietyper fordelt på temperaturområder

Viskositet

Viskositetsklassen skal vælges ud fra diagrammet.

Hvis omgivelsestemperaturen kortvarigt er højere end de områder, der er angivet i skalaen, behøver du ikke at udskifte olien. ▶

Motortype	Specifikation
Benzin	VW 501 01/ VW 502 00/ VW 504 00
Diesel	VW 505 01/ VW 507 00/ VW 506 01
Dieselmotorer med dieselpartikelfilter (DPF)[a)]	VW 507 00

a) Anvend kun de anbefalede olier. Ellers kan der opstå motorskader.

Singleolie

På grund af singleoliens lille viskositetsområde[11)] kan den normalt ikke anvendes hele året.

Denne olie bør derfor kun anvendes i ekstremt kolde eller varme områder.

Tilsætningsmidler til motorolie

Der må ikke tilsættes tilsætningsmidler til motorolien. Skader, der skyldes sådanne tilsætningsmidler, er ikke omfattet af garantien.

Anvisning

Vi anbefaler, at du før en længere rejse køber motorolie med de rigtige VW specifikationer og medbringer den i bilen. På den måde er du sikker på altid at kunne påfylde den rigtige motorolie. ■

11) Viskositet: oliens tæthed

Kontrol af motoroliestand

Motoroliestanden kan aflæses på oliepinden.

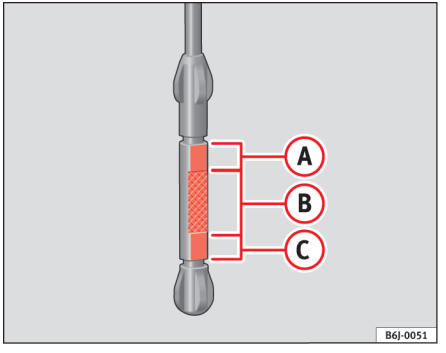

Fig. 122 Oliepind

Kontrol af oliestand

- Parker bilen på et vandret sted.
- Lad motoren køre i tomgang i et kort øjeblik, og stands den igen, så snart den har nået sin driftstemperatur.
- Vent 2 min.
- Træk oliepinden op. Tør oliepinden af med en ren klud, og skub den helt ned igen.
- Træk derefter oliepinden op igen, og aflæs oliestanden ⇒ fig. 122. Fyld om nødvendigt mere motorolie på.

Oliestand i område (A)

- Du må ikke fylde mere olie på.

Oliestand i område (B)

– Du **kan** fylde mere olie på. Oliestanden bør **derefter** ligge i området (A).

Oliestand i område (C)

– Du **skal** fylde mere olie på. Oliestanden bør **derefter** ligge i området (A).

Afhængigt af kørestilen og driftsbetingelserne kan olieforbruget være op til 0,5 l/1.000 km. De første 5.000 km kan forbruget være større. Derfor skal oliestanden kontrolleres med jævne mellemrum (helst hver gang du tanker og før længere køreture).

BEMÆRK!

Arbejde på motoren eller i motorrummet skal udføres meget forsigtigt.

- **Læs og følg altid advarslerne ⇒ side 178 før arbejde i motorrummet.**

Pas på!

Hvis oliestanden er over måleområde (A), må du ikke starte motoren. Det kan medføre beskadigelse af motoren og katalysatoren. Du kan få hjælp på et værksted. ■

Påfyldning af motorolie

Motorolie skal fyldes på i små portioner.

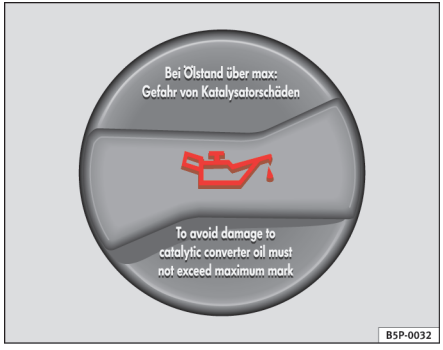

Fig. 123 Dæksel på påfyldningsåbningen til motorolie i motorrummet

Før du åbner motorhjelmen, skal du læse og følge advarslerne ⇒ ⚠ i "Sikkerhedsanvisninger vedr. arbejde i motorrummet" på side 178.

– Skru dækslet af påfyldningsåbningen til motorolie ⇒ fig. 123.

– Fyld en egnet olie på i små portioner.

– Vent indimellem, og kontroller oliestanden, så du ikke kommer til at fylde for meget på.

– Når oliestanden mindst er i område (B), skal du forsigtigt skrue dækslet på påfyldningsåbningen.

På det pågældende oversigtsbillede af motorrummet i ⇒ side 232 kan du se, hvor påfyldningsåbningen til motorolie sidder. ▶

Motoroliespecifikationer ⇒ side 181.

BEMÆRK!

Olie kan let brænde! Sørg for, at du ikke spilder olie på varme motordele, når du påfylder olie.

Pas på!

Hvis oliestanden er over måleområde (A), må du ikke starte motoren. Det kan medføre beskadigelse af motoren og katalysatoren. Du kan få hjælp på et værksted.

Miljøanvisning

Oliestanden må aldrig være over område (A). Hvis den er det, kan der via krumtaphusudluftningen blive suget olie ind, som derefter kommer ud i atmosfæren via udstødningssystemet. ■

Motorolieskift

Motorolien bliver skiftet, når bilen er til service.

Vi anbefaler, at du får et værksted til at skifte motorolie.

I servicehæftet er det angivet, hvornår motorolien skal skiftes.

BEMÆRK!

Du må kun selv foretage et motorolieskift, hvis du har det nødvendige fagkendskab.

- **Før du åbner motorhjelmen, skal du læse og følge advarslerne ⇒ side 178, "Sikkerhedsanvisninger vedr. arbejde i motorrummet".**

BEMÆRK! (fortsættelse)

- **Lad først motoren køle af. Den varme olie kan medføre forbrændinger!**
- **Brug beskyttelsesbriller – fare for ætsning på grund af oliestænk.**
- **Hold armene vandret, når du skruer olieaftapningsskruen ud med fingrene. Så undgår du, at olien løber ned ad dine arme.**
- **Huden skal vaskes grundigt, hvis den har været i kontakt med motorolie.**
- **Olie er giftig! Opbevar den gamle olie utilgængeligt for børn, indtil den kan bortskaffes.**

Pas på!

Bland aldrig motorolien med andre smøremidler. Risiko for motorskade! Skader, der skyldes iblanding af andre smøremidler, er ikke omfattet af garantien.

Miljøanvisning

- Vi anbefaler, at du får foretaget motorolie- og filterskift hos en SEAT partner. De bortskaffer olien og filtret korrekt og har det nødvendige specialværktøj og den fornødne ekspertise.
- Olien må under ingen omstændigheder komme i spildevandssystemet, sive ned i jorden eller på anden måde komme ud i miljøet.
- Benyt en egnet beholder til at opfange den gamle olie i. Beholderen skal kunne rumme et antal liter svarende til motorens samlede oliepåfyldningsmængde. ■

Kølevæske

Kølevæskespecifikation

Kølevæsken består af en blanding af vand og mindst 40 % kølevæsketilsætningsmiddel.

Kølevæsken skal bestå af en blanding af vand og mindst 40 % af enten vores kølevæsketilsætningsmiddel G 12++ eller et tilsætningsmiddel med specifikation TL-VW 774 G (kan kendes på den lilla farve). Denne blanding giver ikke bare frostbeskyttelse ned til -25° C, men beskytter frem for alt også kølesystemets letmetaldele mod korrosion. Desuden forhindrer den kalkaflejringer og øger kølevæskens kogepunkt betydeligt.

Kølevæsketilsætningsmidlet skal *altid* udgøre mindst 40 % – også i varmt vejr, hvor det ikke er nødvendigt med frostbeskyttelse.

Hvis det af klimatiske årsager er nødvendigt med en bedre frostbeskyttelse, kan mængden af kølevæsketilsætningsmidlet G 12++ øges. Dog kun til maks. 60 %, da frostbeskyttelsen begynder at aftage ved højere andele. Desuden bliver den kølende virkning forringet. En blanding med 60 % kølevæsketilsætningsmiddel giver frostbeskyttelse ned til ca. -40° C.

BEMÆRK!

- **Kølevæsketilsætningsmiddel er sundhedsskadeligt. Fare for forgiftning! Opbevar altid kølevæsketilsætningsmiddel i originalbeholderen, og sørg for, at den er utilgængelig for børn. Det samme gælder aftappet kølevæske.**
- **Indholdet af kølevæsketilsætningsmidlet G 12++ skal udregnes i forhold til den laveste omgivelsestemperatur, som kan forventes. Ellers kan kølevæsken fryse til ved ekstremt lave udetemperaturer, og bilen kan så ikke længere køre. Da varmeanlægget i den situation heller ikke fungerer, er der fare for forfrysninger!**

Pas på!

- Andre kølevæsketilsætningsmidler kan frem for alt reducere den korrosionsbeskyttende virkning væsentligt. De skader, der opstår som følge heraf, kan resultere i kølevæsketab og senere alvorlige motorskader.
- Hvis tilsætningsmidlet G12 plus-plus ikke er til rådighed, kan du anvende tilsætningsmidlet G12 plus. De korrosionsbeskyttende egenskaber er dog dårligere. ■

Kontrol af kølevæskestand og påfyldning af kølevæske

For at motorens kølesystem kan fungere korrekt, er det vigtigt, at kølevæskestanden er i orden.

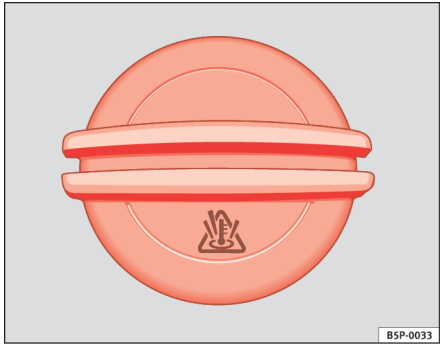

Fig. 124 I motorrummet: kølevæskebeholderens dæksel

Før du åbner motorhjelmen, skal du læse og følge advarslerne ⇒ ⚠ i "Sikkerhedsanvisninger vedr. arbejde i motorrummet" på side 178.

Åbning af kølevæskebeholder

– Stands motoren, og lad den køle af.

– Læg en stor, tyk klud på kølevæskebeholderens dæksel for at beskytte mod skoldning, og skru forsigtigt dækslet af ⇒ ⚠.

Kontrol af kølevæskestand

– Kig ned i den åbne beholder, og aflæs kølevæskestanden.

– Hvis væskestanden i beholderen er under MIN-mærket, skal du fylde mere kølevæske på.

Påfyldning af kølevæske

– Fyld kun **ny** kølevæske på.

– Sørg for, at du højst fylder beholderen op til MAX-mærket.

Lukning af kølevæskebeholder

– Skru dækslet *fast*.

På det pågældende oversigtsbillede af motorrummet i ⇒ side 232 kan du se, hvor kølevæskebeholderen sidder.

Kølevæsken, som du fylder på, skal have bestemte specifikationer. Hvis du i nødstilfælde ikke har kølevæsketilsætningsmidlet G 12++ til rådighed, bør du ikke påfylde andre tilsætningsmidler. I den situation skal du i første omgang kun fylde vand på og derefter så hurtigt som muligt sørge for det rigtige blandingsforhold igen med det foreskrevne kølevæsketilsætningsmiddel.

Påfyld kun *ny* kølevæske.

Fyld kun op til MAX-mærket. Hvis du fylder for meget kølevæske på, bliver den overskydende væske presset ud af kølesystemet under opvarmning.

Additivet G 12++ kan blandes med additivet G 12+ i alle blandingsforhold.

⚠ BEMÆRK!

Arbejde på motoren eller i motorrummet skal udføres meget forsigtigt.

- **Læs og følg altid advarslerne ⇒ side 178 før arbejde i motorrummet.**
- **Når motoren er varm, er der overtryk i kølesystemet! Åbn aldrig dækslet til kølevæskebeholderen, når motoren er varm. Ellers er der fare for skoldning!**

Pas på!

- Hvis du med tiden registrerer en ændring i kølevæskens farve, bør du få udskiftet kølevæsken, da den har mistet en del af sine egenskaber, hvilket kan føre til beskadigelse af motoren.
- I tilfælde af større kølevæsketab bør du kun påfylde kølevæske, når motoren er *afkølet*. På den måde undgår du motorskader. Et større kølevæsketab kan tyde på, at der er utætheder i kølesystemet. Kør til et værksted med det samme, og få kølevæskesystemet kontrolleret. Risiko for motorskade! ■

Sprinklervæske og viskerblade

Påfyldning af sprinklervæske

Sprinklervæsken til sprinkleranlægget bør altid blandes med ruderensemiddel.

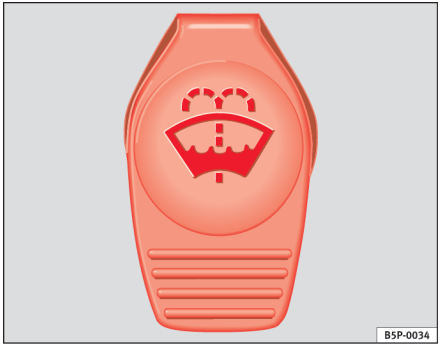

Fig. 125 I motorrummet: dæksel på sprinklervæskebeholderen

Sprinklervæskebeholderen i motorrummet bliver brugt til både **ruderne** og **forlygterne**. Sprinklervæskebeholderen kan rumme ca. 2 l. I biler med forlygtesprinkleranlæg kan den rumme ca. 4,5 l.

Beholderen sidder til højre i motorrummet.

Rent vand er ikke nok til at rense ruderne grundigt. Hvis du selv blander din sprinklervæske, anbefaler vi, at du altid blander et ruderensemiddel i vandet. Der findes ruderensemiddel på markedet, der rengør ruderne effektivt og er frostbeskyttende. Derfor kan det anvendes hele året. Vær opmærksom på anvisningerne på emballagen vedr. blandingsforhold.

BEMÆRK!

Arbejde på motoren eller i motorrummet skal udføres meget forsigtigt.

- **Læs og følg altid advarslerne ⇒ side 178 før arbejde i motorrummet.**

Pas på!

- Du må under ingen omstændigheder blande kølefrostvæske eller andre tilsætningsmidler i sprinklervæsken.
- Anvend kun anerkendt ruderensemiddel af høj kvalitet i det blandingsforhold, som producenten foreskriver. Hvis du anvender andre ruderensemidler eller sæbeopløsninger, kan de meget små åbninger i dyserne stoppe til. ■

Udskiftning af viskerblade foran

Hvis dine viskerblade er i orden, har du altid bedre udsyn. Beskadigede viskerblade bør udskiftes med det samme.

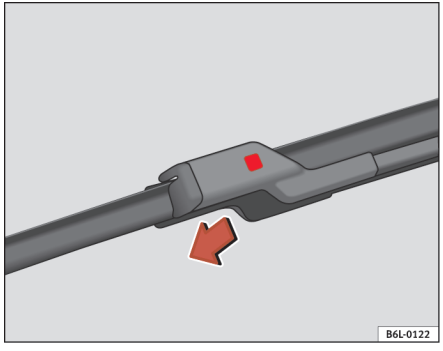

Fig. 126 Udskiftning af viskerblade

Før viskerbladene kan udskiftes, skal viskerne bringes fra hvilestilling til den såkaldte serviceposition.

Serviceposition (til udskiftning af viskerblade)

– Kontroller, at viskerbladene ikke er frosset fast.

– Tilslut og afbryd tændingen, og placer derefter viskerarmen i positionen til kort viskerfunktion (inden der er gået 9 sek.). Viskerne kører til serviceposition.

Afmontering af viskerblad

– Løft forrudeviskerarmen.

– Tryk på sikkerhedsknappen.

– Hægt viskerbladet af viskerarmen.

Montering af viskerblad

– Sæt viskerbladet ind i forrudeviskerarmen, indtil du kan høre et klik.

– Sørg for, at bladet vender nedad, når du sætter viskerbladet med integreret klapblad i.

– Placer viskerarmene i udgangspositionen.

Hvis viskerbladene hopper, bør de udskiftes, hvis de er beskadigede, eller rengøres, hvis de er snavsede.

Hvis ikke det hjælper, kan det være, at viskerarmenes vinkel i forhold til ruden ikke er korrekt. Kontakt et værksted for at få kontrolleret og indstillet viskerarmene.

BEMÆRK!

Kør kun, hvis du har et klart udsyn gennem alle ruder!

- **Rengør viskerbladene og alle ruderne regelmæssigt.**
- **Udskift viskerbladene en til to gange om året.**

Pas på!

- Defekte eller snavsede viskerblade kan ridse forruden.
- Rens aldrig ruderne med brændstof, neglelakfjerner, lakfortynder eller lignende. Det kan beskadige viskerbladene.
- Bevæg aldrig viskeren eller viskerarmen med hånden. De kan blive beskadigede.

Anvisning

- Viskerarmene kan kun køre til serviceposition, hvis motorhjelmen er helt lukket. ■

Udskiftning af viskerblad bagpå

Du får kun et godt udsyn, hvis viskerbladet er i orden. Beskadigede viskerblade bør udskiftes med det samme.

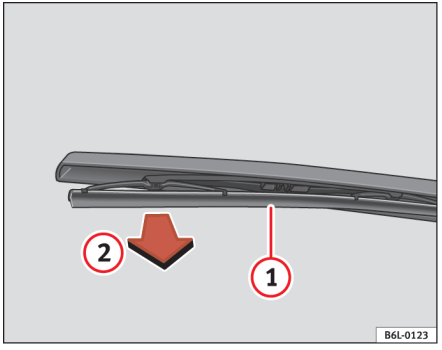

Fig. 127 Udskiftning af viskerblad bagpå

Afmontering af viskerblad

– Løft bagrudeviskerarmen.

– Træk viskerbladet ud i pilens retning (2).

Montering af viskerblad

– Sæt viskerbladet ind i bagrudeviskerarmen, indtil du kan høre et klik.

Kontroller viskerbladet regelmæssigt, og skift det ud, hvis det er nødvendigt.

Hvis viskerbladet skraber, bør det udskiftes, hvis det er beskadiget, eller rengøres, hvis det er snavset.

Kontakt et værksted, hvis det ikke hjælper.

BEMÆRK!

Kør kun, hvis du har et klart udsyn gennem alle ruder!

- **Rengør viskerbladet til bagruden og alle ruderne regelmæssigt.**
- **Udskift viskerbladene en til to gange om året.**

Pas på!

- Defekte eller snavsede viskerblade kan ridse bagruden.
- Rens aldrig ruderne med brændstof, neglelakfjerner, lakfortynder eller lignende, da det kan beskadige viskerbladene.
- Bevæg aldrig bagrudeviskeren med hånden. Den kan blive beskadiget. ■

Bremsevæske

Kontrol af bremsevæskestand

Bremsevæsken bliver kontrolleret, når bilen er til service.

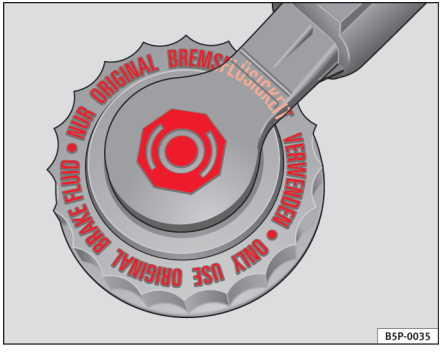

Fig. 128 I motorrummet: bremsevæskebeholderens afdækning

– Aflæs bremsevæskestanden på den gennemsigtige bremsevæskebeholder. Væskestanden skal altid være mellem MIN- og MAX-mærkerne.

På oversigtsbilledet af motorrummet i ⇒ side 232 kan du se, hvor bremsevæskebeholderen er placeret. Du kan kende den på det sort-gule dæksel.

Væskestanden falder en smule, når bilen kører, på grund af sliddet på bremserne og den automatiske justering af dem.

Falder bremsevæskestanden markant i løbet af kort tid, eller falder den til under MIN-mærket, kan det skyldes, at bremsesystemet er utæt. Hvis bremsevæskestanden er for lav, bliver det vist ved hjælp af kontrollampen i kombiinstrumentet ⇒ side 56.

BEMÆRK!

Før du åbner motorhjelmen og kontrollerer bremsevæsken, skal du læse og følge advarslerne ⇒ side 178. ■

Udskiftning af bremsevæske

I servicehæftet er det angivet, hvornår bremsevæsken skal skiftes.

Vi anbefaler, at du får en SEAT partner til at udskifte bremsevæsken.

Før du åbner motorhjelmen, skal du læse og følge advarslerne ⇒ ⚠ i "Sikkerhedsanvisninger vedr. arbejde i motorrummet" på side 178 i "Sikkerhedsanvisninger vedr. arbejde i motorrummet".

Bremsevæske optager fugtighed. Derfor optager bremsevæske med tiden vand fra luften omkring den. Et for højt vandindhold i bremsevæsken kan på langt sigt forårsage korrosionsskader i bremsesystemet. Desuden bliver bremsevæskens kogepunkt betydeligt lavere. Det bevirker, at der kan dannes damplommer i bremsesystemet, hvis bremserne belastes kraftigt, hvilket nedsætter bremsevirkningen.

Anvend kun bremsevæske med specifikationen FMVSS 116 DOT 4, jf. US-norm. Vi anbefaler, at du anvender SEAT Original Bremsevæske.

BEMÆRK!

Bremsevæske er giftig. Gammel bremsevæske reducerer bremsevirkningen.

- **Før du åbner motorhjelmen og kontrollerer bremsevæsken, skal du læse og følge advarslerne ⇒ side 178.**
- **Opbevar altid bremsevæsken i den lukkede originalbeholder utilgængeligt for børn. Fare for forgiftning!**

BEMÆRK! (fortsættelse)

- **Udskift bremsevæsken i henhold til angivelserne i servicehæftet. Hvis bremsevæsken er for gammel, kan der dannes damplommer i bremsesystemet, når bremserne belastes kraftigt. Det reducerer bremsevirkningen og dermed også kørselssikkerheden. Der er fare for ulykke!**

Pas på!

Bremsevæske angriber bilens lak. Tør straks bremsevæske af bilens lak.

Miljøanvisning

Bremsevæske skal opfanges og bortskaffes korrekt. ■

Bilens batteri

Advarsler vedr. håndtering af bilens batteri

	Brug beskyttelsesbriller!
	Batterisyre er stærkt ætsende. Brug beskyttelseshandsker og -briller!
	Ild, gnister, åben ild og rygning er forbudt!
	Når batterier bliver opladet, opstår der en meget eksplosiv knaldgas!
	Børn må ikke komme i nærheden af syre og batterier!

BEMÆRK!

I forbindelse med arbejde på bilens batteri og det elektriske system er der fare for kvæstelser, ætsninger, ulykker og brand:

- **Brug beskyttelsesbriller. Der må ikke komme syre- eller blyholdige partikler i øjnene, på huden eller på tøjet.**
- **Batterisyre er stærkt ætsende. Brug beskyttelseshandsker og -briller. Batterier må ikke vippes, da der i så fald kan trænge syre ud af gasudluftningsåbningerne. Hvis du har fået syrestænk i øjet, skal du straks skylle øjet med koldt vand i nogle minutter. Søg derefter straks lægehjælp. Hvis du har fået syrestænk på huden eller tøjet, skal syren straks neutraliseres med mildt sæbevand. Skyl derefter med rigeligt vand. Hvis du har indtaget syre, skal du straks søge lægehjælp.**
- **Ild, gnister, åben ild og rygning er forbudt. Undgå gnistdannelse i forbindelse med håndtering af kabler og elektriske apparater og ved elektrostatisk afladning. Kortslut aldrig batteripolerne. Fare for kvæstelser på grund af energiladede gnister.**
- **Når batterier bliver opladet, opstår der en meget eksplosiv knaldgas. Batterier må kun oplades i rum med tilstrækkelig udluftning.**
- **Børn må ikke komme i nærheden af syre og batterier.**
- **Før enhver form for arbejde på bilens elektriske system skal motoren standses og tændingen og alle elektriske forbrugere afbrydes. Batteriets minuskabel skal tages af. Ved udskiftning af pærer er det tilstrækkeligt at slukke den pågældende lampe/lygte.**
- **Før du afbryder batteriet, skal du deaktivere tyverialarmen ved at låse bilen op! Ellers udløses alarmen.**
- **Når batteriet skal afbrydes fra bilens ledningsnet, skal du først tage minuskablet og derefter pluskablet af.**
- **Før du tilslutter batteriet igen, skal alle elektriske forbrugere afbrydes. Sæt først pluskablet og derefter minuskablet på. Tilslutningskablerne må aldrig byttes om – risiko for kabelbrand!**

⚠ **BEMÆRK! (fortsættelse)**

- **Oplad aldrig et frossent eller optøet batteri – eksplosionsfare og fare for ætsning! Hvis et batteri har været frossent, skal det udskiftes. Et afladet batteri kan fryse allerede ved temperaturer omkring 0° C.**
- **Sørg for, at gasudluftningsslangerne altid er fastgjort på batterierne.**
- **Anvend aldrig et beskadiget batteri. Eksplosionsfare! Udskift omgående beskadigede batterier.**

Pas på!

- Afbryd aldrig bilens batteri, når tændingen er tilsluttet, eller når motoren kører, da bilens elektriske system og elektroniske komponenter i så fald bliver beskadiget.
- Bilens batteri må ikke udsættes for direkte dagslys i længere tid, da batterihuset skal beskyttes mod ultraviolette stråler.
- Hvis bilen skal holde parkeret i længere tid, bør du beskytte dens batteri mod frost, så det ikke fryser og derved bliver ødelagt. ■

Kontrol af syrestand

Syrestanden i batteriet bør kontrolleres regelmæssigt, hvis bilen har kørt mange kilometer, kører i lande med et varmt klima, og hvis der er tale om et ældre batteri.

– Åbn motorhjelmen, og klap derefter batteriafdækningen foran op ⇒ ⚠ i "Sikkerhedsanvisninger vedr. arbejde i motorrummet" på side 178 ⇒ ⚠ i "Advarsler vedr. håndtering af bilens batteri" på side 191.

– Kontroller farven i det runde vindue på oversiden af batteriet.

– Hvis der er luftbobler i vinduet, skal du fjerne dem ved forsigtigt at banke på vinduet.

På det pågældende oversigtsbillede af motorrummet i ⇒ side 232 kan du se, hvor batteriet sidder.

Visningen i vinduet (det "magiske øje") skifter farve alt efter batteriets ladetilstand eller syrestand.

Der skelnes mellem to farver:

- Sort: batteriladning i orden
- Klar/gul: Batteriet skal udskiftes. Kontakt et værksted. ■

Opladning eller udskiftning af bilens batteri

Batteriet er vedligeholdelsesfrit og bliver kontrolleret regelmæssigt i forbindelse med service. Alt arbejde på bilens batteri kræver faglig ekspertise og specialværktøj.

Hvis du tit kører korte ture, og bilen holder parkeret i lange perioder, skal du også få dens batteri kontrolleret på et værksted mellem servicebesøgene.

Hvis der opstår startproblemer på grund af for lav batterispænding, kan det skyldes, at batteriet er defekt. I den situation anbefaler vi, at du får batteriet kontrolleret og opladet eller udskiftet på et værksted.

Opladning af batteri

Opladning af bilens batteri bør foretages på et værksted, da der anvendes batterier med en særlig teknologi, som kræver spændingsbegrænset opladning.

Udskiftning af batteri

Bilens batteri er udviklet, så det passer præcist til monteringsstedet, og det er udstyret med forskellige sikkerhedsforanstaltninger. ▶

SEAT Original Batterier opfylder bilens krav med hensyn til vedligeholdelse, ydelse og sikkerhed.

BEMÆRK!

- **Vi anbefaler kun at anvende vedligeholdelsesfri, lukkede batterier, jf. normerne T 825 06 og VW 7 50 73. Normens version skal være fra august 2001 eller nyere.**
- **Læs og følg advarslerne før enhver form for arbejde på batterierne ⇒ ⚠ i "Advarsler vedr. håndtering af bilens batteri" på side 191.**

Miljøanvisning

Batterier indeholder giftige substanser som fx svovlsyre og bly. De skal derfor bortskaffes i henhold til forskrifterne. Batterier må under ingen omstændigheder bortskaffes sammen med almindeligt husholdningsaffald! ■

Hjul

Generelt

Undgå beskadigelse

– Hvis du kører over kantsten og lignende forhindringer, skal du gøre det langsomt og i en ret vinkel.

– Beskyt dækkene mod olie, fedt og brændstof.

– Kontroller regelmæssigt, om dækkene er beskadigede (se efter huller, snit, revner og buler). Fjern fremmedlegemer fra dækprofilen.

Opbevaring af dæk

– Marker dækkene, når du afmonterer dem, så de kan få den samme omløbsretning, når du monterer dem igen.

– Fælge og dæk, som er blevet afmonteret, skal altid opbevares koldt, tørt og helst mørkt.

– Dæk, der ikke er monteret på fælge, skal opbevares i lodret position.

Nye dæk

Nye dæk skal køres til ⇒ side 156.

Profildybden er ikke altid ens på nye dæk, da blandt andet konstruktion og profilform er forskellig alt efter udførelse og producent.

Skjulte skader

Skader på dæk og fælge kan ofte ikke ses. Hvis der er uvante vibrationer i bilen, eller hvis den trækker til den ene side, kan det være tegn på dækskader. Dækkene bør omgående kontrolleres på et værksted.

Dæk med fast omløbsretning

Dæk med fast omløbsretning har pilemarkeringer på siden. Du bør altid overholde den angivne omløbsretning. På den måde sikrer du, at dækkene bevarer deres optimale egenskaber med hensyn til akvaplaning, vejgreb, støjudvikling og slid.

BEMÆRK!

- **De første 500 km har nye dæk endnu ikke det optimale vejgreb. Kør derfor forsigtigt – fare for ulykke!**
- **Kør aldrig med beskadigede dæk! Der er fare for ulykke!**

BEMÆRK! (fortsættelse)

- **Hvis du under kørsel mærker uvante vibrationer, eller hvis bilen trækker til den ene side, skal du straks standse og kontrollere dækkene for beskadigelser.** ■

Kontrol af dæktryk

Det korrekte dæktryk står på en mærkat på indersiden af tankklappen.

1. Aflæs det nødvendige dæktryk (sommerdæk) på mærkaten.
2. Kontroller altid dæktrykket på kolde dæk. Reducer ikke trykket, mens dækkene er varme.
3. Tilpas dæktrykket til bilens læs.

Dæktryk

Specielt ved høje hastigheder er dæktrykket vigtigt. Du bør derfor kontrollere trykket mindst en gang om måneden og før alle længere køreture.

BEMÆRK!

Dækkene kan især let eksplodere, hvis dæktrykket er for lavt – fare for ulykke!

- **Ved høje hastigheder deformeres slidbanen på et dæk med for lavt dæktryk. Derved bliver det hurtigt varmt, hvilket kan medføre, at slidbanen løsner sig, og endda at dækket eksploderer. Sørg altid for, at dækkene har det angivne dæktryk.**
- **For lavt eller for højt dæktryk forkorter dækkenes levetid og forringer bilens køreegenskaber – fare for ulykke!**

Miljøanvisning

Et for lavt dæktryk øger brændstofforbruget. ■

Dækkenes levetid

Dækkenes levetid afhænger af dæktrykket og kørestilen, og om de er monteret korrekt.

Fig. 129 Dækprofil: slidindikatorer

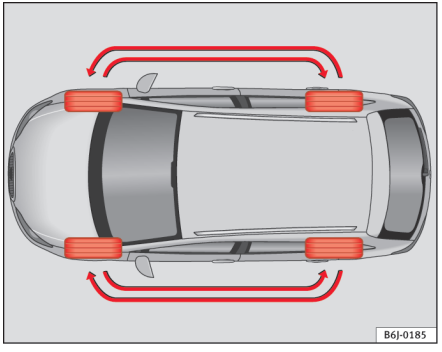

Fig. 130 Skema for ombytning af hjul

Slidindikatorer

På bilens originale dæk er der i bunden af dækprofilen placeret slidindikatorer ⇒ fig. 129 på tværs af omløbsretningen. Indikatorerne er 1,6 mm høje. De er placeret med ensartede mellemrum seks til otte steder på dækket afhængigt af dækmærket. Markeringer på siden af dækket (fx bogstaverne TWI eller symboler) angiver, hvor slidindikatorerne er placeret. Når der er 1,6 mm profil tilbage – målt i profilrillerne ved siden af slidindikatorerne – er dækket slidt ned til den mindste lovlige profildybde. Dækkene skal udskiftes. Der kan gælde andre regler i andre lande ⇒ ⚠.

Dæktryk

Et for lavt dæktryk kan give øget slid og kan endda medføre, at dækket eksploderer. Derfor bør dæktrykket kontrolleres mindst en gang om måneden ⇒ side 194.

Kørestil

Sliddet på dækkene øges ved hurtig kørsel gennem sving, kraftig acceleration og kraftig opbremsning.

Ombytning af hjul

Hvis sliddet er markant større på forhjulene, anbefaler vi, at de byttes om med baghjulene, jf. skemaet ⇒ fig. 130. På den måde får dækkene nogenlunde den samme levetid.

Afbalancering

Hjulene på en ny bil er afbalancerede. Under kørsel kan der imidlertid på grund af forskellige påvirkninger opstå en ubalance, der kan mærkes som uro i rattet.

Da en ubalance også medfører større slid på styretøj, hjulophæng og dæk, bør hjulene afbalanceres på ny, hvis der opstår en ubalance. Derudover skal et hjul afbalanceres, når det har fået monteret et nyt dæk. ▶

Forkert hjulindstilling

Hvis undervognen er indstillet forkert, medfører det ikke kun et øget dækslid, men også en ringere kørselssikkerhed. Hvis dæksliddet er meget kraftigt, bør du derfor få kontrolleret hjulindstillingen på et værksted.

BEMÆRK!

Hvis et dæk eksploderer under kørsel, er der fare for ulykke!

- **Dækkene skal senest udskiftes, når de er slidt ned til slidindikatorerne. Ellers er der fare for ulykke! Ved høj hastighed på våd vej har nedslidte dæk et dårligt vejgreb. Desuden kommer bilen lettere til at akvaplane.**
- **Ved høje hastigheder deformeres slidbanen på et dæk med for lavt dæktryk. Det bevirker, at dækket bliver for varmt. En følge heraf kan være, at slidbanen løsner sig, eller at dækket eksploderer – fare for ulykke! Sørg altid for, at dækkene har det angivne dæktryk.**
- **Hvis dæksliddet er meget kraftigt, skal du få kontrolleret undervognsindstillingen på et værksted.**
- **Sørg for, at dækkene ikke kommer i kontakt med kemikalier som olie, brændstof eller bremsevæske.**
- **Få straks udskiftet defekte fælge eller dæk!**

Miljøanvisning

Et for lavt dæktryk øger brændstofforbruget. ■

Nye dæk og fælge

Nye dæk og fælge skal køres til.

Dæk og fælge er vigtige konstruktionsdele. De dæk og fælge, som SEAT har godkendt, er nøje afstemt efter den pågældende bil. De er derfor med til at sikre, at bilen ligger godt på vejen, og at den har gode, sikre køreegenskaber ⇒ ⚠.

Udskift så vidt muligt ikke dækkene enkeltvis, men derimod mindst begge dæk på enten for- eller bagakslen. Det er lettere at vælge de rigtige dæk, hvis du kender dataene på dækket. På radialdæk er dækinformationerne placeret på siden af dækkene, fx:

195/65 R15 91T

Disse data giver følgende oplysninger:

195 Dækkets bredde i mm
65 Forhold mellem højde og bredde i %
R Kode for radialdæk
15 Fælgdiameter i tommer
91 Belastningskode
T Hastighedskode

På dækket kan der desuden være følgende oplysninger:

- En markering af omløbsretningen
- Reinforced, som betyder, at dækket er forstærket

Produktionsdatoen er ligeledes angivet på siden af dækket (eventuelt kun på indersiden af dækket).

DOT ... 1103 ... betyder fx, at dækket blev produceret i uge 11 i år 2003.

Vi anbefaler, at du lader en SEAT partner udføre alt arbejde på dæk eller hjul. Her råder de over det nødvendige specialværktøj og de nødvendige reservedele. Derudover har de den fornødne ekspertise, og de bortskaffer de gamle dæk korrekt.

SEAT partnerne kan informere om, hvilke tekniske muligheder der er for at montere andre dæk, fælge og hjulkapsler. ▶

BEMÆRK!

- **Vi anbefaler, at du udelukkende benytter dæk og fælge, som SEAT har godkendt til din bilmodel. Ellers kan det reducere trafiksikkerheden – fare for ulykke!**
- **Dæk, der er mere end 6 år gamle, skal du kun anvende i nødstilfælde, og kun hvis du kører tilstrækkeligt forsigtigt.**
- **Anvend aldrig brugte dæk, hvis forhistorie du ikke kender.**
- **Hvis du eftermonterer hjulkapsler, skal du sørge for, at der er en tilstrækkelig lufttilførsel til bremserne, så de kan blive afkølet.**
- **Anvend kun radialdæk af samme type, størrelse (omkreds) og med samme slags profil på alle fire hjul.**

Miljøanvisning

Gamle dæk skal bortskaffes korrekt.

Anvisning

- Af tekniske årsager kan du normalt ikke anvende fælge fra andre biler. Det gælder under visse omstændigheder også fælge fra samme bilmodel. Hvis du anvender dæk eller fælge, som ikke er blevet godkendt af SEAT til din bilmodel, risikerer du, at bilen ikke længere svarer til typegodkendelsen.
- Hvis reservehjulet adskiller sig fra bilens øvrige dæk – fx vinterdæk – må du i tilfælde af en punktering kun anvende reservehjulet kortvarigt, og du skal køre ekstra forsigtigt. Det skal så hurtigt som muligt udskiftes med et normalt hjul. ■

Hjulbolte

Hjulboltene skal spændes fast med det korrekte tilspændingsmoment.

Fælgene og hjulboltene er tilpasset til hinanden. Hvis du monterer andre fælge på bilen, skal du anvende de hjulbolte, der hører til fælgene, og som derfor har den rigtige længde og hovedform. Dette er afgørende for, at hjulene kan sidde korrekt fast, og at bremsesystemet kan fungere.

Under visse omstændigheder må du ikke anvende hjulbolte fra andre biler af samme model ⇒ side 172.

BEMÆRK!

Hvis ikke hjulboltene behandles korrekt, kan hjulet løsne sig under kørsel – fare for ulykke!

- **Hjulboltene skal være rene og lette at skrue ud og i. De må dog aldrig smøres med fedt eller olie.**
- **Anvend kun de hjulbolte, der hører til den pågældende fælg.**
- **Hvis hjulboltene er blevet spændt med et for lavt tilspændingsmoment, kan det medføre, at hjulene løsner sig under kørsel – fare for ulykke! Hvis tilspændingsmomentet er for højt, kan det medføre, at hjulboltene og gevindene bliver beskadiget.**

Pas på!

Det foreskrevne tilspændingsmoment til hjulbolte på stål- og letmetalfælge er 120 Nm. ■

Vinterdæk

Vinterdæk forbedrer bilens køreegenskaber, når der er sne og is på vejene.

Bilens køreegenskaber på vinterglatte veje forbedres betydeligt med vinterdæk. Sommerdæk står på grund af deres konstruktion (bredde, gummitype, profilform) ikke så godt fast på is og i sne.

Dæktrykket i vinterdæk skal være 0,2 bar højere end i sommerdæk (se mærkaten på indersiden af tankklappen).

Monter vinterdæk på alle fire hjul.

I bilens papirer kan du læse, hvilke **vinterdækdimensioner** der er tilladte. Anvend kun vinterradialdæk. Alle dækstørrelserne, der er nævnt i bilens papirer, gælder også vinterdæk.

Vinterdæk mister i vid udstrækning deres gode vinteregenskaber, hvis dækprofilen slides ned til 4 mm.

For vinterdæk gælder følgende **hastighedsbegrænsninger** afhængigt af hastighedskoden ⇒ side 196, “Nye dæk og fælge“: ⇒ ⚠

Q	maks. 160 km/h
S	maks. 180 km/h
T	maks. 190 km/h
H	maks. 210 km/h

I nogle lande skal der i biler, der kan køre hurtigere end den maksimalt tilladte hastighed for vinterdækkene, anbringes en mærkat i førerens synsfelt, der angiver hastighedsgrænsen for bilens dæk. Disse mærkater kan fås hos dækimportøren. Overhold gældende lov på området i det pågældende land.

Lad ikke vinterdækkene være monteret unødvendigt længe, for på sne- og isfri veje giver sommerdæk bilen de bedste køreegenskaber.

I tilfælde af en punktering skal du være opmærksom på anvisningen vedr. reservehjulet ⇒ side 196, “Nye dæk og fælge“.

⚠ BEMÆRK!

Den maksimalt tilladte hastighed for vinterdæk må ikke overskrides. Ellers bliver dækkene beskadigede – fare for ulykke!

Miljøanvisning

Monter sommerdækkene igen, så snart det er tid til det. Støjen, dæksliddet og brændstofforbruget er mindre. ■

Snekæder

Snekæder må kun monteres på forhjulene og udelukkende på nedenstående fælge:

175/70R14 185/60R15	Snekæderne må ikke være mere end 15 mm i højden inklusive kædelås.
215/45R16	Snekæderne må ikke være mere end 9 mm i højden inklusive kædelås.
215/40R17	Snekæderne må ikke være mere end 7 mm i højden inklusive kædelås.

Hvis du skal køre med snekæder, bør du tage hjulkapsler og fælgpynteringe af. Af hensyn til sikkerheden skal du i stedet sætte dækkapper på hjulboltene. De kan fås på et værksted. ▶

BEMÆRK!

Snekæderne skal spændes korrekt i henhold til producentens anvisninger. På den måde undgår man, at snekæderne kommer i kontakt med hjulkasserne.

Pas på!

På snefri veje skal du tage snekæderne af. Dér forringer de bilens køreegenskaber, beskadiger dækkene og bliver hurtigt ødelagt.

Anvisning

I nogle lande er den maksimalt tilladte hastighed for kørsel med snekæder 50 km/h. Overhold gældende lov på området i det pågældende land. ■

Selvhjælp

Bilens værktøj, reservehjul

Bilens værktøj

Bilens værktøj er placeret i bagagerummet under bagagerumsafdækningen.

– Klap bundpladen op.

– Tag bilens værktøj ud.

Værktøjet består af følgende dele:

- Donkraft*
- Bøjle til afmontering af hjulkapsler* og boltafdækninger
- Hjulnøgle*
- Skruetrækker med indvendig sekskant i skaftet, så det kan anvendes til hjulboltene. Skruetrækkerklingen kan vendes om.
- Slæbeøje*
- Adapter til låsebolte*

Nogle af de nævnte dele hører kun til bestemte modeller eller er ekstraudstyr.

BEMÆRK!

- **Anvend aldrig sekskanten i skruetrækkeren til at spænde hjulboltene fast med, da det ikke er muligt at opnå det nødvendige tilspændingsmoment med den – fare for ulykke!**

BEMÆRK! (fortsættelse)

- **Donkraften, som følger med fra fabrikken, er kun beregnet til din bilmodel. Du må under ingen omstændigheder bruge den til at løfte tungere biler eller andre genstande – fare for kvæstelser!**
- **Anvend kun donkraften på et fast, jævnt sted.**
- **Start aldrig motoren, mens bilen er løftet – fare for ulykke!**
- **Hvis du skal arbejde under bilen, skal bilen være sikret ved hjælp af egnede hjælpemidler. Ellers er der fare for kvæstelser!** ■

Reservehjul (nødhjul)*

Reservehjulet (nødhjulet) er kun beregnet til kortvarig brug.

Nødhjulet er placeret under bundpladen i bagagerummet og fastgjort med et fastgørelseshjul.

Sådan bruges nødhjulet

Nødhjulet er kun beregnet til at blive anvendt i tilfælde af en punktering, og indtil du når frem til et værksted. Det skal derfor udskiftes med et normalt hjul så hurtigt som muligt.

Brugen af nødhjulet har nogle begrænsninger. Nødhjulet er konstrueret specielt til din bil og må derfor ikke skiftes ud med et nødhjul fra en anden bil.

Der må ikke monteres normale dæk eller vinterdæk på nødhjulets fælg.

Snekæder

Det er af tekniske årsager **ikke tilladt** at anvende snekæder på nødhjulet. ▶

Hvis du skal køre med snekæder, og et af *forhjulene* er punkteret, skal nødhjulet monteres i stedet for et af baghjulene. Sæt derefter snekæder på det baghjul, der nu er blevet frit, og monter det i stedet for det punkterede forhjul.

BEMÆRK!

- **Når nødhjulet er monteret, skal dæktrykket kontrolleres hurtigst muligt.**
- **Kør ikke hurtigere end 80 km/h – fare for ulykke!**
- **Undgå at accelerere med fuld gas, at bremse kraftigt op og at køre hurtigt i sving – fare for ulykke!**
- **Kør aldrig med mere end ét nødhjul – fare for ulykke!**
- **Der må ikke monteres normale dæk eller vinterdæk på nødhjulets fælg.** ■

Havarisæt*

Havarisættet (i biler uden nødhjul) er placeret under bundpladen i bagagerummet.

Bilen er udstyret med et tire mobility system (havarisæt), som du kan anvende i tilfælde af en punktering.

Havarisættet består af dæktætningsmiddel til at tætne skaderne og en **kompressor** til at give dækket det rigtige dæktryk. Sættet kan anvendes til at tætne dækskader med en diameter på op til 4 mm, der er opstået på grund af fremmedlegemer.

Anvisning

- Søg hjælp hos en fagmand, hvis det ikke er muligt at udføre en reparation med dæktætningsmidlet. ■

Hjulskift

Før et hjulskift

Inden du skifter hjulet, skal du gøre følgende:

– Parker bilen så langt væk fra trafikken som muligt. Stedet skal være jævnt.

– Alle personer i bilen skal stige ud. De skal opholde sig uden for farezonen (fx bag et autoværn).

– Stands motoren, tænd havariblinket, og stil advarselstrekanten op.

– Træk **håndbremsen** helt.

– Sæt bilen i **1. gear** (manuel gearkasse), eller sæt gearvælgeren i position **P** (automatisk gearkasse).

– Hvis du kører med anhænger, skal anhængeren frakobles.

– Tag **bilens værktøj** og **reservehjulet** ud af bagagerummet.

BEMÆRK!

Tænd havariblinket, og stil advarselstrekanten op. På den måde beskytter du dig selv og andre trafikanter.

Pas på!

Hvis du foretager hjulskift på en bakke, skal du blokere det modsatte hjul på samme aksel med en kile eller en lignende genstand, så bilen er sikret. ▶

Anvisning

Overhold de gældende regler på området. ■

Hjulskift

Hjulet skal skiftes på følgende måde:

– Tag **hjulafdækningen/hjulkapslen** af.

– Løsn **hjulboltene**.

– **Løft** bilen på det pågældende sted.

– **Afmonter** og **monter** hjulet.

– **Sænk** bilen.

– Anvend hjulnøglen til at **spænde** boltene med.

– Sæt **hjulkapslen** på igen. ■

Efter et hjulskift

Efter et hjulskift skal du gøre følgende:

– Læg værktøjet på plads igen.

– Læg det udskiftede hjul i bagagerummet, og fastgør det.

– Kontroller dæktrykket på det monterede hjul så hurtigt som muligt.

– Få hjulboltenes tilspændingsmoment kontrolleret med en momentnøgle så hurtigt som muligt. Det skal være 120 Nm.

Anvisning

- Hvis du i forbindelse med et hjulskift konstaterer, at hjulboltene er korroderede, eller at de er svære at skrue ud og i, skal boltene udskiftes, før tilspændingsmomentet kontrolleres.
- Indtil tilspændingsmomentet er blevet kontrolleret, skal du for en sikkerheds skyld køre forsigtigt og med moderat hastighed. ■

Hjulkapsler*

Hjulkapslerne skal fjernes, for at du kan komme til hjulboltene.

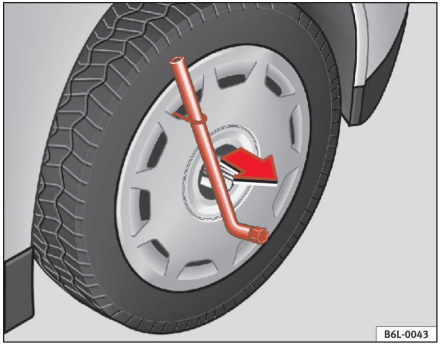

Fig. 131 Tag hjulkapslen af hjulet.

Afmontering

– Tag hjulkapslen af ved hjælp af trådbøjlen ⇒ side 202, fig. 131.

– Sæt bøjlen i et af hullerne i hjulkapslen.

Montering

– Tryk hjulkapslen på fælgen. Tryk først på området ved udsnittet til ventilen. Tryk derefter resten af hjulkapslen på, så den går i hak. ■

Løsning og spænding af hjulbolte

Før bilen løftes, skal hjulboltene løsnes.

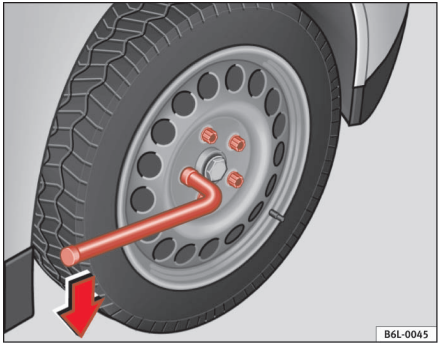

Fig. 132 Hjulskift: Sådan løsnes hjulboltene.

Sådan løsnes hjulboltene

– Sæt **hjulnøglen** så langt ind over hjulbolten som muligt.

– Tag fat i enden af hjulnøglen, og drej bolten ca. en omdrejning mod **venstre** ⇒ fig. 132.

Sådan spændes hjulboltene fast

– Sæt hjulnøglen så langt ind over hjulbolten som muligt.

– Tag fat i enden af hjulnøglen, og drej bolten mod højre, indtil den er spændt fast.

– For at kunne løsne og spænde låseboltene fast skal du benytte en speciel adapter.

BEMÆRK!

Løsn kun hjulboltene lidt (ca. en omdrejning), når bilen ikke er løftet med donkraften – fare for ulykke!

Anvisning

- Brug ikke den indvendige sekskant i skruetrækkerens skaft, når du skal løsne eller spænde hjulboltene fast.
- Hvis der er en bolt, du ikke kan løsne, kan du forsigtigt træde på enden af hjulnøglen med foden. Hold samtidig fast i bilen, og sørg for, at du og bilen står sikkert. ■

Løft af bil

For at du kan afmontere et hjul, skal bilen løftes med donkraften.

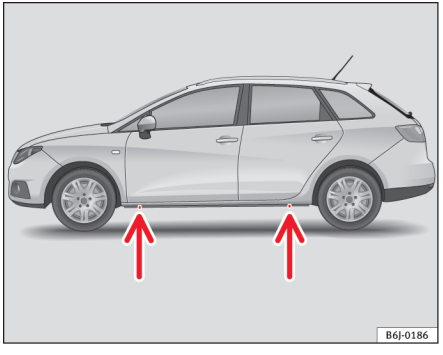

Fig. 133 Løftepunkter til donkraften

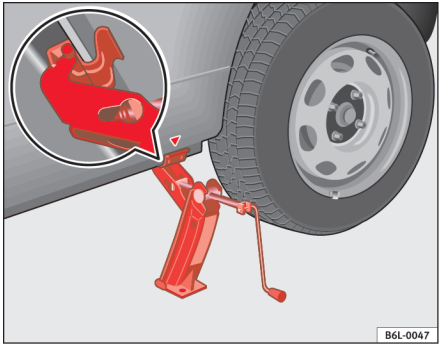

Fig. 134 Sådan sættes donkraften på.

– Find det løftepunkt på panelet, der er tættest på det hjul, der skal skiftes ⇒ fig. 133.

– Stil donkraften under løftepunktet, og drej den så højt op, at dens griber er lige neden under den lodrette kant på panelet.

– Stil donkraften således, at dens griber får fat i kanten på panelet, og den bevægelige bundplade står plant på jorden ⇒ fig. 134.

– Drej donkraften yderligere opad, indtil hjulet løftes en smule fra jorden.

Panelet er trykket lidt ind forrest og bagest, der hvor donkraften må sættes på ⇒ fig. 133. Der er et sted for hvert hjul. Donkraften må ikke sættes på andre steder.

Hvis donkraften står på et **blødt underlag**, kan det medføre, at bilen glider af donkraften. Stil derfor donkraften på et fast underlag. Læg eventuelt et stort, stabilt underlag under donkraften. Hvis donkraften står på et glat underlag som fx fliser, bør du anvende et skridsikkert underlag, fx en gummimåtte.

BEMÆRK!

- **Tag alle nødvendige forholdsregler, så donkraften ikke kan glide. Ellers er der fare for ulykke!**
- **Hvis du ikke sætter donkraften på de steder, der er beregnet til det, kan det medføre skader på bilen. Desuden kan donkraften skride, hvis den ikke sidder tilstrækkeligt fast på bilen – fare for kvæstelser!** ■

Af- og påmontering af hjul

Af- og påmontering af et hjul foregår som beskrevet nedenfor.

Fig. 135 Hjulskift: indvendig sekskant, som boltene kan skrues ud og i med

Når du har løsnet hjulboltene og løftet bilen ved hjælp af donkraften, skal hjulet skiftes på følgende måde:

Afmontering af hjul

– Skru boltene ud med den **indvendige sekskant**, der er i skruetrækkerens skaft (hører med til bilens værktøj), og læg dem på et rent underlag ⇒ fig. 135.

Montering af hjul

– Skru hjulboltene i, og spænd dem let ved hjælp af den indvendige sekskant.

Hjulboltene skal være rene og lette at skrue ud og i. Kontroller anlægsfladerne på fælgen og navet. Fjern snavs fra disse flader, inden hjulet monteres.

Den indvendige sekskant i skruetrækkerens skaft gør det nemmere at skrue hjulboltene ud og i. Før den kan bruges til dette formål, skal bitten tages ud.

Vær opmærksom på dækkenes omløbsretning, når du monterer dæk med fast omløbsretning.

Anvisning

Brug ikke den indvendige sekskant i skruetrækkerens skaft, når du skal løsne eller spænde hjulboltene fast. ■

Låsebolte*

For at kunne løsne låseboltene skal du bruge en speciel adapter, der ligger i værktøjsboksen.

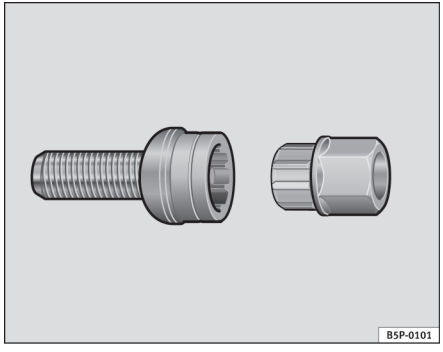

Fig. 136 Låsebolte

– Sæt adapteren helt ind i låsebolten ⇒ fig. 136.

– Sæt hjulnøglen helt ind i adapteren. ▶

– Løsn hjulbolten, eller spænd den fast.

Kode

Hjulboltenes kode står på forsiden af adapteren.

Skriv koden op, og opbevar den et sikkert sted. Du kan nemlig kun få en ny adapter hos SEAT partneren, hvis du har dette nummer. ■

Dæk med fast omløbsretning

Dæk med fast omløbsretning skal monteres i den rigtige retning.

Dæk med fast omløbsretning kan kendes på pilene på siden af dækket, der angiver omløbsretningen. Hvis der er angivet en omløbsretning, bør du altid overholde den. Kun på den måde bliver dækkenes optimale egenskaber udnyttet fuldt ud med hensyn til vejgreb, støj, slid og akvaplaning.

Hvis du i tilfælde af en punktering undtagelsesvis bliver nødt til at montere reservehjulet mod omløbsretningen, skal du køre forsigtigt, da dækket i en sådan situation mister sine optimale egenskaber. Dette er specielt vigtigt i vådt føre.

For at du igen kan få glæde af de fordele, der er forbundet med dæk med fast omløbsretning, bør du så hurtigt som muligt udskifte det defekte dæk og sørge for, at alle dæk har den rigtige omløbsretning. ■

Havarisæt* (tire mobility system)

Generelt og sikkerhedsanvisninger

Din bil er udstyret med et havarisæt, det såkaldte **tire mobility system (TMS)**.

Under bundpladen i bagagerummet er der et **dæktætningsmiddel** og en **kompressor**, som du kan anvende, hvis bilen punkterer.

Tire mobility system kan anvendes til at tætne dækskader med en diameter på op til 4 mm, som er opstået på grund af fremmedlegemer. Diameter 4 mm.

I den forbindelse kan fremmedlegemet blive i dækket.

På flasken med tætningsmiddel er der en vejledning i, hvordan dæktætningsmidlet skal anvendes.

Der findes ligeledes en vejledning til betjening af kompressoren.

BEMÆRK!

- **Dæktætningsmidlet må ikke anvendes, hvis dækket er blevet beskadiget på grund af kørsel uden luft.**
- **Følg sikkerhedsanvisningerne og betjeningsvejledningerne på kompressoren og flasken med tætningsmidlet nøje.**
- **Kør ikke over 80 km/h, og undgå at accelerere med fuld gas, bremse kraftigt op og køre hurtigt i sving.**
- **Dæk, som er blevet repareret med dæktætningsmidlet, må kun anvendes midlertidigt og i en kort periode. Kør derfor forsigtigt videre til nærmeste værksted.**

Miljøanvisning

- Vær opmærksom på, at brugte flasker med dæktætningsmiddel ikke må bortskaffes sammen med almindeligt husholdningsaffald. ▶

- Flasken med tætningsmiddel skal bortskaffes til genbrug på korrekt vis.

Anvisning

- Hvis der løber tætningsmiddel ud, skal du lade det tørre. Derefter kan du trække det af som en folie.
- Vær opmærksom på udløbsdatoen, der står på flasken med tætningsmiddel. Få dæktætningsmidlet udskiftet på et værksted.
- Søg hjælp hos en fagmand, hvis det ikke er muligt at udføre en reparation med dæktætningsmidlet. ■

Før en dækreparation

Forarbejdet skal udføres inden en dækreparation.

– Parker den punkterede bil så langt væk fra trafikken som muligt.

– Træk **håndbremsen** helt.

– Sæt bilen i **1. gear**, eller sæt gearvælgeren i position **P**.

– Alle personer i bilen skal **stige ud**. De bør opholde sig uden for farezonen (fx bag et autoværn).

– Kontroller, om det er muligt at reparere dækket med bilens tire mobility system, se “Generelt og sikkerhedsanvisninger“.

– Skru ventilhætten af det pågældende hjul.

– Tag **havarisættet** ud af bagagerummet.

BEMÆRK!

Tænd havariblinket, og stil advarselstrekanten op. På den måde beskytter du dig selv og andre trafikanter.

Pas på!

Du skal være meget forsigtig, hvis du reparerer dækket på en skrånende vej.

Anvisning

- Overhold de gældende regler på området.
- Husk at udskifte tætningsmidlet igen hurtigst muligt. ■

Udførelse af dækreparation

Når forarbejdet er udført, skal du reparere dækket som beskrevet i følgende afsnit:

Anvendelse af dæktætningsmiddel

– På flasken er der en kort vejledning, der detaljeret beskriver, hvordan tætningsmidlet skal anvendes.

Oppumpning af dæk

– Tag kompressoren og trykslangen ud af beholderen.

– Skru møtrikken på dækventilen.

– Sæt kompressorens stik i en 12-volts-stikdåse.

– Tilslut kompressoren, og kontroller trykket på manometret. ▶

Afslutning af reparation

– Løsn kompressorens trykslange fra ventilen.

– Skru ventilhætten fast på.

– Afbryd den elektriske forbindelse mellem kompressoren og bilens ledningsnet.

– Læg alle reparationsredskaberne på plads.

Anvisning

Du bør aldrig anvende kompressoren i mere end ca. 6 min. ■

Sikringer

Udskiftning af sikring

Sikringer, der er brændt over, skal udskiftes.

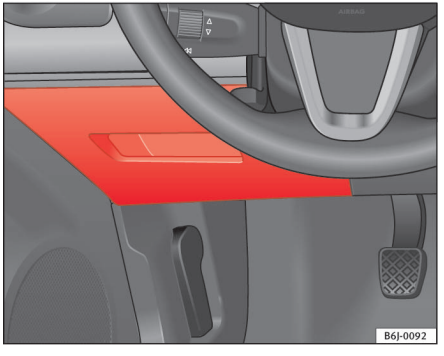

Fig. 137 Sikringer i instrumentpanelet

Sikringsafdækning

– Afbryd tændingen og den pågældende strømforbruger.

– Undersøg, hvilken sikring der hører til den elektriske forbruger, der svigter ⇒ side 209.

– Tag plastikklemmen ud af holderen i sikringsafdækningen, sæt den på den pågældende sikring, og træk sikringen ud.

– Hvis sikringen er brændt over (kan ses, ved at metaltråden er brændt over), skal du udskifte den med en ny sikring med samme styrke.

De enkelte strømkredse er sikret ved hjælp af sikringer. Sikringerne er placeret under en afdækning i venstre side af instrumentpanelet. I forbindelse med højrestyrede biler er sikringerne placeret bag en afdækning i højre side af instrumentpanelet.

Elruderne er sikret ved hjælp af **termosikringer**. Disse sikringer bliver automatisk tilsluttet igen, nogle sekunder efter at der ikke længere er nogen overbelastning – fx fastfrosne ruder.

Farvemarkeringer på sikringerne

Farve	Ampere
Beige	5
Brun	7,5
Rød	10
Blå	15
Gul	20
Hvid	25
Grøn	30

BEMÆRK!

Du må aldrig reparere en sikring eller udskifte den med en sikring, der er kraftigere. Ellers er der brandfare! Desuden kan der opstå skader andre steder i det elektriske system.

Anvisning

- Hvis en sikring, som du lige har sat i, brænder over igen efter kort tid, skal det elektriske system kontrolleres hurtigst muligt på et værksted.
- Hvis du udskifter en sikring med en, der er kraftigere, kan der opstå skader andre steder i det elektriske system.
- Det er en god ide altid at have nogle ekstra sikringer med. De kan købes hos autoriserede værksteder. ■

Sikringernes placering i venstre side af instrumentpanelet

Sikringer

Nummer	Forbruger	Ampere
1	Servostyring / motordrift	7,5
2	Diagnose / varmeanlæg / airconditionanlæg / Climatronic / afblændeligt spejl / navigationssystem / trykkontakt til airconditionanlæg / blæser til airconditionanlæg / kisi / styreenhed til AFS / relæ til coming home / soundaktor	10
3	Styreenhed til benzinmotor / luftmassemåler / styreenhed til dieselmotor / relæspoler / motordrift / tankmåler, biturbo	5
4	Knap til ABS / ESP (drejesensor) / lysarm	10
5	Baklygte / varmedyser	10
6	Kombiinstrument	5
7	Tågebaglygte	5
8	Ledig	
9	Lyskontakt	10
10	Lyskontakt / kobling (benzin) / bremser (alle)	5
11	Styreenhed airbag	5
12	Automatisk gearkasse / lyskontakt	10
13	Sidespejlskontakt	5

Nummer	Forbruger	Ampere
14	AFS-forlygte i venstre side	15
15	AFS-forlygte i højre side	15
16	12-volts-stikdåse, bagagerum	15
17	Nummerpladelys / lysdæmper / kontrollampe, positionslys	5
18	Lysdæmper	5
19	Elektronikstyreenhed	5
20	Blinklys	15
21	Lyskontakt / kombiinstrument	5
22	E-boks / opvarmning af sidespejle	5
23	Indsprøjtningsmodul, motor / regnsensor / gearstang eller gearvælger / starterrelæ	7,5
24	Handskerumslys / bagagerumslys / kabinelys	10
25	Parkeringshjælp	5
26	Anhængertræk	
27	12-volts-stikdåse / lighter	15
28	Lambdasonde	10
29	Spændingsforsyning, motor	20
30	Drift, benzinmotor	10
31	Drift, benzinmotor / forgløderør / relæspole / ventilator, biturbomotor	10
32	Motorstyreenhed	15
33	Strømforsyning, koblingskontakt / relæ, forvarmning	5
34	Tankelement / brændstofforsyning, biturbomotor	15

Nummer	Forbruger	Ampere
35	Styreenhed, sædevarme / kontaktpanel i konsolområde (drikkevareholder)	25
36	Fjernlys i højre side	10
37	Fjernlys i venstre side / coming home	10
38	Motor, ventilator	30
39	Ledig	
40	Ledig	
41	Ledig	
42	Horn	20
43	Panoramatag	30
44	Viskere	20
45	Elbagrude	30
46	Radio / telefon, VDA / Bluetooth / kontakt på ratstamme	20
47	Climatronic / airconditionanlæg	5
48	Styreenhed, centrallås	25
49	Elruder foran	30
50	Elruder bagi	30
51	Styreenhed, automatisk gearkasse	30
52	Alarmsystem / kabineovervågningssensor	15
53	Relæ, EKP / tankmåler, biturbo	15
54	Baklygte til automatisk gearkasse / tågebaglygte	15
55	Tændingstransformator	15

Nummer	Forbruger	Ampere
56	Bagrudevisker	10
57	Nærlys i højre side	15
58	Nærlys i venstre side	15

Sikringer under rattet i relæholderen

PTC-sikringer

Nummer	Forbruger	Ampere
1	Elektrisk ekstravarme	40
2	Elektrisk ekstravarme	40
3	Elektrisk ekstravarme	40

Sikringer, AUX 1

Nummer	Forbruger	Ampere
1	Nærlys i venstre side	15
2	Nærlys i højre side	15
3	Pumpe til forlygtesprinkleranlæg	20

Sikringer, AUX 3

Nummer	Forbruger	Ampere
1	Styreenhed anhænger	15
2	Styreenhed anhænger	20
3	Styreenhed anhænger	20

Sikringer i motorrummet på batteriet

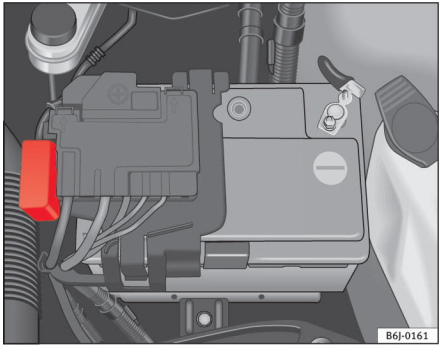

Fig. 138 Sikringer i motorrummet

Ikke-metalliske sikringer

Nummer	Forbruger	Ampere
1	ABS-styreenhed	25
2	Elektronisk ventilator, varmeanlæg / ventilator, airconditionanlæg	30
3	Ventilator, airconditionanlæg	5
4	ABS-styreenhed	10
5	Elektronikstyreenhed	5
6	Indsprøjtningsmodul	30

Nogle af de forbrugere, der er nævnt i skemaet, hører kun til bestemte modeller eller er ekstraudstyr.

Ovenstående tabel svarer til det, der var gældende, da instruktionsbogen blev trykt. Der kan ske ændringer.

Udskiftning af pærer

Generelt

Inden udskiftning af en pære skal du afbryde den pågældende forbruger.

Rør ikke pærernes glaskolbe med hænderne, da fingeraftryk vil fordampe på grund af varmen fra pæren, forkorte levetiden og sætte sig som kondens på spejlfladen, hvilket reducerer lysets funktion.

En pære må kun udskiftes med en identisk pære. Den pågældende betegnelse står på pærens sokkel eller på glaskolben.

Vi anbefaler, at du altid har en æske med ekstra spærer i bilen. Som minimum bør du have følgende pærer med, da de er nødvendige for trafiksikkerheden.

Dobbelt forlygte

Nærlys – H7 LongLife

Fjernlys – H7

Positionslys – 2 x W5W LongLife

Blinklys – PY21W

Enkelt forlygte

Nær-/fjernlys – H4 LongLife

Positionslys – W5W LongLife

Blinklys – PY 21W

Xenonforlygte[12)]/med automatisk indstilling*

Nær- og fjernlys – D1S[13)]

Positionslys – W5W Blue LongLife

Daytime Running Light (dagskørelys) – P21W Super LongLife

Blinklys – PY21W

Tågeforlygte

Tågeforlygte/drejelys – H11

Baglygter

Tågebaglygte – P21W

Bakgear – R10W

Stoplygter/positionslys – P21/5W LongLife

Blinklys – PY21W

Blinklygte i siden

Blinklygte i siden - W5W

Nummerpladelys

Nummerpladelys – W5W LongLife

Anvisning

- Grundet meteorologiske forhold (kulde, fugt) kan forlygterne, tågelygterne, baglygterne og blinklygterne dugge til i kort tid. Dette har ingen indflydelse på lygternes levetid. Når lygterne er tændt, forsvinder duggen i lyskeglens område efter kort tid. Der kan dog stadigvæk være dug på indersiden af kanterne.

12) Pærer til denne type forlygter skal udskiftes på et værksted, da der skal afmonteres komplekse komponenter og foretages en nulstilling af det automatiske system til indstilling af forlygterne.

13) Xenongasudladningspærer lyser 2,5 gange stærkere end halogenpærer, og deres levetid er fem gange så lang. Det betyder, at det under normale omstændigheder ikke er nødvendigt at udskifte pæren i bilens levetid.

- Kontroller med jævne mellemrum, at alle bilens lamper og lygter, især de udvendige, virker. Dette er ikke kun vigtigt for din egen sikkerhed, men også for de andre trafikanters.
- Da det er svært at komme til nogle af pærerne, bør de udskiftes på et værksted. Alligevel følger der nedenfor en beskrivelse af, hvordan du skal gøre i forbindelse med udskiftning af pærerne (undtagen tågeforlygterne) ■

Udskiftning af pærer – dobbelte forlygter

Oversigt over pærer i dobbelt forlygte

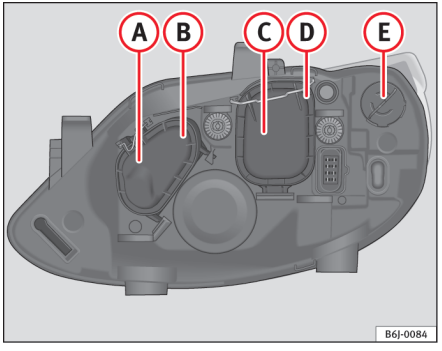

Fig. 139 Dobbelt forlygte

(A) Fjernlys
(B) Positionslys
(C) Nærlys
(D) Positionslys
(E) Blinklys ■

Fjern- og positionslys

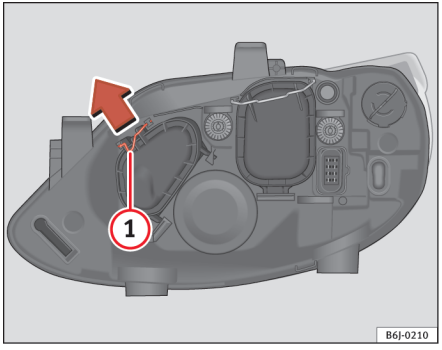

Fig. 140 Fjernlys

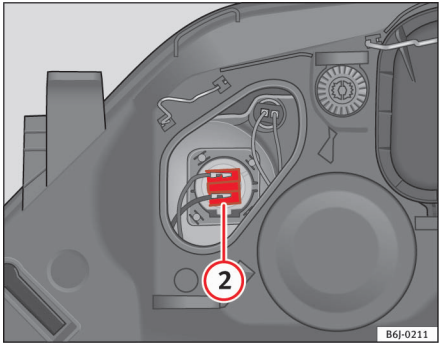

Fig. 141 Fjernlys

– Åbn motorhjelmen. ▶

– Skub støtten (1) i pilenes retning, og tag dækslet af ⇒ side 213, fig. 140.

– Træk stikket ⇒ side 213, fig. 141 (2) udad og af.

– Tag pæren ud ved at trække i den, og sæt den nye korrekt i pæreholderen, så den går i hak.

– Når du sætter den nye pære i, skal det ske i omvendt rækkefølge. ■

Nær- og positionslys

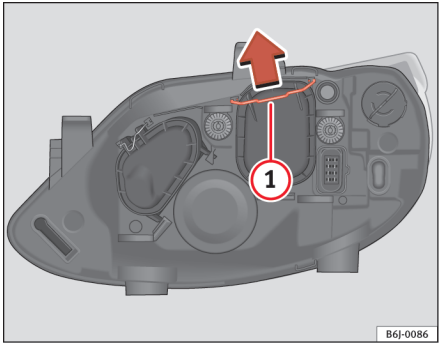

Fig. 142 Nærlys

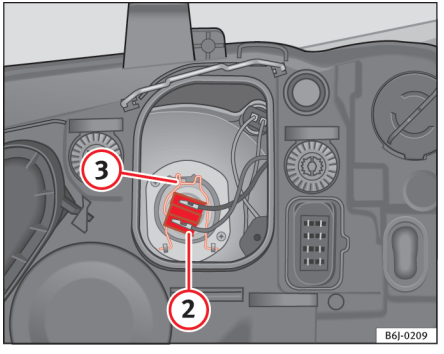

Fig. 143 Nærlys

– Åbn motorhjelmen.

– Skub støtten ⇒ fig. 142 (1) i pilens retning, og tag dækslet af.

– Træk stikket ⇒ fig. 143 (2) af pæren.

– Tag fjederen ⇒ fig. 143 (3) af ved at trykke den ind og dreje mod højre.

– Tag pæren ud, og sæt den nye pære i, så pladens fastgørelsestap sidder i pæreholderen. ■

Blinklyspære

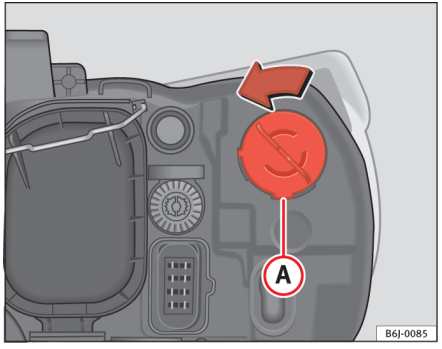

Fig. 144 Blinklys

– Åbn motorhjelmen.

– Drej fatningen ⇒ fig. 144 (A) mod venstre, og træk i den.

– Tag pæren ud ved at trykke på fatningen og samtidig dreje den mod venstre.

– Når du sætter den nye pære i, skal det ske i omvendt rækkefølge. ■

Udskiftning af pærer – enkelte forlygter

Oversigt over pærer i enkelt forlygte

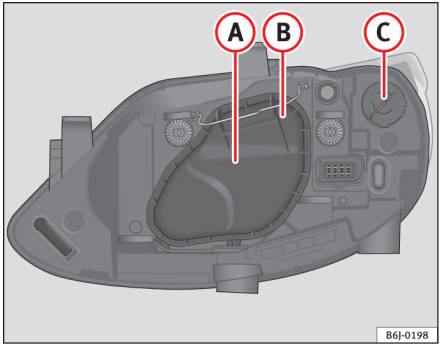

Fig. 145 Enkelt forlygte

(A) Nær-/fjernlys
(B) Positionslys
(C) Blinklys ■

Nær-/fjernlys

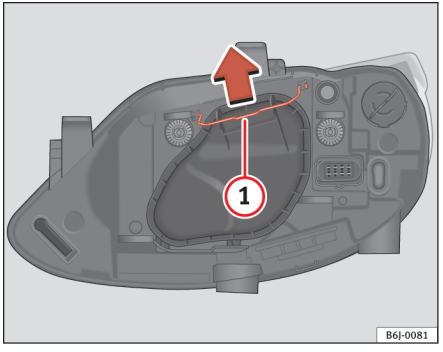

Fig. 146 Nær-/fjernlys i forbindelse med enkelt forlygte

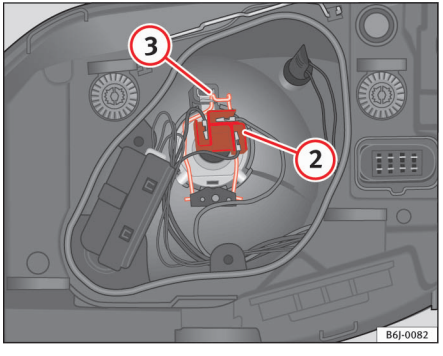

Fig. 147 Nær-/fjernlys i forbindelse med enkelt forlygte

– Åbn motorhjelmen.

– Skub støtten ⇒ fig. 146 (1) i pilens retning, og tag dækslet af.

– Træk stikket ⇒ fig. 147 (2) af pæren.

– Tag fjederen ⇒ fig. 147 (3) af ved at trykke den ind og dreje mod højre.

– Tag pæren ud, og sæt den nye pære i, så pladens fastgørelsestap sidder i pæreholderen. ■

Positionslys

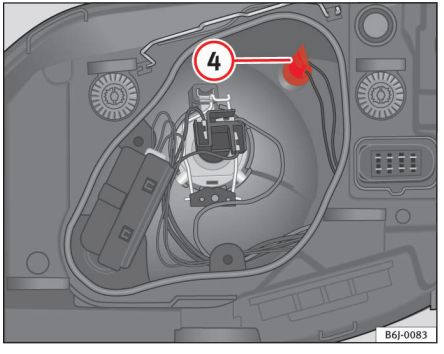

Fig. 148 Positionslys

– Åbn motorhjelmen.

– Skub støtten (1) ⇒ fig. 146 i pilenes retning, og tag dækslet af.

– Tag fatningen (4) ⇒ fig. 148 ud.

– Træk pæren ud.

– Når du sætter den nye pære i, skal det ske i omvendt rækkefølge. ■

Blinklyspære

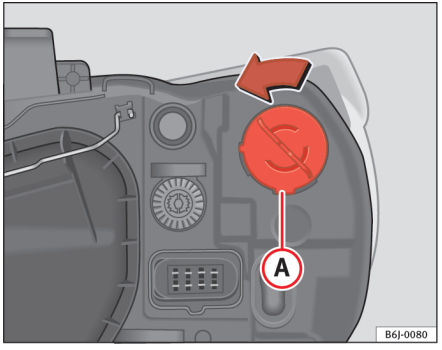

Fig. 149 Blinklys i forbindelse med enkelt forlygte

– Åbn motorhjelmen.

– Drej fatningen ⇒ fig. 149 (A) mod venstre, og træk i den.

– Tag pæren ud ved at trykke på pærefatningen og samtidig dreje den mod venstre.

– Når du sætter den nye pære i, skal det ske i omvendt rækkefølge. ■

Udskiftning af pærer bagpå (i skærmen)

Oversigt over baglygter

Baglygter i sidedelen

- Stoplys
- Positionslys
- Blinklys ■

Adgang til pærer til sidelygte

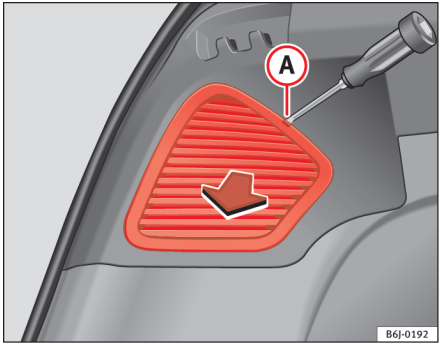

Fig. 150 Sidelygter

– Åbn bagklappen.

– Bag hver lygte er der en sideafdækning med gitter. ▶

– Tag afdækningen af ved hjælp af en skruetrækker med flad klinge. Skub den ind i udskæringen (A) ⇒ side 217, fig. 150. ■

Udskiftning af pærer

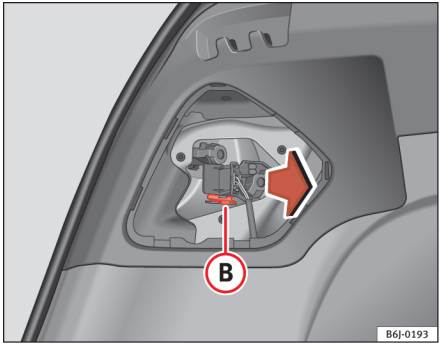

Fig. 151 Afmontering af pærefatning

– Træk pærefatningen ud ved at trykke clipsene (B) ind ⇒ fig. 151.

– Udskift den defekte pære ved at dreje den mod venstre.

– Monteringen skal foretages i omvendt rækkefølge. Sørg for, at pærefatningen sidder korrekt. ■

Udskiftning af pærer bagpå (i bagklappen)

Oversigt over baglygter

Baglygter i bagklappen

- Baklygte
- Positionslys
- Tågebaglygte ■

Adgang til pærer i bagklap

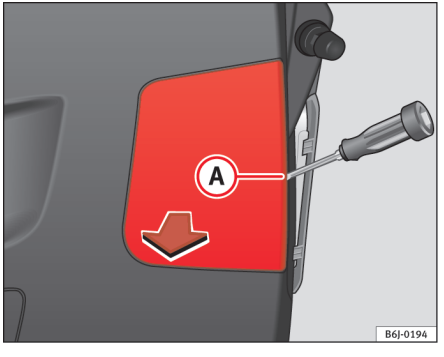

Fig. 152 Lygter i bagklappen

– Åbn bagklappen.

– I bagklappens beklædning er der afdækninger bag hver lygte i begge sider.

– Tag afdækningen af ved hjælp af en skruetrækker med flad klinge. Skub den ind i udskæringen (A) ⇒ side 218, fig. 152. ■

Udskiftning af pærer

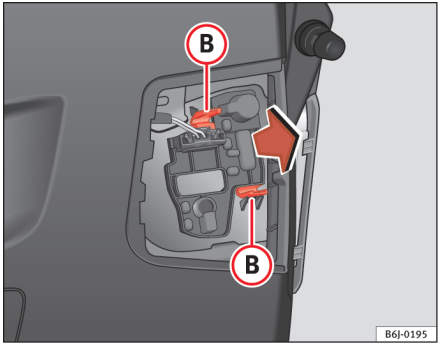

Fig. 153 Afmontering af pærefatning

– Træk pærefatningen ud ved at trykke clipsene (B) ⇒ fig. 153 ind.

– Udskift den defekte pære ved at dreje den mod venstre.

– Monteringen skal foretages i omvendt rækkefølge. Sørg for, at pærefatningen sidder korrekt. ■

Blinklygte i siden

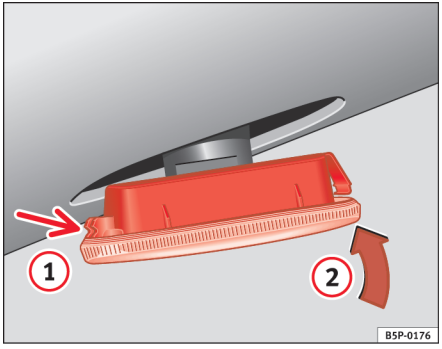

Fig. 154 Blinklygte i siden

– Skub blinklygten mod venstre eller højre for at tage pæren ud.

– Tag blinklygtens pærefatning ud.

– Tag den defekte pære ud, og sæt den nye pære i.

– Sæt pærefatningen fast i blinklygtens føring.

– Sæt først blinklygten ind i karrosseriåbningen ved at få holdeelementerne (1) ⇒ fig. 154 til at gå i hak, og sæt derefter blinklygten ind i pilens retning (2) ⇒ fig. 154. ■

Nummerpladelys

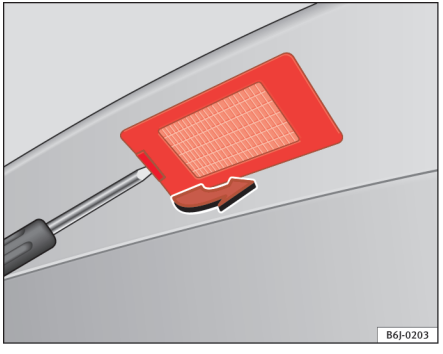

Fig. 155 Sådan afmonteres nummerpladelygten.

- Sæt den flade klinge af en skruetrækker ind i mellemrummet, og tag nummerpladelygten ud af listen.
- Træk stikket af, og tag pæren ud. Sæt stikket på igen, når du har udskiftet pæren.
- Sæt nummerpladelygten ind i listen igen ved at trykke på venstre side. Når lygten er gået i hak, skal du også trykke på højre side, så du kan høre et klik. ■

Kabine- og læselampe foran

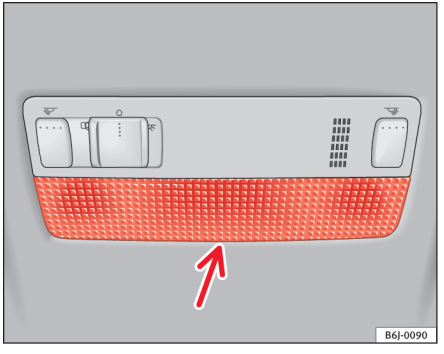

Fig. 156 Læselampe foran

Afmontering af glas

- Før den flade klinge af en skruetrækker ind mellem huset og glasset ⇒ fig. 156.
- Fjern forsigtigt glasset ved hjælp af vippebevægelser for at undgå beskadigelser.

Pæreudskiftning

- Træk i pærerne.
- For at afmontere den midterste pære skal du holde fast i den og trykke på en side.

Montering

- Gå frem i omvendt rækkefølge i forbindelse med montering, og tryk let yderst på pæren. ▶

– Sæt først glasset på rammen med de små fastgørelser. Tryk efterfølgende på det forreste område, så de lange fastgørelser går i hak i holderen. ■

3. stoplygte

Grundet et kompliceret arbejdsforløb bør du få pæren udskiftet hos en autoriseret SEAT partner. ■

Bagagerumslys

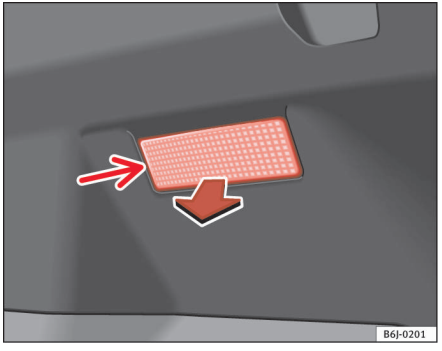

Fig. 157 Bagagerumslys

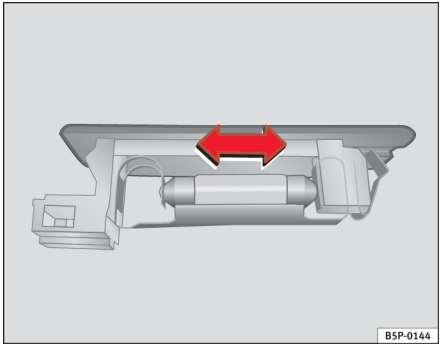

Fig. 158 Bagagerumslys

– Tag lampeglasset af ved at trykke på den nederste kant -pil- med en skruetrækker ⇒ fig. 157.

– Tryk pæren til side, og tag den ud af holderen ⇒ fig. 158. ■

Starthjælp

Startkabler

Startkabler skal have et tilstrækkeligt stort kabeltværsnit.

Hvis motoren ikke kan starte, fordi batteriet er afladet, kan du starte den ved hjælp af et batteri fra en anden bil. ▶

Startkabler

Til starthjælp skal du anvende **startkabler, jf. normen DIN 72553** (følg kabelproducentens anvisninger). Kabeltværsnittet skal være mindst 25 mm^2 til biler med benzinmotor og mindst 35 mm^2 til biler med dieselmotor.

Anvisning

- Der må ikke være kontakt mellem bilerne, da der i så fald kan overføres strøm, allerede når pluspolerne forbindes.
- Det afladede batteri skal være korrekt tilsluttet til bilens ledningsnet. ■

Starthjælp: beskrivelse

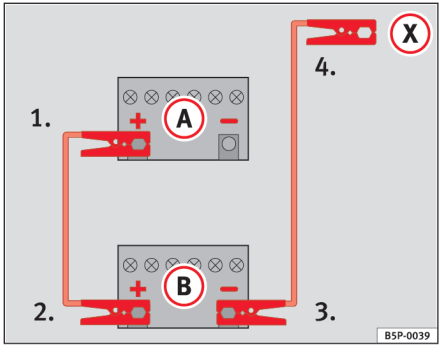

Fig. 159 Sådan skal startkablerne sættes på.

På ⇒ fig. 159 er (A) det afladede batteri, og (B) det strømgivende batteri.

Tilslutning af startkabler

– Afbryd tændingen i begge biler ⇒ ⚠.

1. Sæt den ene ende af det røde startkabel på pluspolen ⇒ fig. 159 (+) i bilen med det afladede batteri ⇒ ⚠.
2. Sæt den anden ende af det røde startkabel på pluspolen (+) i den bil, der skal give strøm.
3. Sæt den ene ende af det sorte startkabel på minuspolen (-) i den bil, der skal give strøm.
4. Sæt den anden ende af det sorte startkabel (X) på en massiv metaldel, der er skruet fast på motorblokken, eller på selve motorblokken i bilen med det afladede batteri – dog ikke i nærheden af batteriet ⇒ ⚠.
5. Placer startkablerne således, at de roterende dele i motorrummet ikke kan gribe fat i dem.

Start

6. Start motoren i den bil, der skal give strøm, og lad den køre i tomgang.
7. Start motoren i bilen med det afladede batteri, og vent 2-3 min., indtil motoren kører jævnt.

Afmontering af startkabler

8. Sluk bilens lys, hvis det er tændt, inden du tager startkablerne af.
9. Tilslut varmeblæseren og elbagruden i bilen med det afladede batteri for at udligne de spændingsspidser, der kommer, når startkablerne tages af. ▶

10. Tag kablerne af i den præcist omvendte rækkefølge i forhold til beskrivelsen ovenfor, mens motorerne kører.

Sørg for, at de tilsluttede polklemmer har tilstrækkelig metallisk kontakt.

Hvis motoren ikke vil starte: Afbryd startforsøget efter 10 sek., og prøv igen efter ca. 1 min.

BEMÆRK!

- **Læs og følg advarslerne i forbindelse med arbejde i motorrummet ⇒ side 178, "Arbejde i motorrummet".**
- **Det strømgivende batteri skal have den samme spænding (12 V) og ca. samme kapacitet (se påskriften på batteriet) som det afladede batteri. Ellers er der eksplosionsfare!**
- **Udfør aldrig starthjælp, hvis et af batterierne er frossent – eksplosionsfare! Også efter at batteriet er tøet op, er der fare for ætsning, fordi der kan løbe batterisyre ud. Udskift batteriet, hvis det har været frossent.**
- **Hold åben ild, glødende cigaretter og lignende væk fra batterierne. Ellers er der eksplosionsfare!**
- **Følg betjeningsvejledningen fra producenten af startkablerne.**
- **Tilslut ikke minuskablet i den anden bil direkte til det afladede batteris minuspol. Hvis der dannes gnister, kan knaldgassen, der kommer ud af batteriet, antændes – eksplosionsfare!**
- **Sæt ikke minuskablet på brændstofsystemets dele eller på bremserørene i den anden bil.**
- **De uisolerede dele på polklemmerne må ikke berøre hinanden. Desuden må det kabel, der er tilsluttet til batteriets pluspol, ikke komme i berøring med elektrisk ledende dele på bilen – risiko for kortslutning!**
- **Placer startkablerne, så de bevægelige dele i motorrummet ikke kan gribe fat i dem.**
- **Bøj dig ikke ind over batterierne – fare for ætsning!**

Anvisning

Bilerne må ikke berøre hinanden, da der i så fald kan overføres strøm, allerede når pluspolerne forbindes. ■

Igangslæbning og bugsering

Igangslæbning*

Starthjælp er at foretrække frem for igangslæbning.

Vi anbefaler, at du så vidt muligt **undgår** igangslæbning. I stedet bør du anvende startkabler ⇒ side 221.

Hvis det alligevel er nødvendigt at slæbe bilen i gang:

– Sæt bilen i 2. eller 3. gear.

– Træd på koblingspedalen, og hold den nede.

– Tilslut tændingen.

– Når begge biler er begyndt at rulle, skal du slippe koblingspedalen.

– Så snart motoren starter, skal du træde på koblingspedalen og sætte bilen i frigear, så du undgår at køre op i bilen, der trækker.

BEMÆRK!

Der er øget fare for ulykker i forbindelse med igangslæbning. Du kan fx komme til at køre op i den trækkende bil.

Pas på!

Når bilen slæbes i gang, kan der komme uforbrændt brændstof ind i katalysatoren, hvilket kan forårsage skader. ■

Anvisninger

Når du benytter et slæbetov, skal du være opmærksom på følgende:

Føreren af bilen, der skal trække

– Start med at køre langsomt, indtil tovet er blevet stramt. Giv derefter gas meget forsigtigt.

– Igangsætning og gearskift skal ske meget forsigtigt. Hvis din bil har automatisk gearkasse, bør du kun accelerere forsigtigt.

– Vær opmærksom på, at bremsekraftforstærkeren og servostyringen ikke virker i den bil, der bliver trukket! Brems i god tid og med et let tryk på bremsepedalen!

Føreren af bilen, der skal trækkes

– Sørg for, at tovet hele tiden holdes stramt.

Slæbetov eller trækstang

Det er mest skånsomt og sikrest at anvende en trækstang. Du bør kun benytte et slæbetov, hvis du ikke har en trækstang til rådighed.

Slæbetovet bør være elastisk, så de to biler skånes. Anvend et tov af kunstfiber eller lignende elastisk materiale.

Slæbetovet eller trækstangen må kun fastgøres til slæbeøjerne, der er beregnet til formålet, eller anhængertrækket.

Kørestil

Det kræver en vis øvelse at bugsere – specielt hvis du bruger et slæbetov. Begge førere bør være fortrolige med de specielle forhold, der gør sig gældende ved bugsering. Uerfarne førere bør hverken slæbe andre biler i gang eller bugsere dem. ▶

Du skal altid køre således, at der ikke bruges unødvendigt stor trækkraft, og at du undgår stødvis belastning af bilerne. Hvis du ikke kører på en fast vej, er der altid risiko for, at fastgørelsesdelene bliver overbelastet.

Tændingen på den bil, der bliver trukket, skal være tilsluttet, således at rattet ikke blokerer, og blinklyset, hornet, viskerne og sprinkleranlægget kan tilsluttes.

Da bremsekraftforstærkeren ikke virker, når motoren er standset, skal du træde væsentligt kraftigere på bremsepedalen end normalt, når du vil bremse.

Da servostyringen ikke virker, når motoren er standset, skal du bruge flere kræfter til at styre med.

Bugsering af biler med automatisk gearkasse

- Sæt gearvælgeren i position N.
- Kør ikke hurtigere end 30 km/h i forbindelse med bugsering.
- Bugser ikke bilen mere end 50 km.
- Hvis bilen bugseres med et bugseringskøretøj, skal den altid have løftet forhjulene.

Anvisning

- Overhold gældende lov på området i forbindelse med igangslæbning og bugsering.
- Tænd havariblinket på begge biler. Hvis der gælder andre regler, skal de dog overholdes.
- Biler med automatisk gearkasse kan af tekniske årsager ikke slæbes i gang.
- Hvis gearkassen på grund af en defekt ikke længere indeholder noget smøremiddel, må bilen kun bugseres med de trækkende hjul løftet.
- Hvis det er nødvendigt at bugsere bilen mere end 50 km, skal den bugseres med løftede forhjul af en fagmand.
- Hvis bilen ikke har strøm, er styretøjet blokeret. Bilen skal da bugseres med løftede forhjul af en fagmand.
- Slæbeøjet skal altid medbringes i bilen. ■

Slæbeøjer

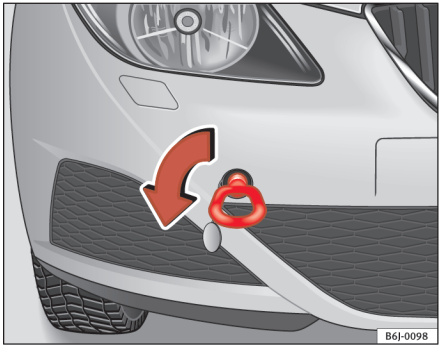

Fig. 160 Sådan skrues slæbeøjet i forrest på bilen.

Sådan skrues slæbeøjet i

– Tag slæbeøjet fra bilens værktøj.

– Fjern den forreste afdækning ved at trykke på venstre side af den. I forbindelse med FR-versionen skal du trykke den ind og trække den ud.

– Skru slæbeøjet i mod *venstre* i pilens retning ⇒ fig. 160. ■

Slæbeøje bagpå

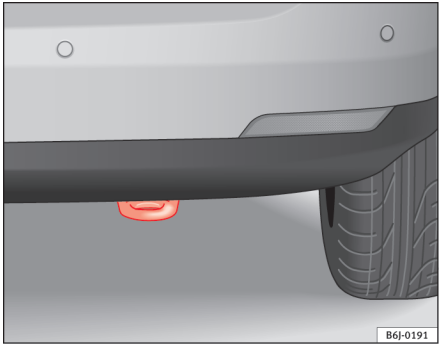

Fig. 161 Slæbeøje bagpå

Bagpå bilen i højre side er der placeret et slæbeøje under stødfangeren. ■

Tekniske data

Beskrivelse af angivelserne

Hvad du bør vide ...

Generelt

Angivelserne i bilens registreringspapirer har altid førstepri-oritet.

Alle angivelser i denne instruktionsbog gælder grundmodellen i Spanien. På datamærkaten i servicehæftet og i bilens registreringspapirer kan du også se, hvilken motor din bil er udstyret med.

De angivne værdier kan være anderledes for biler med ekstraudstyr, andre modeller, specialkøretøjer og biler til andre lande.

Anvendte forkortelser i kapitlet Tekniske data

Forkortelse	Betydning
kW	Kilowatt, angivelse af motorydelsen
hk	Hestekræfter, angivelse af motorydelsen
omdr./min.	Motorens omdrejningstal pr. minut
Nm	Newtonmeter, måleenhed til angivelse af motorens drej-ningsmoment
km/l	Brændstofforbrug i km pr. liter
g/km	Mængden af kuldioxid i gram pr. kørt kilometer
CO_2	Kuldioxid
cetantal	Mål for dieseloliens tændvillighed
oktan	Mål for benzinens bankefasthed

Bilens data

De vigtigste data står på bilens typeskilt og bilens data-mærkat.

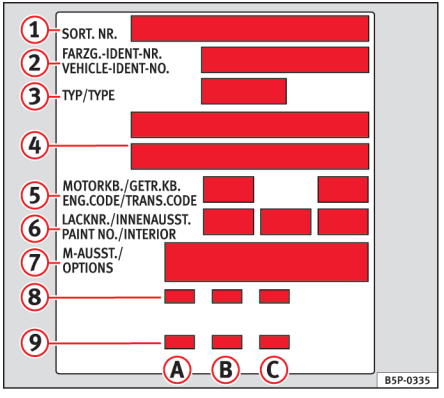

Fig. 162 Bilens data-mærkat (bagagerum)

Biler til enkelte lande har ikke noget typeskilt.

Typeskilt

Typeskiltet er placeret på venstre panel i motorrummet.

Bilens stelnummer

Det er muligt at aflæse bilens stelnummer udefra gennem et felt i forruden. Feltet er placeret nederst i forruden i bilens venstre side. Bilens stelnummer er også placeret i højre side af motorrummet.

Bilens datamærkat

Bilens datamærkat er placeret i reservehjulsfordybningen i bagagerummet.

På bilens datamærkat står følgende informationer: ⇒ side 227, fig. 162

Disse data står også i servicehæftet.

1. Produktionsstyringsnummer
2. Bilens stelnummer
3. Typenummer
4. Typeforklaring/motorydelse
5. Motor- og gearkassebogstaver
6. Laknummer/nummer på indvendigt udstyr
7. Nummer på ekstraudstyr
8. Brændstofforbrug
9. CO_2-emission

Dataene under punkt 2-9 er også anført i servicehæftet.

Brændstofforbrug og CO_2-emission

A. Brændstofforbrug (l/100 km)/CO_2-emission (g/km) ved bykørsel
B. Brændstofforbrug (l/100 km)/CO_2-emission (g/km) ved landevejskørsel
C. Brændstofforbrug (l/100 km)/CO_2-emission (g/km) ved blandet kørsel

De forskellige angivelser

Brændstofforbrug

Angivelserne vedr. brændstofforbrug og emissioner på bilens datamærkat er individuelle for hver bil.

Angivelserne vedr. bilens brændstofforbrug og CO_2-emissioner er anført på datamærkaten.

Brændstofforbruget og emissionsværdien gælder den vægtklasse, som din bil hører til på grund af dens motor- og gearkassekombination og specifikke udstyr.

Brændstofforbruget og emissionsværdien er udregnet efter forbrugsmåleforskriften 1999/100/EF. Denne måleforskrift foreskriver et realistisk forbrugsbillede for almindelig hverdagskørsel.

Der gælder følgende kontrolbetingelser:

Bykørsel	Målingen af brændstofforbruget ved bykørsel begynder med en koldstart. Derefter simuleres bykørsel.
Landevejskørsel	Målingen af brændstofforbruget ved landevejskørsel foregår som på en almindelig hverdag med hyppige accelerationer i alle gear og nedbremsninger. Hastigheden varierer fra 0 til 120 km/h.
Blandet kørsel	Beregningen af brændstofforbruget ved blandet kørsel sker med en fordeling på ca. 37 % til bykørsel og 63 % til landevejskørsel.
CO_2-emission	Til fastsættelse af kuldioxidemissionen bliver udstødningen samlet under de to cyklusser. Derefter bliver gasserne analyseret, og blandt andet CO_2-emissionen fastsættes.

Anvisning

- Alt efter kørestil, vej- og trafikforhold, ydre påvirkninger og bilens tilstand kan der i praksis forekomme værdier, der afviger fra de målte værdier. ■

Vægtangivelser

Egenvægten gælder for grundmodellen med 90 % fyldt tank uden ekstraudstyr. Værdierne inkluderer 75 kg til føreren.

Egenvægten kan være højere på bestemte modeller og på grund af ekstraudstyr eller eftermontering af tilbehør ⇒ ⚠.

BEMÆRK!

- **Vær opmærksom på, at bilens køreegenskaber ændres ved transport af tunge ting, fordi tyngdepunktet bliver forskudt – fare for ulykke! Kørestilen og hastigheden skal derfor altid tilpasses til forholdene.**
- **Det tilladte akseltryk og den tilladte totalvægt må aldrig overskrides. Hvis de tilladte akseltryk eller den tilladte totalvægt overskrides, kan bilens køreegenskaber ændre sig, hvilket kan medføre ulykker, kvæstelser og skader på bilen.** ■

Kørsel med anhænger

Anhængervægt

Anhængervægt

Anhængervægten og kuglehovedtrykket, som er godkendt af SEAT, er udregnet efter omfattende forsøg og i overensstemmelse med nøje fastlagte ▶

kriterier. Den tilladte anhængervægt gælder for biler i *EU* og generelt med en hastighedsbegrænsning på 80 km/h (undtagelsesvis 100 km/h). Vægtangivelserne for biler til andre lande kan være anderledes. Angivelserne i bilens papirer har altid førsteprioritet ⇒ ⚠.

Kuglehovedtryk

Det *maksimalt* tilladte tryk på anhængertrækkets kuglehoved må ikke være mere end **75 kg**.

Af hensyn til kørselssikkerheden anbefaler vi, at du altid udnytter det maksimalt tilladte kuglehovedtryk. Et for lavt kuglehovedtryk forringer vogntogets køreegenskaber.

Hvis det maksimalt tilladte kuglehovedtryk ikke kan overholdes (fx i forbindelse med små, tomme og lette enkeltakslede anhængere eller dobbeltakslede anhængere med en akselafstand på mindre end 1,0 m), er det et lovkrav, at kuglehovedtrykket skal udgøre mindst 4 % af anhængervægten.

⚠ BEMÆRK!

- **Af hensyn til sikkerheden bør du ikke køre hurtigere end 80 km/h med en anhænger. Dette gælder også i lande, hvor en højere hastighed er tilladt.**
- **Overskrid aldrig den tilladte anhængervægt og det tilladte kuglehovedtryk. Hvis den tilladte vægt overskrides, kan bilens køreegenskaber ændre sig og medføre ulykker, kvæstelser og beskadigelse af bilen.** ■

Hjul

Dæktryk, snekæder, hjulbolte

Dæktryk

Mærkaten med dæktryk er placeret på indersiden af tankklappen. De angivne dæktryksværdier gælder *kolde* dæk. Reducer ikke det øgede dæktryk, der opstår, når dækkene er varme. ⇒ ⚠

Snekæder

Snekæder må kun monteres på forhjulene og udelukkende på nedenstående fælge:

175/70R14 185/60R15	Snekæderne må ikke være mere end 15 mm i højden inklusive kædelås.
215/45R16	Snekæderne må ikke være mere end 9 mm i højden inklusive kædelås.
215/40R17	Snekæderne må ikke være mere end 7 mm i højden inklusive kædelås.

Hjulbolte

Når du har skiftet hjul, bør du hurtigst muligt få hjulboltenes **tilspændingsmoment** kontrolleret med en momentnøgle ⇒ ⚠. Tilspændingsmomentet er **120** Nm både for stål- og letmetalfælge.

⚠ BEMÆRK!

- **Kontroller dæktrykket mindst en gang om måneden. Det er meget vigtigt, at dæktrykket er korrekt. Hvis dæktrykket er for lavt eller for højt, er der større fare for ulykke især ved høje hastigheder!**
- **Hvis hjulboltene er blevet spændt fast med et for lavt tilspændingsmoment, kan det medføre, at fælgene løsner sig under kørsel – fare for ulykke!** ▶

BEMÆRK! (fortsættelse)

Hvis tilspændingsmomentet er for højt, kan det medføre, at hjulboltene og gevindene bliver beskadiget.

Anvisning

Vi anbefaler, at du kontakter et værksted, hvis du ønsker informationer om hjul-, dæk- og snekædestørrelser. ■

Tekniske data

Kontrol af væsker

De forskellige væskers væskestand i bilen skal kontrolleres regelmæssigt. Du må aldrig forveksle væskerne, da det kan medføre alvorlige motorskader.

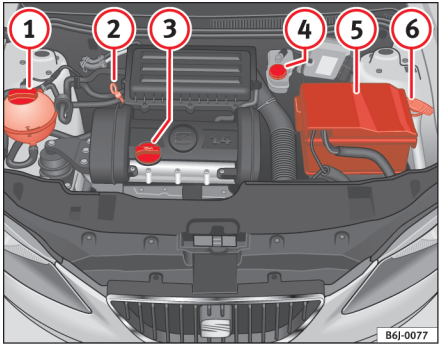

Fig. 163 Placering i motorrummet

1. Kølevæskebeholder
2. Oliepind
3. Påfyldningsåbning til motorolie
4. Bremsevæskebeholder
5. Bilens batteri
6. Sprinklervæskebeholder

Kontrol og påfyldning af diverse væsker skal ske i ovennævnte beholdere. Dette arbejde er beskrevet i ⇒ side 178.

Tabeloversigt

Du kan finde yderligere forklaringer, anvisninger og undtagelser til de tekniske data fra ⇒ side 227.

Anvisning

Komponenternes placering kan variere afhængigt af motoren. ■

Mål og påfyldningsmængder

Mål		
Længde, bredde	4.227 mm/1.682 mm	
Højde ved egenvægt (med tagræling)	1.453 mm	
Overhæng foran og bagpå	847 mm/913 mm	
Akselafstand	2.466 mm	
Vendediameter	10,7 m	
Sporvidde[a)]	**Forrest**	**Bagest**
	1.463 mm	1.457 mm
Påfyldningsmængder		
Tank	45 l, reserve 7 l	
Sprinklervæskebeholder/med forlygtesprinklere	2 l/4.5 l	
Dæktryk		
Sommerdæk:		
Dæktrykket står på en mærkat på indersiden af tankklappen.		
Vinterdæk:		
Dæktrykket i disse dæk er det samme som i sommerdæk + 0,2 bar.		

a) Denne angivelse afhænger af fælgene.

Stikordsregister

A

ABS 152
Kontrollampe 59
Advarselslamper 56
Advarselssignal 131
Advarselstrekant 114
Afrimning – forrude 121
Airbags – frakobling
Frontairbag til forsædepassager 36
Airbagsystem 26
Frontairbags 29
Kontrollampe 27
Sideairbags 32
Airconditionanlæg
Climatronic 126
Generelle anvisninger 129
Airconditionanlæg – semiautomatisk
Betjeningselementer 123
Airconditionanlæg* 123
Akustisk signal 17
Akvaplaning 196
Alarm
Sådan stoppes alarmen 78
Alarmsystem 78
Anhængerblinklys
Kontrollampe 92
Anhængerkørsel 160, 229
Anhængertræk 161
Anhængertræk – eftermontering 174
Anhængervægt 229
Antenne – udvendig 173
Antiblokeringssystem 152
Kontrollampe 59
Anvisninger 160
Arbejde i motorrummet 178
Askebæger 111
ASR 152
ASR (hjulspindsregulering)
Kontrollampe 60
Audioindgang – ekstra (AUX) 113
Audioindgang AUX/USB 113
Automatikfunktion
Climatronic 127
Automatisk gearkasse 136
Gearvælgerpositioner 142
Kickdownsystem 144
Automatisk op- og nedrulning
Elruder 83
Automatiske vaskeanlæg 164

B

Bagagerum 115
Bagagenet 116
Pakning af bagagerum 115
Øjer 116
Bagagerum – pakning 15
Bagagerumsafdækning 117
Bagagerumsafdækning med opbevaringsrum
Bagagerumsafdækning 118
Bagagerumslampe 94
Bagklap 80
Kontrollampe 62
Nødoplåsning 81
Bagrudevisker 97
Bagsæde
Fremklapning 106
Bagsædepladser 106
Bakgear
Manuel gearkasse 135
Bakspejl 98
Bakspejl med automatisk afblænding*
Aktivering af automatisk afblænding 98
Deaktivering af automatisk afblænding . . . 98
BAS 151

Batteri
Opladning 192
Udskiftning 192
Vinterkørsel 191
Batterisyre 192
Benzin 176
Kørsel i udlandet 160
Benzinmotor – start 133
Benzintilsætningsmidler 176
Betjeningselementer
Elruder 82
Bilens batteri 191
Bilens data 227
Bilens værktøj
Placering 200
Biltelefon 173
Bilvask – manuel 164
Biodiesel 177
Blinklys 92
Kontrollampe 64, 92
Bortskaffelse
Airbags 28
Selestrammere 25
Bremseassistent
Automatisk aktivering af havariblink 151
Bremsebelægninger 156
Bremsekraftforstærker 151, 156
Bremselængde 156
Bremser 156
Bremsesystem 190
Advarselslampe 61
Bremsevæske 190
Udskiftning 190
Brændstof
Benzin 176
Diesel 177
Brændstof – biodiesel 177
Brændstofreserve
Kontrollampe 62
Bugsering 224
Børnesæde på passagersædet – hvorfor er det farligt? 27
Børnesæder 40
Gruppe 0 og 0+ 40
Gruppe 1 41
Gruppe 2 41
Gruppe 3 41
ISOFIX-system 43
Montering 43
Opdeling i grupper 40
På passagersædet 27
Sikkerhedsanvisninger 38

C

Centrallås 70
Automatisk låsning til beskyttelse mod utilsigtet åbning 72
Automatisk oplåsning* 72
Låsning afhængigt af hastighed* 72
Selektiv oplåsning* 71
Sikkerhedsoplåsning 72
Centrallåskontakt
Låsning 73
Oplåsning 73
Cetantal 177
Climatronic
Betjeningselementer 126
Generelle anvisninger 129
Cockpit 47
Coming home-funktion 89

D

Dagskørelys 88
Damprenser 165
Datamærkat 228
Dele – udskiftning 172
Diesel 177
Dieselmotor
Vinterkørsel 178
Dieselmotor – start 133
Differentialespærring 154
Digitalur 50
Drikkevareholder bagi 110
Drikkevareholdere foran 110
Dynamisk lyslængderegulering 88
Dæk med fast omløbsretning 193
Dæk og fælge
Dimensioner 196

Dæklevetid 195
Dæktilkøring 156
Dæktryk 194, 230
Kontrollampe 61
Døre
Børnesikring 74
Kontrollampe 62
Dørhåndtag – indvendigt 47
Dørlåse 167
Døroplåsning – selektiv* 71

E

EDS 154
Kontrollampe 59
EDS – fejl i den elektroniske differentialespærring (EDS)
Kontrollampe 60
Elbagrude
Varmetråde 167
Elektrohydraulisk styretøj
Kontrollampe 63
Elektronisk differentialespærring 154
Kontrollampe 59
Elektronisk stabilitetsprogram 153
Beskrivelse 131
Kontrollampe 60, 131
Elektronisk stabilitetsprogram (ESP)
Kontrollampe 60
ESP 153
Kontrollampe 60
Se også Elektronisk stabilitetsprogram . . . 131

F

Fartpilot 147
Kontrollampe 61
Fjernbetjening 76
Udskiftning af batteri 77
Fjernlys 87, 92
Kontrollampe 63
Fodtøj – rigtigt fodtøj 14
Forglødeanlæg 134
Kontrollampe 58
Forlygter
Kørsel i udlandet 160
Sprinkleranlæg 98
Tågeforlygter 87
Forrudeviskere 95
Forsædeindstilling
Lændestøtteindstilling 104
Frakobling af forsædepassagerens airbag 36
Sikkerhedsanvisninger 37
Frontairbags 29
Beskrivelse 29
Funktion 30
Sikkerhedsanvisninger 31
Frontalkollision – hvad sker der fysisk? 18
Frostbeskyttelsesmiddel 185
Funktionsfejl – betjening
Panoramatag/vippetag 86
Før du kører 8
Førstehjælpskasse 114

G

G 12 185
Gearskift
Se Manuel gearkasse 135
Gearskift med tiptronic 141
Gearskifteanbefaling 51
Gearstangens positioner 135
Gearvælgerlås
Kontrollampe 62
Generator
Advarselslampe 64
Gummitætningslister 167

H

Handskerum 107
Havariblink 91
Havarisæt 201, 206
Hjul 193, 230
Hjul – af- og påmontering 205
Hjulbolte 203, 230
Tilspændingsmoment 197
Hjulskift 201
Hjulspindsregulering 152
Kontrollampe 60

Holder til navigationssystem 108
Horn 47
Hovedstøtteindstilling – korrekt 12
Hovedstøtter
Afmontering 103
Indstilling 103
Indstilling af hældning 103
Korrekt indstilling 102
Hovedstøtter bagi 13
Hovedstøtter foran – korrekt indstilling 12
Hvorfor er det vigtigt at anvende sikkerhedssele? . 26
Hvorfor er det vigtigt at sidde korrekt? 26
Højtryksrenser 165
Håndbremse 144
Kontrollampe 61, 145

I

Identifikationsnummer 228
Igangslæbning 224
Anvisninger 224
Igangsætningsassistent 146
Ildslukker 114
Instrument- og kontaktlys 88
Instrumenter 49
Instrumentlys 47
Instrumentpanel 47
Instrumentpanel – rengøring 170
Intervalfunktion (forrude) 95
ISOFIX-system 43

K

Kabine – opvarmning eller afkøling 124
Kabine- og bortslæbningsovervågning*
Aktivering 79
Kabinelampe foran 93
Katalysator 157
Kilometertæller 54
Knapper
Havariblink 91
Knapper på ratstammen
Styring af audiosystem 66
Komfortlukning
Ruder 84
Skyde-/vippetag 86
Komfortåbning
Ruder 84
Kommunikationsudstyr 173
Kontakter
Elbagrude 90
Elruder 82
Lyskontakt 87
Panoramatag/vippetag 85
Sidespejle 99
Kontaktlys 47
Kontrollamper 27, 56
Kraftbegrænsning
Panoramatag/vippetag 86
Ruder 83
Krompleje 167
Kuglehoved 161
Kunststofdele 166
Kunststofdele – rengøring 170
Kurvelys 89
Kølevæske 185
Kølevæskestand 185
Kontrollampe 63
Kølevæsketab 185
Kølevæsketemperatur
Kontrollampe 63
Sikkerhedsanvisninger 64
Kørecomputer 52
Kørecomputer – visninger
Hukommelser – visninger 52
Kørsel
I udlandet 160
Med anhænger 160, 161
Kørsel – hvad skal du være opmærksom på, før du kører? 8

L

Lak
Konservering 165
Polering 166
Vedligeholdelses- og plejemidler 163
Letmetalfælge – rengøring 168
Lighter 111
Luftdyse 122
Lys 87

Lyslængderegulering 88
Læder – rengøring 170
Læselamper foran 94
Låse 167
Låsebolte 203

M

Manuel funktion
  Climatronic 128
Manuel gearkasse 135
Miljø
  Sådan undgås snavs 176
Miljøbevidst kørsel 158
Mobiltelefon 173
Motor
  Tilkøring 156
Motor – standsning 134
Motorfejl
  Kontrollampe 58
Motorhjelm 180
Motorkølevæske 185
Motorolie 181
  Kontrol af oliestand 182
  Oliespecifikationer 181
  Påfyldning 183
  Skift 184
  Specifikationer 181
Motorolietryk
  Kontrollampe 59
Motorrum
  Arbejde i motorrummet 178
Motorrum – oversigt 232
Motorrum – rengøring 169
Motorstart 133
  Hvis tanken har været kørt tom 134
Motorstyring
  Kontrollampe 58
Måtter 14

N

Ny nøgle 75
Nærlys 87
Nøgle – ny 75
Nøgle med fjernbetjening
  Knapper 76
  Synkronisering 77
Nøgler 74, 131

O

Oktantal 176
Olie 181
Oliepind 182
Olieskift 184
Oliespecifikationer 181
Oliestandskontrol 182
Omdrejningstæller 50
Opbevaringsrum 118
  Forsæde 109
  I passagersiden 107
Opbevaringsrum til servicemappe 107
Opvarmning 121
Overhalingslys 92
Oversigt
  Advarselslamper 56
  Instrumenter 49
  Instrumentpanel 47
  Kontrollamper 56

P

Panoramatag 85
Parkering 145
Parkeringslys 92
Partikel- og aktivkulfilter 129
Partikelfilter i biler med dieselmotor 158
Pedaler 14
Pleje
  Airbags 28
Pollenfilter 129
Polstringsstof – rensning 170
Positionslys 87
Profildybde 195
Pære – defekt
  Kontrollampe 59

Pærer – udskiftning
Blinklygte i siden 219
Kabine- og læselamper foran 220
Nummerpladelys 220
Pærer – udskiftning af i dobbelte forlygter
Blinklyspære 215
Pærer – udskiftning af i enkelte forlygter
Blinklyspære 217
Pærer – udskiftning i baglygter
Bagagerumslys 221
I bagklap 218
I skærm 217
Pærer – udskiftning i dobbelte forlygter 213
Fjernlys 213
Nærlys 214
Pærer – udskiftning i enkelte forlygter 215
Nær-/fjernlys 216
Positionslys 216

R

Rat 130
Låsning af rat 131
Rat – indstilling i højden 130
Recirkulationsfunktion
Climatronic 128
Semiautomatisk airconditionanlæg 125
Regnsensor* 96
Reparationer
Airbags 28
Reservedele 172
Reservehjul 200
Ruder 82
Ruder – rengøring 166
Ruderensemiddel 187

S

Seleadvarselslampe 17
Selens placering
Gravide 23
Sikkerhedsseler 22
Selestrammere 25
Kontrollampe 27
Serviceindikator 54
Siddepladser 17
Siddepladser – antal 17
Siddeposition 9
Forkert siddeposition 13
Forsædepassager 10
Fører 9
Siddeposition – korrekt
Passager 11
Sideairbags 32
Beskrivelse 32
Funktion 34
Sikkerhedsanvisninger 34
Sidespejle – elopvarmede* 99
Sidespejle – rengøring 166
Sikker kørsel 7, 8
Sikkerhed for børn 38
Sikkerhedsanvisninger
Airbags 28
Brug af børnesæder 38
Brug af sikkerhedsseler 20
Frakobling af forsædepassagerens airbag . 37
Frontairbags 31
Kølevæsketemperatur 64
Selestrammere 25
Sideairbags 34
Sikkerhedsseler 17
Fastspænding 21
Forkert placering 24
Ikke spændt 19
Kontrollampe 17
Sikkerhedsanvisninger 20
Sikkerhedsseler – hvis man ikke har sikkerhedsselе på 19
Sikkerhedsseler – hvorfor? 17, 18
Sikkerhedsseler – rengøring 171
Sikkerhedsseler – sådan tages de af 24
Sikkerhedsseler beskytter 20
Sikkerhedssystem – Safe 70
Sikkerhedsudstyr 7
Sikringer 208
Slidindikatorer 195
Slæbeøje 224, 225
Snekæder 198, 230
Sod – tilstopning af partikelfilter i biler med dieselmotorer
Kontrollampe 58

Solskærm 94
Skyde-/vippetag 85
Speedometer 50
Spejle 98
Bakspejl 98
Makeupspejle 94
Sidespejle 99
Sprinklervæske 187
Starthjælp 221
Starthjælp: beskrivelse 222
Startkabler 221
Startspærre – elektronisk 132
Stelnummer 228
Stikdåse
I bagagerummet 112
I midterkonsollen 112
Stofbeklædninger – rengøring 170
Støvfilter 129
Stålfælge – rengøring 168
Summen 92
Summesignal 131
Syrestandskontrol 192
Sædeindstilling 101, 104
Sædevarme 105

T

Tagantenne 173
Tagbøjlesystem* 119
Tank
Kontrollampe 50
Tankindhold 50
Tankkapacitet 50
Se også Brændstofreserve 62
Åbning af tankklap 175
Tankindhold
Visning 50
Tankning 175
Tekniske ændringer 172
Tilbehør 172
Tilkøring
Bremsebelægninger 156
Dæk 156
Motor 156
Tilspændingsmoment for hjulbolte 230
Tire mobility system (havarisæt) 201, 206
Trafiksikkerhed 8
Træinteriør – rengøring 170
Tværspærredifferentiale
XDS 153
Typeskilt 228
Tyverialarm 78
Deaktivering 78
Tændingsnøgler 131
Tætningslister 167
Tågebaglygte
Kontrollampe 59, 87
Tågeforlygter 87
Tågeforlygter med drejefunktion 89

U

Udetermometer 53
Udetermometer* 51
Udlandskørsel 160
Forlygter 160
Udluftningsslidser 15
Udskiftning af pærer
Generelt 212
Udskiftning af viskerblade 187
Udstødningskontrolsystem
Kontrollampe 63
Udstødningsrensningssystem 157
Undervognsbeskyttelse 169
Ur 50

V

Varme i forsæderne 105
Varmeanlæg 120
Varmeanlæg – manuelt 121
Betjeningselementer 120
Dugfri forrude og sideruder 122
Forrudeafrimning 121
Vask 164
Vask – manuelt 164
Vask med højtryksrenser 165
Vaskeanlæg 164
Vedligeholdelse
Udvendigt 164
Vedligeholdelse, pleje og rengøring 163

Vedligeholdelses- og plejemidler 163
Ventilation 121
Vinterdæk 198
Vinterkørsel
Dieselmotor 178
Vippetag 85
Viskerblade
Rengøring 167
Viskere
Udskiftning af viskerblad bagpå 189
Udskiftning af viskerblade 187
Visker-sprinkler-automatik til bagrude 97
Visker-sprinkler-automatik til forrude 95
Værktøj 200

Æ

Ændringer 172

Ø

Øjer 16
Økonomisk kørsel 158

Å

Åbning og lukning 80